ملاحظات					
تاریخ تخمینی تکمیل پروژه	13/02/99	13/02/99	13/02/99	13/02/99	
مدغه پروژه به روز	270	270	270	270	
تاریخ تخمینی امضا قرارداد	19/05/98	19/05/98	19/05/98	19/05/98	
تاریخ تخمینی نشر اعلامیه تصمیم بر اعطای قرارداد	05/05/98	05/05/98	05/05/98	05/05/98	
تاریخ ارایه گزارش ارزیابی	28/04/98	28/04/98	28/04/98	28/04/98	
تاریخ ختم ارزیابی آفرها	23/04/98	23/04/98	23/04/98	23/04/98	
تاریخ تخمینی بازگشایی آفرها	24/03/98	24/03/98	24/03/98	24/03/98	
تاریخ تخمینی اعلان تدارکات/ پروژه	03/03/98	03/03/98	03/03/98	03/03/98	
تاریخ تخمینی منظوری آغاز پروسه تدارکات/پروژه	26/02/98	26/02/98	26/02/98	26/02/98	
تاریخ ارزیابی قبلی اهلیت داوطلبان در صورت که لازم باشد	ندارد	ندارد	ندارد	ندارد	
قیمت تخمینی تدارکات / پروژه به (افغانی)	2,154,760	2,154,760	2,154,760	2,154,760	
مبلغ بودجه منظور شده به افغانی	30,000,000	30,000,000	30,000,000	30,000,000	
شماره قرارداد	MAIL/PD/NCB/ W232-01/98	MAIL/PD/NCB/ W232-02/98	MAIL/PD/NCB/ W232-03/98	MAIL/PD/NCB/ W232-04/98	
ترجیح تدارکات از منابع داخلی	در صورت ضرورت داده میشود	در صورت ضرورت داده میشود	در صورت ضرورت داده میشود	در صورت ضرورت داده میشود	
پروژه پلان شده جدید یا انتقالی سال های قبل	جدید	جدید	جدید	جدید	
کتگوری تدارکات	اعمار	اعمار	اعمار	اعمار	
نوع قرارداد	به اساس پیشرفت کار	به اساس پیشرفت کار	به اساس پیشرفت کار	به اساس پیشرفت کار	
روش یا شیوه تدارکات (در صورت استفاده از شیوه های دیگر، دلایل آن واضح گردد)	باز داخلی	باز داخلی	باز داخلی	باز داخلی	
نوع تدارکات	ساختمانی	ساختمانی	ساختمانی	ساختمانی	
شرح عرضه کننده	اعماریک باب قوتن برای نگهداری حیوانات درموقع زایمان برای حیوانات در ولایت فاریاب لات اول	اعماریک باب قوتن برای نگهداری حیوانات درموقع زایمان برای حیوانات در ولایت کندز لات دوم	اعماریک باب قوتن برای نگهداری حیوانات درموقع زایمان برای حیوانات در ولایت جوزجان لات سوم	اعماریک باب قوتن برای نگهداری حیوانات درموقع زایمان برای حیوانات در ولایت هرات لات چهارم	
تمویل کننده پروژه(دولت، موتری یا از بودجه اداره مربوطه)	دولت افغانستان	دولت افغانستان	دولت افغانستان	دولت افغانستان	
قریه	عطا خان خواجه	قجرخان	دشت شور	کمر کلاغ	
ولسوالی	پشتون کوت	دشت ارچی	مرکز	گذاره	
ولایت	فاریاب	کندز	جوزجان	هرات	
عنوان / تشریح بودجه منظور شده	پروژه انکشاف امور کوچیها	پروژه انکشاف امور کوچیها	پروژه انکشاف امور کوچیها	پروژه انکشاف امور کوچیها	
کود بودجه	AFG/390767	AFG/390767	AFG/390767	AFG/390767	
بودجه اختیاری یا غیر اختیاری	اختیاری	اختیاری	اختیاری	اختیاری	
نوع بودجه (عادی/ انکشافی)	انکشافی	انکشافی	انکشافی	انکشافی	
اداره کارکننده	وزارت زراعت، آبیاری و مالداری	وزارت زراعت، آبیاری و مالداری	وزارت زراعت، آبیاری و مالداری	وزارت زراعت، آبیاری و مالداری	
سکتور	زارعت	زارعت	زارعت	زارعت	
شماره	392	393	394	395	

وزارت زراعت آبیاری ومالداری

جدول زمانی فعا لیت های تدارکاتی

در بخش {ساختمان}

اسم پروژه{ اعمار ۴ پاب قوتن برای نگهداری حیوانات درموقع زایمان برای حیوانات درچهار لات در ولایات فاریاب،کندز،جوزجان و هرات. }

مرجع نیاز مند {ریاست محترم آبیاری}

تاریخ حصول اسناد پروژه 1398/02/31

	ثور	جوزا	سرطان	سنبله
مراحل تدارکاتی				
مرحله ترتیب شرطنامه و اعلان دعوتکتبی از طریق رسانه ها و ویبسایت				
مرحله توزیع شرطنامه بداوطلبان				
تاریخ افرگشایی پیشنهاد				
مدت ارزیابی پروژه توسط هیات				
پیشنهاد گزارش هیت ارزیابی به مقام				
مدت آگاهی عامه با نشر اطلاعیه تصمیم بر اعطای قرارداد				
ارسال نامه قبولی				
امضا عقد قرارداد جانبین				
کنترول ویزه				
تکثیر قرارداد پروامع شریط				

قرار شرح فوق جدول هنا برای آفرگشائی (باز داخلی) ترتیب صحت تقدیم است

دافغانستان اسلامی جمهوری دولت
دولت جمهوری اسلامی افغانستان

دکرهنی، اوبولګولواو مالداری وزارت
وزارت زراعت، آبیاری ومالداری

Islamic Republic of Afghanistan
Ministry of Agriculture, Irrigation and Livestock

معینیت مالی و اداری
ریاست تهیه و تدارکات
آمریت تدارکات امور ساختمانی
مدیریت عمومی تدارکات امور ساختمانی

شماره: (۵۰۷)

تاریخ: ۱۳۹۷/۱۱/۱۳

بریاست عمومی خدمات مالداری و صحت حیوانی!

قابل توجه آمریت هماهنگی کوچی ها:

محضر اداره محترم رسانیده میشود اینکه اسناد تخنیکی پروژه اعمار 4 باب قوطن برای نگهداری حیوانانت در موقع زایمان در 4 ولایت طی مکتوب نمبر 179/48 مورخ 1397/12/18 به ریاست تدارکات ارسال گردیده است.

چنانچه مشاهده گردید, محل ساخت و موقعیت دقیق تعمیرها در ولایات متوقعه مشخص نگردیده که باعث بروز عدم توازن در قیم احتمالی شرکت ها و بی نتیجه بودن پروسه خواهدگردید, با وجود تماس های مکرر و درخواست ارائه جزئیات درین باره, تا اکنون اسناد به اختیار این اداره گذاشته نشده و پروسه اعلان پروژه متذکره به حالت تعلیق است.

بنا هرچه زودتر جزئیات موقعیت دقیق هر باب را در هر ولایت با ذکر ولسوالی و قریه ارسال بدارید.

با احترام
محمد الله "ساحل"
رئیس تهیه و تدارکات

آدرس: جمال مینه، چهارراهی کارته سخی، کابل- افغانستان تلفون: 0093 202 500 315
www.mail.gov.af

دافغانستان اسلامی جمهوریت
جمهوری اسلامی افغانستان

دکرهنې، اوبولګولواو مالداری وزارت
وزارت زراعت، آبیاری ومالداری

Islamic Republic of Afghanistan
Ministry of Agriculture, Irrigation and Livestock

General Directorate of Livestock and Animal Health
Kochi Coordination Department
ریاست عمومی خدمات مالداری و صحت حیوانی
آمریت هماهنگی کوچی ها

شماره: (۳۹/۹)
تاریخ: ۱۳۹۸/۰۲/۱۵

به ریاست محترم تهیه و تدارکات !

به ارتباط مکتوب شماره (۵۰۷) مورخ ۱۳۹۸/۰۱/۱۴ مدیریت عمومی تدارکات امور ساختمانی آن ریاست محترم وبه تعقیب مکتوب(۳۲)مورخ ۱۳۹۸/۲/۱۵خویش مینگاریم.

معلومات که درابطه به ساخت چهارباب قوتن از ولایات های فاریاب، جوزجان،کندز وهرات به دست امده ذیل وانمود میشود.ه وتدارکات معینیت مالی واداری به شرح ذیل مواصلت نموده است .

انیک ولایت های که برای ما در دسترس قرار گرفته . قرار ذیل می باشد .

۱_ ولایت فاریاب ولسوالی پشتونکوت قریه عطاخان خواجه .

۲_ ولایت کندز ولسوالی دشت ارچی قریه قجر خان .

۳_ ولایت جوزجان مر کز شهر شبرغان ساحه دشت شور جر افغانیه .

۴_ ولایت هرات باستان ولسوالی گذاره قریه کمر کلاغ .

فوقاً" لازم وبه دست آمده از ولایات فوق الذکر جهت اطمینان شما نگاشته امید در مورد همکاری لازم وبه موقع نموده ممنون سازید .

با احترام
دوکتور سید مجدود "ریحان"
سرپرست ریاست عمومی خدمات مالداری وصحت حیوانی

دافغانستان اسلامی جمهوریت
جمهوری اسلامی افغانستان

دکرهنې، اوبولګولواو مالداری وزارت
وزارت زراعت، آبیاری ومالداری

Islamic Republic of Afghanistan
Ministry of Agriculture, Irrigation and Livestock

General Directorate of Livestock and Animal Health
Kochi Coordination Department

ریاست عمومی خدمات مالداری و صحت حیوانی
آمریت هماهنگی کوچی ها

شماره: (۳۲ / ۸)

تاریخ: ۵/ ۰۲/ ۱۳۹۸

به ریاست محترم تهیه و تدارکات !

مکتوب شماره ۵۰۷ مورخ ۱۳۹۸/۰۱/۱۴ مدیریت عمومی تدارکات امور ساختمانی ریاست تهیه وتدارکات معینیت مالی واداری به شرح ذیل مواصلت نموده است . (چناچه مشاهده گردیده محل ساخت وموقعیت دقیق تعمیرها در ولایت متوقعه مشخص نگردیده که باعث بروز عدم توازن در قیم احتمالی شرکت ها وبی نتیجه بودن پروسه خواهد گردید، باوجود تماس های مکرر ودر خواست ارایه جزئیات در ین باره تا اکنون اسناد به اختیار این اداره گذاشته نشده وپروسه اعلان پروژه متذکره به حالت تعلیق است . بنا" هرچه زودتر جزئیات موقعیت دقیق هر باب قوتن را در ولایت خویش با ذکر ولسوالی وقریه ارسال بدارید.)

ولایاتی که موقیعت قوتن های شان نزد این اداره موجود میباشد قرار ذیل است .

1. ولایت فاریاب ولسوالی پشتونکوت قریه عطاخان خواجه .
2. ولایت کندز ولسوالی دشت ارچی قریه قجر خان .
3. ولایت جوزجان مرکز شهر شبرغان ساحه دشت شورجر افغانیه .

اینک معلومات غرض اجراات بعدی به شما ارائیه گردید در مورد چطوریکه لازم دانید اجراات خواهند نمود.

با احترام

دوکتور سید مجدود "ریحان"

سرپرست ریاست عمومی خدمات مالداری وصحت حیوانی

دافغانستان اسلامی جمهوریت
جمهوری اسلامی افغانستان

دکرهنی، اوبولګولواو مالداری وزارت
وزارت زراعت، آبیاری ومالداری

Islamic Republic of Afghanistan
Ministry of Agriculture, Irrigation and Livestock

General Directorate of Livestock and Animal Health
Kochi Coordination Department
ریاست عمومی خدمات مالداری و صحت حیوانی
آمریت هماهنگی کوچی ها

شماره: (۱۲۹ / ۱۴)

تاریخ: ۱۳۹۷ / ۱۲ / ۱۹

به ریاست محترم تهیه و تدارکات !

ضم مکتوب هذا یک ورق پیشنهاد که دارای حکم ۹۰۴۳ مورخ ۱۳۹۷/۱۱/۳۰ مقام محترم وزارت را دارا می باشد برای اعمار (۴) باب قوتن برای نگهداری حیوانات در موقع زایمان در (۴) ولایت تطبق پلان منظور شده است به شما ارسال گردید موضوع به شما نگاه شته در زمینه اجرات خواهند نمود .

با احترام

دوکتور سید مجدود "ریحان"

سرپرست ریاست عمومی خدمات مالداری وصحت حیوانی

دافغانستان اسلامی جمهوریت
جمهوری اسلامی افغانستان

دکرهنی، اوبولګولواو مالداری وزارت
وزارت زراعت، آبیاری ومالداری

Islamic Republic of Afghanistan
Ministry of Agriculture, Irrigation and Livestock

ریاست عمومی مالداری و صحت حیوانی
آمریت هماهنگی کوچیها

پیشنهاد	تاریخ	احکام
به مقام محترم ,وزارت زراعت، آبیاری و مالداری! **محترما !** طوریکه مقام محترم درجریان است پروژه انکشاف امور کوچیها دارای کود بودجوی نمبر **AFG/390767** درسال**1398**مبلغ **20,000,000** (بیست میلیون)افغانی بودجه منظورشده داشته درنظراست که ازجمله مبلغ فوق اینریاست برای اعمار ۴ باب قوتن برای نگهداری حیوانات درموقع زایمان درولایات هرات ،جوزجان ،کندزوفاریاب که احجام کاری ونقشه آن ازطریق ریاست زیربناهای زراعتی اینوزارت قبلاً ترتیب گردیده ودراختیاردارد . بدینوسیله موضوع پیشنهاداً بمقام محترم عرض گردید تا بالای ریاست محترم تهیه وتدارکات امرعنایت فرموده تا طی مراحل تدارکاتی آن اجراات نموده ممنون سازند . **بااحترام** **دوکتور سید مجدود ریحان** **سرپرست ریاست عمومی مالداری و صحت حیوانی**		۱۳۹۶/۱۱/۲۲ ریاست تهیه وتدارکات : جهت مدات تا وقت وجوه مالی منظورشده پروژه اجراات مینماید . رئیس عمومی معین آبیاری ومنابع طبیعی

2016

صرف برای تدارکات یک ساله { ماده 3(3) حکم 14(15) }

وزارت زراعت ،آبیاری ومالداری Ministry of Agriculture	در خواست تدارکات قانون تدارکات سرطان 1387فصل 2 ماده 12 احکام طرزالعل تدارکات واحد پالیسی تدارکات حمل 1386فصل 2حکم 13
شماره در خواست خریداری	تاریخ در خواست خریداری
شماره درخواست خریداری در AFMIS	شماره پروژه
اداره در خواست کننده:	ریاست عمومی مالداری و صحت حیوانی
نوعیت تدارکاتی:	اجناس [ ] امور ساختمانی [√] خدمات [ ]
روش تدارکاتی {ماده 13(20،حکم 21(1)	
کود بودجوی {ماده 13(1)، حکم 14(1)}	ماده {15(1) حکم 14(1) } AFG/ 390767
آیا بودجه منظورگردیده است ؟{ماده 13 (1) حکم 14(1)	بلی

استدلال

بمنظور نگهداری حیوانات در موقع زایمان که درساحات علفچر حیوانات ایشان مصروف چراگاه بوده واز اثر نبود جای ویا سرپناه مواشی ایشان تلف میگردد وبدینمنظور ریاست عمومی ملداری وصحت حیوانی یک قوتن که زایمان مواشی مالداران بصورت درست نگهداری شده ضرورت است

توضیع {ماده 14(1)،احکام :15 (1)برای اجناس ، 17 برای امور ساختمانی ،18 برای خدمات}	مقدار	قیمت فی واحد به افغانی	قیمت تخمینی کل به افغانی
1. اعمار قوتن برای نگهداری حیوانات در موقع زایمان	4 باب	2,154,760	**8,619,040**

قیمت تخمینی ،{ماده 12(2)،حکم 13(1) 2- } **(8,619,040) افغانی**

در خواست کننده : ریاست عمومی مالداری و صحت حیوانی.

اسم : دوکتور سید مجدود ریحان وظیفه: سرپرست ریاست عمومی مالداری و صحت حیوانی امضا : تاریخ

تائید موجودیت بودیجه از سوی ریاست مالی

ماده دوم: طبق پلان مقرر شده تعهدات صورت گردد

تائید کننده {ماده 13(1) ،حکم 14(1) }:

اسم : وظیفه : امضا : تاریخ

منظوری

تائید کننده {ماده 12(1) حکم 13 (14) ضمیمه 1} :

اسم : وظیفه : امضا تاریخ / / 1397

محترما: مطابق بدن منظوری سند مطرح 8,619,040 افغانی بابت اعمار قوطی برای نگهداری حیوانات در چهار ولایت [illegible] آمر کوچیها AFG-390767 تعهد گردید

شرح پلان مالی سال مالی 1398 پروژه انکشاف امورکوچیها مربوط وزارت زراعت AFG/390767

ارقام به افغانی

شماره	شرح فعالیت	موقعیت	واحدمقیاس	تعداد / مقدار	قیمت فی واحد	قیمت مجموعی	ملاحظات
۱	حفرچاه عمیق همرا با حوزه اب آشامیدنی باسیستم برق سولری	۸ ولایت	حلقه	۸	۸۸۸,۷۱۰	۷,۱۰۹,۶۸۰	جوزجان،سرپل، بلخ ،کندز، فاریاب ،هرات، بادغیس وسمنگان
۲	اعمار قوتن برای نگهداری حیوانات در موقع زایمان برای حیوانات	۴ ولایت	باب	۴	۲,۱۵۴,۷۶۰	۸,۶۱۹,۰۴۰	هرات،جوزجان، کندز،فاریاب ورت 1
۳	اعمار حوض غسل برای سسوسوی حیوانات	۸ ولایت	حلقه	۸	۴۰۰,۰۰۰	۳,۲۰۰,۰۰۰	جوزجان،سرپل،بلخ ،کندز،فاریاب ،هرات،بادغیس وسمنگان
۵	خریداری ادویه پارازیت های خارجی برا ی حیوانات	۱۰ ولایت		۱۰	۳۴,۲۷۸	۳۴۳,۷۸۰	ننگرهار،لغمان، بدخشان،کندز، بامیان، میدان، پروان، کابل، لوگر، هرات
۶	پول احتیاطی					۷۲۷,۵۰۰	
	مجموع عمومی					۲۰,۰۰۰,۰۰۰	

ترتیب شده توسط:

نام: نورالدین بتولی

وظیفه: سرپرست اکمیت هماهنگی کوچیها

تائید شده توسط:

نام:

وظیفه:

تائید کننده نهایی:

نام:

وظیفه:

ضمیمه (۷) دوق

وزارت زراعت آبیاری ومالداری

Ministry of Agriculture, Irrigation and Live Stock

نقشه تعمیرقوطن (تپیک) در ولایت کندز ، فاریاب ، جوزجان و هرات
فرمایش دهنده ریاست مالداری وصحت حیوانی

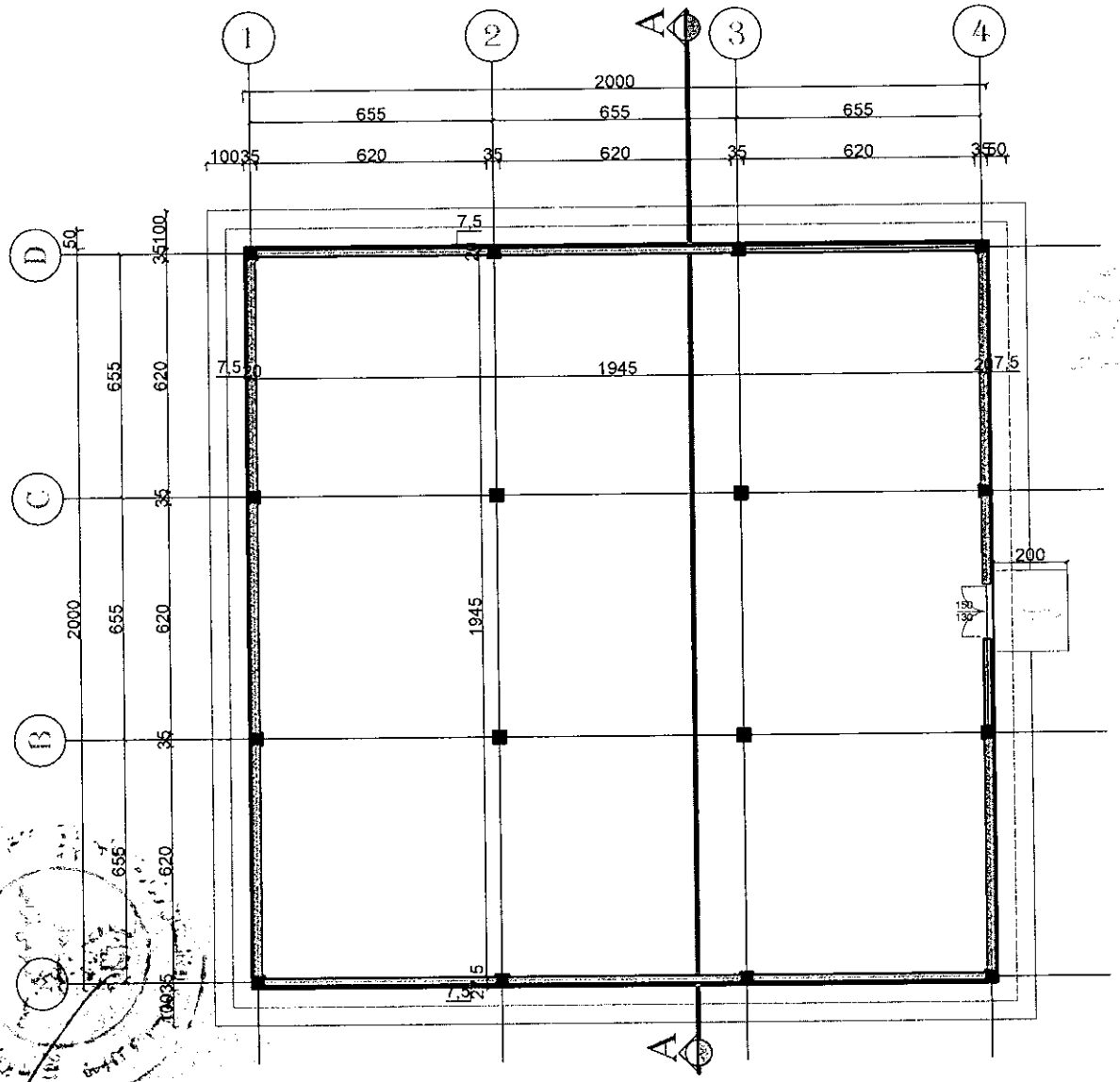

وزارت زراعت آبیاری ومالداری	ولایت		تهیه	پروژه	تعمیر قوطن	دیزاین	انجنیر حکمتیار فیضی
معاونیت آبیاری وزیرناهای زراعتی	ولسوالی			فرمایش دهنده	ریاست خدمات مالداری		انجنیر غلام رضا عباسی
ریاست زیرناهای زراعتی	نمبر شیت	A-1/7		نماینده فرمایش دهنده		کنترول	انجنیر احمد شکیب عمر
آمریت خدمات انجنیری وبراورد	تاریخ	1397/9/24		ترسیم	مومنا بهرامی		انجنیر نجیب الله احمدزی
						رئیس زیرناها	انجنیر محمد ظفر نظری

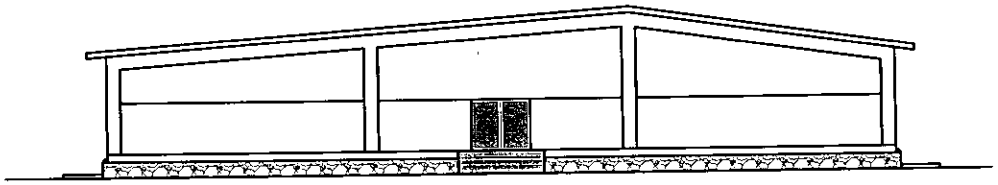

نما

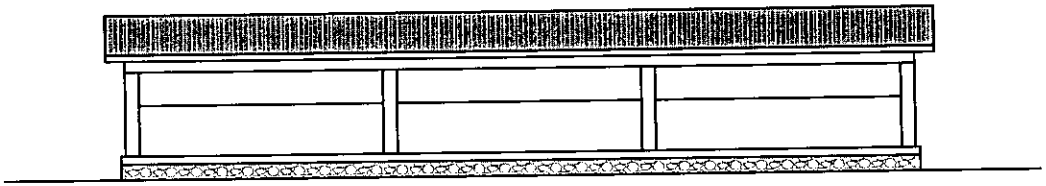

نما

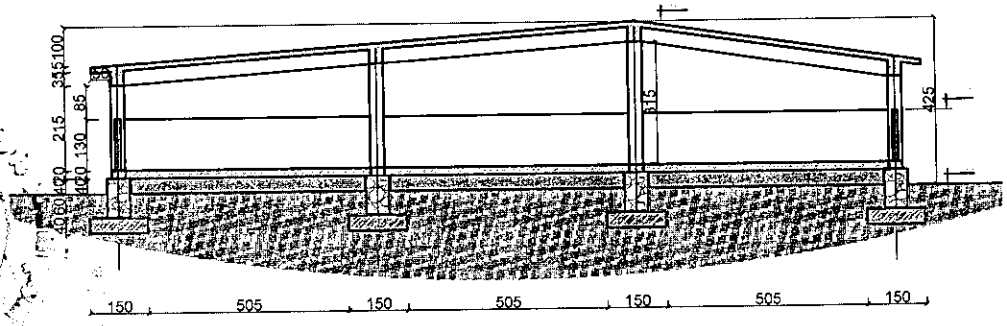

مقطع A-A

وزارت زراعت آبیاری ومالداری	ولایت	تیپک	پروژه	تعمیرقوطن	دیزاین	انجنیرحکمتیار فیضی	
معینیت آبیاری وزیربناهای زراعتی	ولسوالی		فرمایش دهنده	ریاست ختنات ومالداری	کنترول	انجنیر غلام رضا عباسی	
ریاست زیربناهای زراعتی	نمبرشیت	A-2/7	نماینده فرمایش دهنده			انجنیراحمد شکیب عمر	
امریت خدمات انجنیری وبراورد	تاریخ	1397/9/24	ترسیم	مومنه بهرامی	رئیس زیربناها	انجنیرنجیب الله احمدزی	
						انجنیرمحمدظفرنظری	

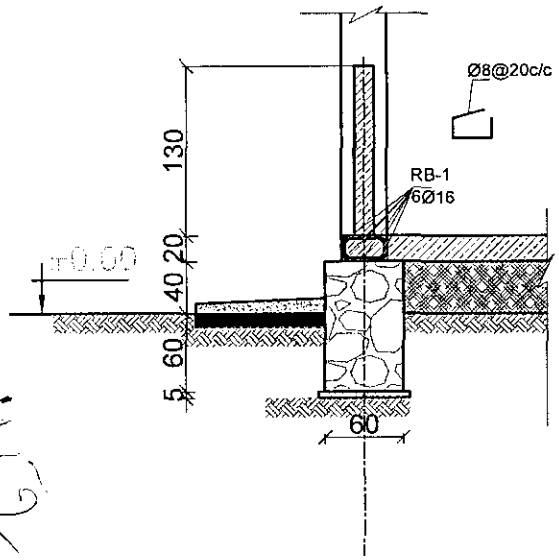

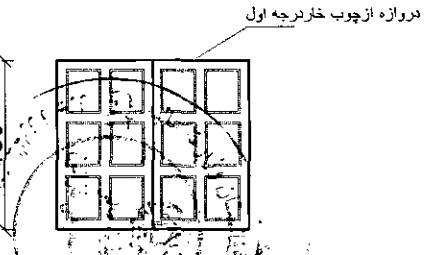

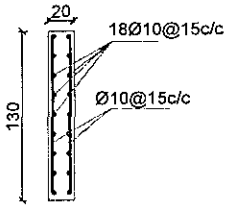

دیتایـــل 2

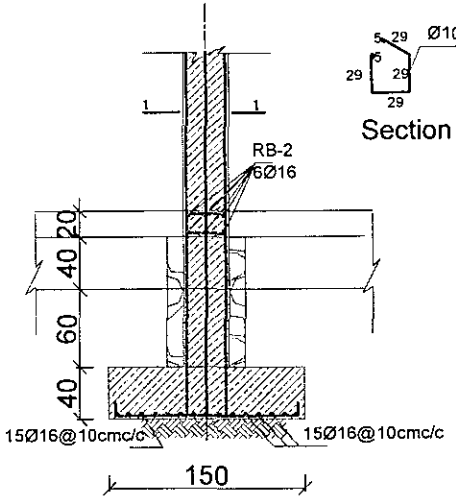

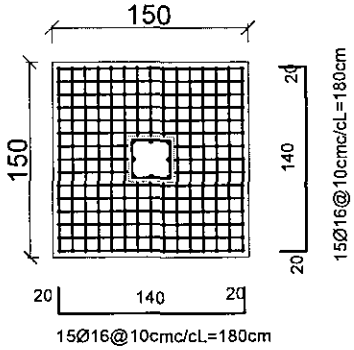

Faundation 2

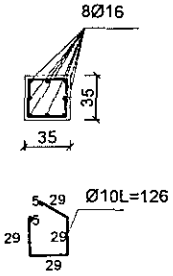

Section 1-1

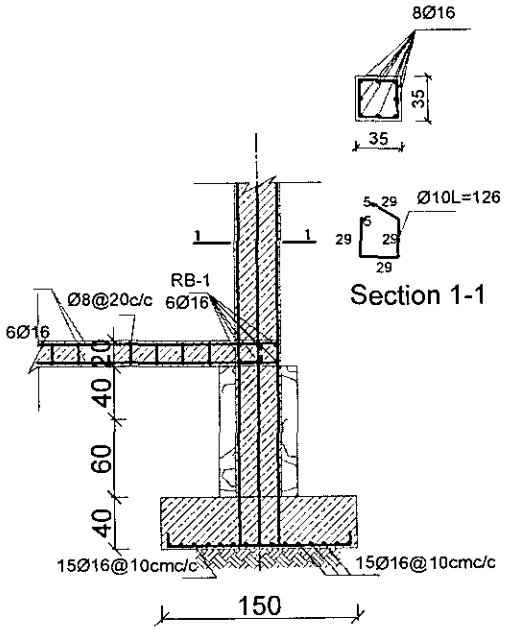

Section 1-1

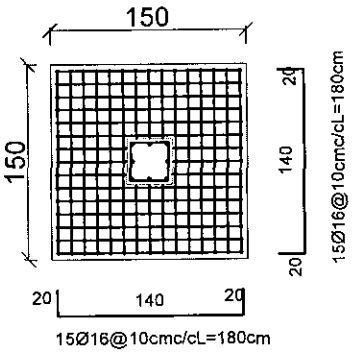

Faundation 1

وزارت زراعت آبیاری ومالداری	ولایت	تیپک	پروژه	تعمیرقوطن	دیزاین	انجنیر حکمتیار فیضی	
مجتمع آبیاری وزیربناهای زراعتی	ولسوالی		فرمایش دهنده	ریاست خدمات مالداری	کنترول	انجنیر غلام رضا عباسی	
ریاست زیربناهای زراعتی	نمبرشیت	A-3/7	نماینده فرمایش دهنده			انجنیراحمد شکیب عمر	
امریت خدمات انجنیری وبراورد	تاریخ	1397/9/24	ترسیم	مومنه بیرامی	رئیس زیربناها	انجنیر محمد ظفرنظری	

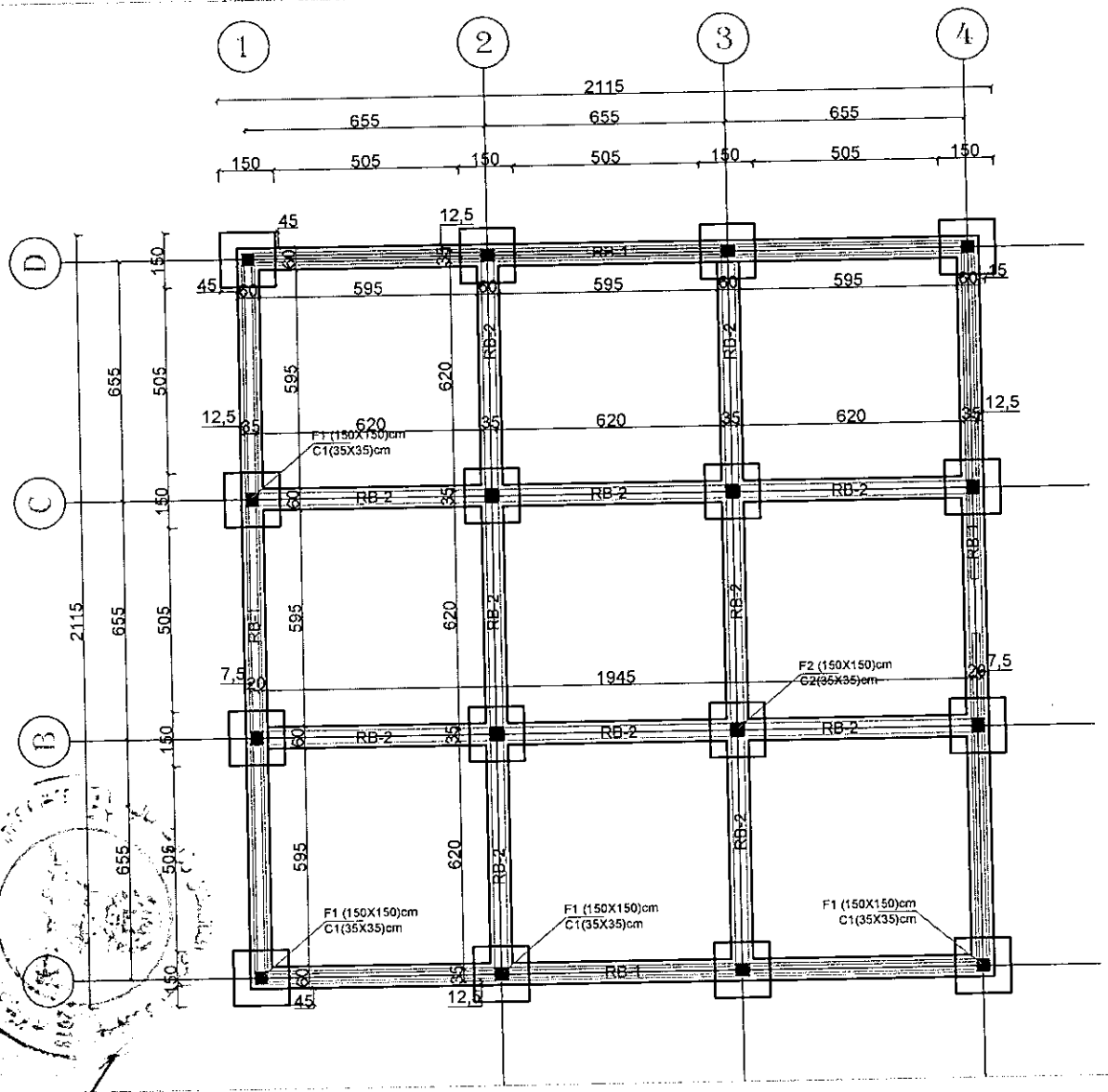

وزارت زراعت آبیاری ومالداری	ولایت	تپک	پروژه	تعمیر وطن	دیزاین	انجنیر حکمتیار فیضی	
معینیت آبیاری وزیربناهای زراعتی	ولسوالی		فرمایش دهنده	ریاست خدمات مکانیکی	کنترول	انجنیر غلام رضا عباس	
ریاست زیربناهای زراعتی	نمبر شیت	A-4/7	نماینده فرمایش دهنده			انجنیر احمد شکیب عمر	
آمریت خدمات انجنیری وبراورد	تاریخ	1397/9/24	ترسیم	مومنه بهرامی		انجنیر نجیب الله احمدی	
					رئیس زیربناها	انجنیر محمد ظفر نظری	

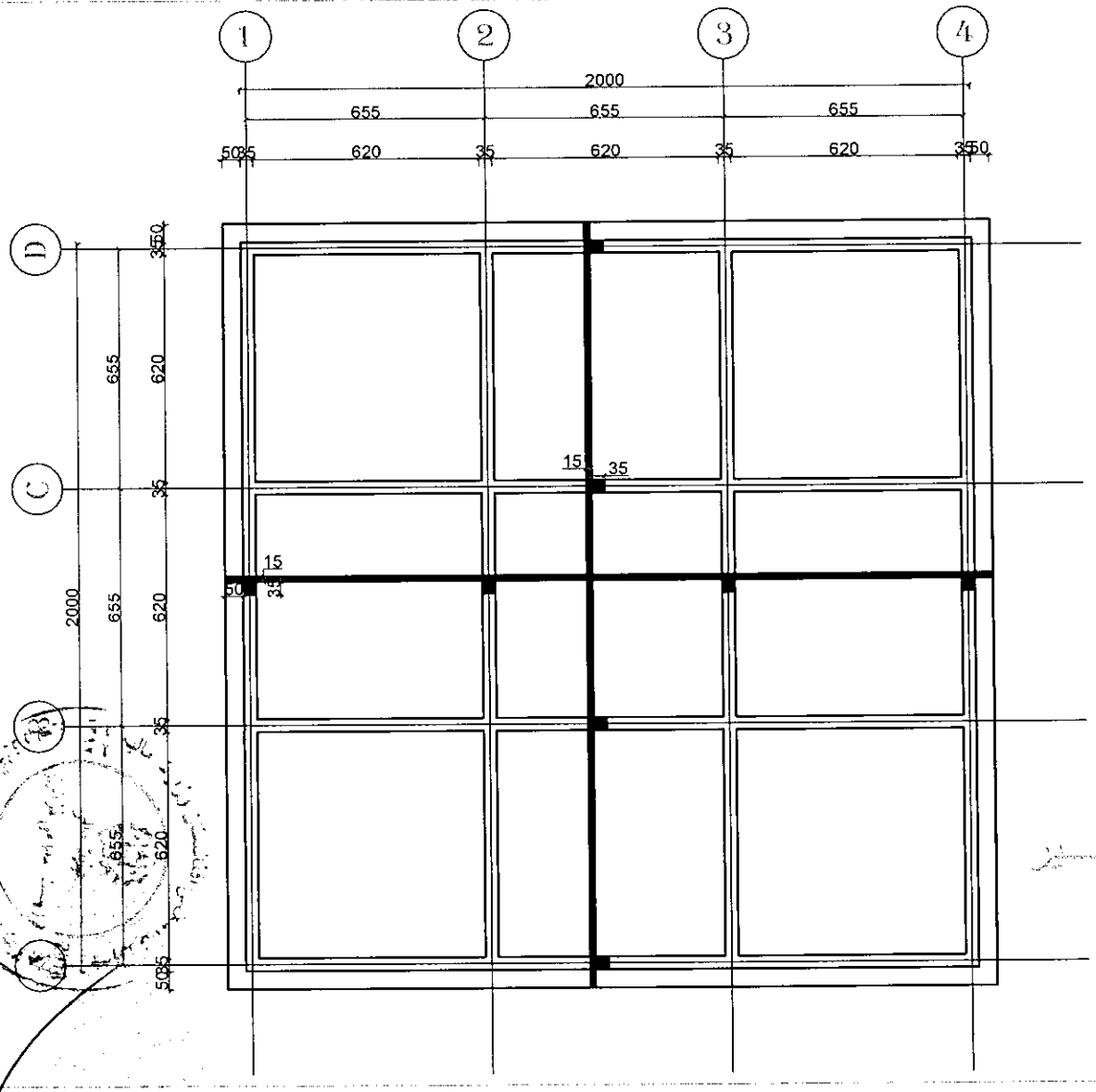

وزارت زراعت آبیاری ومالداری	ولایت	تیپک	پروژه	تعمیرقوطن	دیزاین	انجنیرحکمتیار فیضی	
مجتمعیت آبیاری وزیربناهای زراعتی	ولسوالی		فرمایش دهنده	ریاست خدمات مالداری	کنترول	انجنیر غلام رضا عباسی	
ریاست زیربناهای زراعتی	نمبرشیت	A-5/7	نماینده فرمایش دهنده			انجنیراحمد شکیب عمر	
آمریت خدمات انجنیری وبراورد	تاریخ	1397/9/24	ترسیم	مومنه بهرامی	رئیس زیربناها	انجنیرنجیب الله احمدزی	
						انجنیرمحمدظفرنظری	

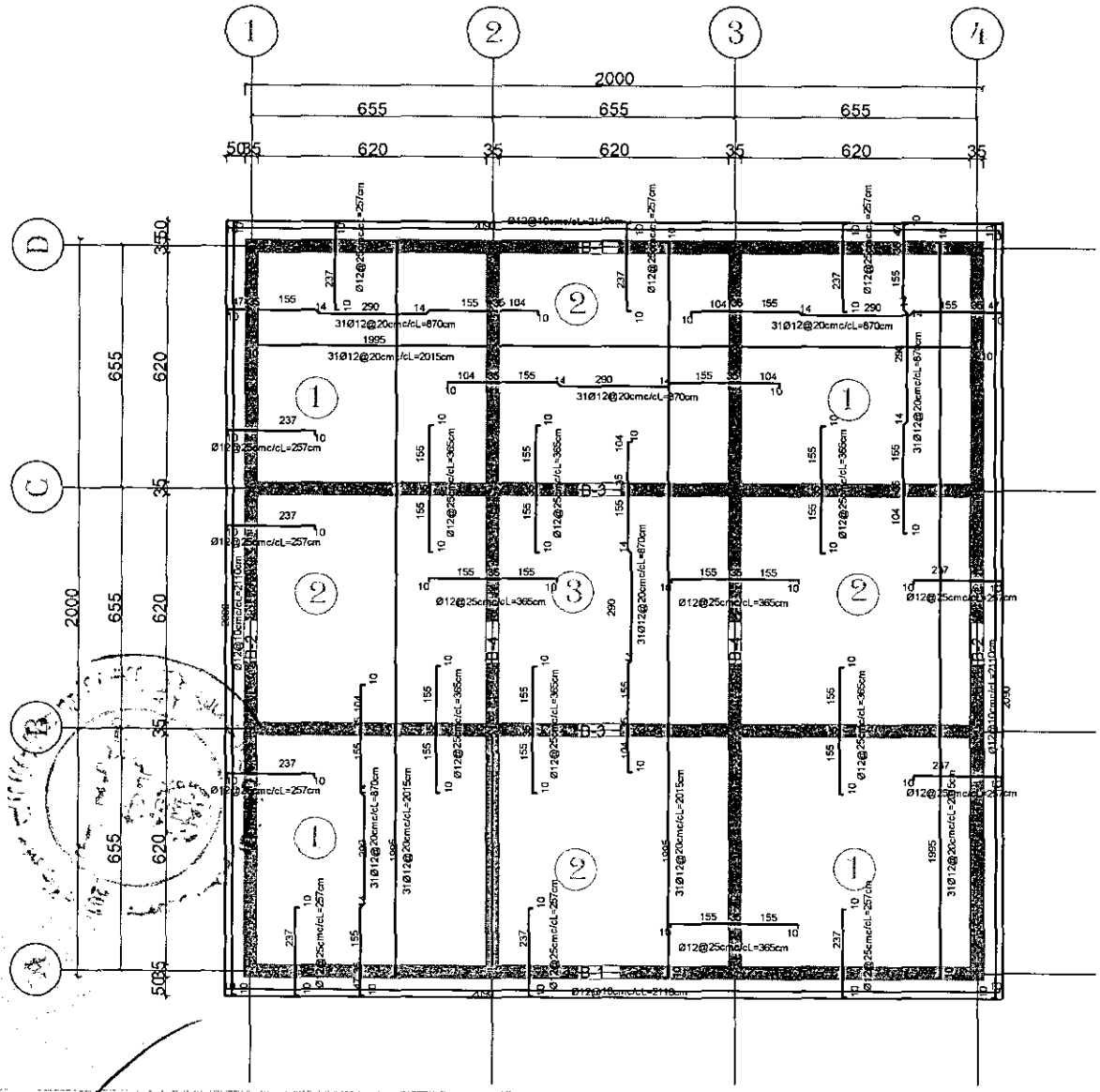

وزارت زراعت آبیاری ومالداری	ولایت	تپک	پروژه	تعمیرقوطن	دیزاین	انجنیرحکمتیار قیمتی	
معینیت آبیاری وزیربناهای زراعتی	ولسوالی		فرمایش دهنده	ریاست خدمات مالداری		انجنیر غلام رضا عباسی	کنترول
ریاست زیربناهای زراعتی	نمبرشیت	A-6/7	نماینده فرمایش دهنده			انجنیراحمد شکیب عمر	
آمریت خدمات انجنیری وپراورد	تاریخ	1397/9/24	ترسیم	مومنه بهرامی	رئیس زیربناها	انجنیرنجیب الله احمدزی	
						انجنیرمحمدظفرنظری	

B-1

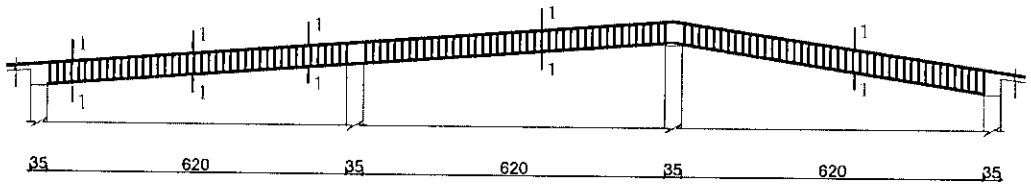

B-2

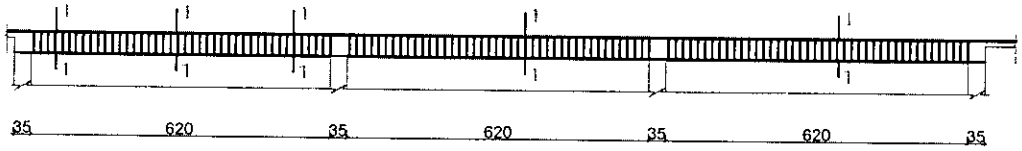

B-3

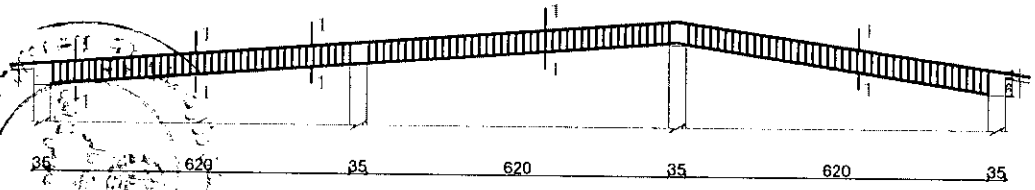

B-4

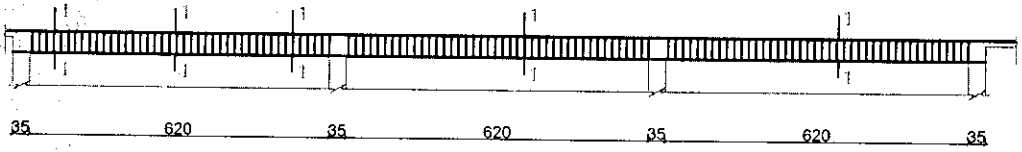

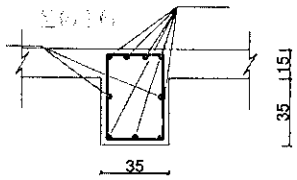

SECTION 1-1

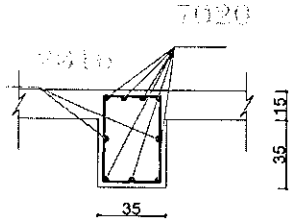

SECTION 1-1

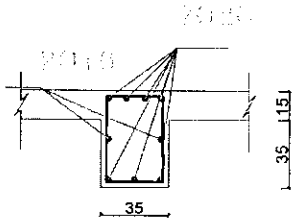

SECTION 1-1

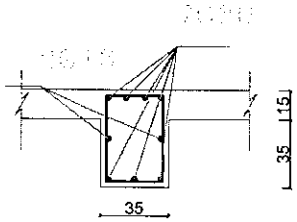

SECTION 1-1

وزارت زراعت آبیاری ومالداری	ولایت	تیپک	پروژه	تعمیرقوطن	دیزاین	انجنیرحکمتیار فیضی
معینیت آبیاری وزیربناهای زراعتی	ولسوالی		فرمایش دهنده	ریاست خدمات مالداری	کنترول	انجنیر غلام رضا عباسی انجنیراحمد شکیب عمر
ریاست زیربناهای زراعتی	نمبرشیت	A-2/7	نماینده فرمایش دهنده			انجنیرنجیب الله احمدزی
امریت خدمات انجنیری وبراورد	تاریخ	1397/9/24	ترسیم	مومنه بهرامی	رئیس زیربناها	انجنیرمحمدظفرنظری

د افغانستان اسلامی جمهوری دولت
دولت جمهوری اسلامی افغانستان
Islamic Republic of Afghnistan
Ministry of Agriculture Irrigation and Livestock

د کرهنی،اوبولګولو او مالداری وزارت
وزارت زراعت,ابیاری و مالداری

معینیت ابیاری ومنابع طبیعی
ریاست زیربناهای زراعتی
امریت خدمات انجینری

براورد اول امور اعمار تعمیر قوطن در ولایت بادغیس

شماره	تفصیلات امور	واحد	حجم	قیمت فی واحد	قیمت مجموعی	ملاحظات
1	کندنکاری تهداب در زمین تحت اعماربه شمول تپک کاری تهداب و انتقال مواداضافی ان خارج ازساحه.	مترمکعب	110			
2	لیول کاری ساحه از قبیل کندنکاری پرکاری کمپکشن با همه امور ایجابی آن	مجموعه	1			
3	کانکریت سیخدار در کار سپل پایه ها با مصاله مارک 250 معه قالب بندی با همه امور ایجابی آن	مترمکعب	15			
4	کانکریت سیخدار در کار بالای سنگ کاری با مصاله مارک 250 معه قالب بندی با همه امور ایجابی آن	مترمکعب	14			
5	کانکریت بدون سیخ در کار شیفته با مصالح مارک 150	مترمکعب	8			
6	کانکریت سیخدار در کار پایه ها با مصاله مارک 250 معه قالب بندی با همه امور ایجابی آن	مترمکعب	9			
7	کانکریت سیخدار درکار رینگ و بیم های بالایی , سرتاق دروازه با مارک 250 مطابق نقشه با همه امور ایجابی ان	مترمکعب	20			
8	کانکریت سیخدار در کار سلب با مصاله مارک 250 معه قالب بندی مطابق نقشه با همه امور ایجابی آن	مترمکعب	70			
9	سنگ کاری از سنگ پارچه کوهی با مخلوط مصاله 1:4 مطابق نقشه با همه امور ایجابی آن	مترمکعب	100			
10	کانکریت سیخدار در کار دیوار ها مطابق نقشه با همه امور ایجابی آن	مترمکعب	20			
11	پلستر کاری در کار دیوار های داخلی و خارجی به ضخامت 2.5 سانتی متر با مخلوط مصاله 1:4 با همه امور ایجابی آن	مترمربع	326			
12	رنگمالی آبی در کار دیوار های داخلی و خارجی ازرنگ 100% پلاستیکی به شکل دو قلمه با همه امور ایجابی آن	مترمربع	326			
13	پلستر کاری در کار سقف به ضخامت 2.5 سانتی متر با مخلوط مصاله 1:4 با همه امور ایجابی آن	متر مربع	450			
14	رنگمالی آبی در کار سقف ازرنگ 100% پلاستیکی به شکل سه قلمه کیفیت عالی با همه امور امور ایجابی آن	متر مربع	450			
15	هنگاف کاری سنگ کاری با مخلوط مصاله 1:4 با همه امور ایجابی آن	متر مربع	40			
16	تهیه و نصب دروازه فلزی , رنگمالی روغنی به شکل سه قلمه مواد ضد زنگ و آهن جامه آن کیفیت عالی مطابق اسکیچ داده شده با همه امور ایجابی آن	متر مربع	2			
17	پرانه خاک معه تپک کاری در کار فرش با همه امور ایجابی آن	متر مکعب	200			
18	جغله در یایی در کار پیاده رو تعمیر معه تپک کاری با همه امور ایجابی آن	مترمکعب	12			
19	کانکریت بدون سیخ در کار پیاده رو تعمیر با مصاله مارک 200 معه قالب بندی با همه اور ایجابی آن	مترمکعب	9			
20	تهیه و نصب ایزو گام معه آماده سازی سطح بام ذریعه مصاله سمنتی کیفیت عالی با همه امور ایجابی آن	مترمکعب	470			
	قیمت مجموعی به افغانی					

قرار شرح فوق جدول براورد اول امور اعمار قوطن به شکل تیپیک مربوط ریاست خدمات مالداری طی (1) ورق و (20) شماره ترتیب وجهت اجراات بعدی تقدیم است.قابل ذکر است که براورد اول صرف پیشبینی کاربوده و سند مجرای در ختم کار محاسبه میشود.

انجینر براورد — نماینده فرمایش دهنده — مدیر براورد — امر خدمات انجینری و براورد

ملاحظه شد ریاست زیربناهای زراعتی

MAIL

صورت فیصله جلسه فنی وتخنیکی امور اعمار تعمیر قطن در ولایت بادغیس مربوط ریاست محترم خدمات مالداری و صحت حیوانی

ازاثرمکتوب شماره (148) 10/22/ 1397ریاست عمومی خدمات مالداری و صحت حیوانی صورت فیصله تخنیکی به ارتباط اعمار تعمیر قطن در ولایت بادغیس دایروچنین فیصله بعمل آمد .

میعاد کارپروژه فوق را مدت (9) ماه تقویمی ومیعاد گرانتی آنرا بعدازختم کار مدت یکسال تعین نموده اند .

افزارکار :

ماشین مخلوط کن ، دمترک ، اسکواتور وغیره .

با احترام

1146

MAIL

صورت فیصله جلسه فنی وتخنیکی اموراعمار تعمیر قطن در ولایات کندز ، فاریاب ، جوزجان و هرات(مربوط ریاست محترم خدمات مالداری و صحت حیوانی)

از اثر مکتوب شماره (148) 10/22/ 1397 ریاست عمـــومی خدمات مالداری و صحت حیوانی صورت فیصله تخنیکی به ارتباط اعمار تعـــــمیر قوطن در ولایت دایر و چنین فیصله بعمل آمد

معیاد کار پروژه فوق را مدت (9) ماه تقویمی و معیاد گرانتی آن را بعد از ختم کار مدت یکسال تعین نموده اند .

افزارکار :

ماشین مخلوط کن مصاله ، دمترک، اسکواتور و غیره

با احترام

جمهوری اسلامی افغانستان

شرطنامه معیاری تدارک امور ساختمانی کوچک

وزارت زراعت، آبیاری و مالداری

ریاست تهیه و تدارکات

پروژه های اعمار چهار باب قوطن برای نگهداری حیوانات در موقع زایمان در چهار ولایت(فاریاب،کندز،جوزجان و هرات)

آدرس اداره: وزارت زراعت،آبیاری و مالداری جمال مینه، چهاراهی کارته سخی کابل، افغانستان

شماره داوطلبی: MAIL/PD/NCB/W/232-01-02-03-04/98

تعداد بخش ها: *(4)*

کودبودجوی : AFG #: 390676

تاریخ صدور: *1398/03/07*

محتویات

مقدمه

قسمت اول: دستور العمل برای داوطلبان

قسمت دوم: صفحه معلومات داوطلبی

قسمت سوم: فورمه های داوطلبی

قسمت چهارم: شرایط عمومی قرارداد

قسمت پنجم: شرایط خاص قرارداد

قسمت ششم: مشخصات

قسمت هفتم: نقشه ها

قسمت هشتم: بل احجام کاری

قسمت نهم: فورمه های قرارداد و تضمینات

مقدمه

این شرطنامه معیاری توسط اداره تدارکات ملی طبق اسناد مشابه معیاری داوطلبی مورد استفاده نهاد های چند جانبه انکشافی بین المللی ترتیب گردیده و توسط ادارات تدارکاتی در تدارک امور ساختمانی کوچک که قیمت تخمینی تدارکات الی (500) میلیون افغانی بوده و با استفاده از وجوه عامه[1] تمویل می گردند در روش های تدارکات داوطلبی باز، مقید، و تدارکات از منبع واحد مورد استفاده قرار می گیرد.

این شرطنامه در روشنی احکام قانون و طرزالعمل تدارکات ترتیب گردیده و در صورت مغایرت میان قانون و طرزالعمل تدارکات و مفاد این شرطنامه به قانون و طرزالعمل استناد می گردد.

با انفاذ این شرطنامه، شرطنامه معیاری تدارک اجناس منضمه متحدالمال شماره PPU/C024/1388 صادره واحد پالیسی تدارکات اسبق وزارت مالیه ملغی شمرده شده و قابل استفاده نمی باشد.

ادارات تدارکاتی می توانند به پیروی از حکم جزء 2 ماده چهارم قانون تدارکات، در تدارکات که توسط موسسات تمویل کننده تمویل می گردند از اسناد معیاری داوطلبی آن موسسات استفاده به عمل آورند.

نقل این شرطنامه از مراجع ذیل قابل دریافت می باشد:

ریاست عمومی اداره امور ریاست جمهوری
اداره تدارکات ملی
ریاست پالیسی تدارکات
قصر مرمرین، کابل، افغانستان

www.npa.gov.af

[1] وجوه عامه عبارت از پول یا سایر دارائی های مالی و عایدات اداره است که در مادهٔ هشتم قانون ادارهٔ امور مالی و مصارف عامه تصریح گردیده که شامل هرگونه منابع مالی مناسب به اداره با طی مراحل بودجوی و همچنان سایر وجوه بودجوی به شمول هزینه های کمکی و اعتبارات پولی که در اختیار اداره گذاشته می شود، می باشد.

قسمت اول: دستورالعمل برای داوطلبان

	الف. عمومیات
ماده 1- ساحه داوطلبی	1.1 اداره این شرطنامه را به منظور تدارک امور ساختمانی مندرج ***صفحه معلومات داوطلبی*** و ***قسمت 5. (شرایط خاص قرارداد)*** صادر مینماید. نام، نمبر تشخیصیه و تعداد بخش های این داوطلبی به شمول نام و نمبر تشخیصیه هر بخش (Lot) و نوع قرارداد در ***صفحه معلومات داوطلبی و شرایط خاص قرارداد*** درج می گردد.
	1.2 داوطلب برنده امور ساختمانی را به تاریخ مندرج ***صفحه معلومات داوطلبی*** و مندرجات ***شرایط خاص قرارداد*** تکمیل می نماید. 1.3 در این شرطنامه: 1- اصطلاح *"کتبی"* به معنی انجام ارتباطات طور تحریری مانند فکس، ایمیل و تلکس همراه با اسناد دریافتی توسط طرف مقابل می باشد؛ 2- در صورت لزوم مفرد به عوض جمع و جمع به عوض مفرد بکار برده می شود؛ 3- "روز" به معنی روز تقویمی می باشد.
ماده 2- وجوه	2.1 اداره، وجوه کافی برای تمویل تدارکات به شمول تمویل مراحل پیشبرد آن را تعهد و قسمتی از وجوه مالی تعهد شده را برای تادیات موجه تحت قرارداد امور ساختمانی که این شرطنامه به منظور آن صادر گردیده است به کار می گیرد. 2.2 وجوه عامه عبارت از پول یا سایر دارائی های مالی و عایدات اداره است که در مادهٔ هشتم قانون ادارهٔ امور مالی و مصارف عامه تصریح گردیده که شامل هرگونه منابع مالی مناسب به اداره با طی مراحل بودجوی و همچنان سایر وجوه بودجوی به شمول کمک ها و قرضه های که در اختیار اداره گذاشته می شود، می باشد.
ماده 3- فساد و تقلب	3.1 اداره، داوطلب، اکمال کننده، قراردادی و قراردادی فرعی مکلف اند اصول عالی اخلاقی را در مراحل داوطلبی، تطبیق و اجرای این قرارداد رعایت نمایند. روی این ملحوظ اصطلاحات آتی مفاهم ذیل را افاده می نمایند: 1- فساد: عبارت از درخواست، دریافت، دادن یا پیشنهاد به صورت مستقیم یا غیرمستقیم هرچیز با ارزشیکه به صورت غیرمناسب کارکردهای جانب دیگر (کارمندان تدارکات) را تحت تاثیر قرار دهد. 2- تقلب: ارتکاب هرگونه فروگذاری به شمول کتمان حقایق که عمداً و یا سهواً به منظور اغفال کارمندان تدارکات و مدیریت قرارداد جهت حصول منفعت مالی و غیر مالی و یا اجتناب از اجرای مکلفیت ها صورت گیرد. 3- تبانی: عبارت از سازش میان دو یا بیشتر داوطلبان و یا میان داوطلبان و کارمندان اداره که به منظور بدست آوردن مقاصد نامناسب به شمول تحت تاثیرقراردادن نادرست اعمال سائرین طرح گردیده باشد. 4- اجبار: عبارت از تهدید و یا ضرر رسانیدن به کارمندان تدارکات و مدیریت قرارداد و یا سایر داوطلبان به منظور تحت تاثیر قراردادن اعمال آنان به صورت مستقیم یا غیر مستقیم می باشد. 5- ایجاد اخلال و موانع: عبارت از تخریب، تزویر، تغییر یا کتمان اسناد و اظهارات نادرست در پروسه

	تدارکات و یا امور نظارتی مربوط می باشد. 3.2 اداره پیشنهاد اعطای قرارداد به داوطلب برنده که مستقیماً یا ازطریق نماینده مرتکب فساد، تقلب، تبانی، اجبار یا ایجاد اخلال و موانع در مراحل داوطلبی یا در اجرای قرارداد گردیده است را لغو می نماید. 3.3 اداره در صورت ارتکاب فساد، تقلب، تبانی، اجبار و اخلال در مراحل تدارکات توسط کارمند اداره، موضوع را در اسرع وقت به مراجع ذیربط ارجاع می نماید. 3.4 اداره داوطلب یا قراردادی را در صورت ارتکاب اعمال مندرج فقره (1) ماده چهل و نهم قانون تدارکات از اشتراک در مراحل تدارکات محروم می نماید. 3.5 داوطلب، قراردادی و قراردادی فرعی مکلف است، زمینه تفتیش و بررسی حسابات، یادداشت ها و سایراسناد مربوط به تسلیمی آفر و اجرای قرارداد را توسط مفتشین موظف از جانب اداره فراهم نماید.
ماده 4 - داوطلب واجد شرایط	4.1 داوطلب و شرکای وی میتوانند تابعیت هرکشوری را با رعایت محدودیت های مندرج ***صفحه معلومات داوطلبی*** داشته باشند. در صورت که داوطلب، قراردادی و قراردادی فرعی، ساکن، تبعه و یا ثبت در یک کشور بوده و یا مطابق قوانین همان کشور فعالیت نماید، تبعه همان کشور محسوب می گردد. 4.2 داوطلب نباید تضاد منافع داشته باشد، داوطلب با یک یا بیشتر جوانب این داوطلبی تضاد منافع دارد اگر بصورت مستقیم یا غیر مستقیم با شرکت یا طرف که طرح، مشخصات و سایر اسناد مربوط این تدارکات را ترتیب نموده و یا با شخص که منحیث مدیر پروژه تحت این داوطلبی پیشنهاد شده باشد ارتباط داشته باشد. داوطلب که تضاد منافع داشته باشد غیر واجد شرایط پنداشته می شود. شرکت یا شخص که توسط اداره، موظف به ارائه خدمات مشورتی در ترتیب و نظارت امور ساختمانی گردیده و همچنین شرکت های متعلق به آن در این داوطلبی غیر واجد شرایط پنداشته می شوند.
	4.3 اداره نمی تواند قرارداد را با داوطلب محروم شده و یا تحت محرومیت عقد نماید. لست داوطلبان محروم شده و تحت محرومیت از ویب سایت اداره تدارکات ملی قابل دریافت می باشد. 4.4 داوطلب مکلف است شواهد و مدارک تثبیت اهلیت خویش را مطابق مندرجات ***صفحه معلومات داوطلبی*** ارائه نماید.
ماده 5 - اهلیت داوطلب	5.1 تمام داوطلبان شرح اولیه شیوه کاری پیشنهادی و جدول امور ساختمانی بشمول نقشه ها و چارت های مورد نیاز را در ***قسمت 3 فورمه های داوطلبی***، ارائه می نمایند.
	5.2 در صورت انجام ارزیابی قبلی اهلیت داوطلبان، عقد قرارداد صرف با داوطلبان موفق در ارزیابی قبلی اهلیت صورت می گیرد. داوطلبان موفق در ارزیابی قبلی اهلیت معلومات تجدید شده در مورد اهلیت خویش و یا استمرار اهلیت ارزیابی شده را در روز تسلیمی آفر ارائه می نمایند. تجدید یا تأیید استمرار اهلیت در ***قسمت 3*** درج میگردد.
	5.3 در صورت عدم راه اندازی ارزیابی قبلی اهلیت داوطلبان، داوطلبان معلومات و اسناد ذیل را بر علاوه اسناد مندرج اجزای 2، 3، 4، 5 و 6 فقره (2) حکم هفدهم طرزالعمل تدارکات شامل ***قسمت 3*** می

نمایند. مگر اینکه در *صفحه معلومات داوطلبی* طور دیگر تذکر رفته باشد: 1- نقل اصلی اسناد که نشان دهنده وضیعت حقوقی، محل ثبت، آدرس تجارتی و نوع فعالیت داوطلب باشد؛ 2- صلاحیت نامه کتبی مهر و امضا شده؛ 3- ارزش مجموعی امور ساختمانی اجرا شده در 5 سال گذشته؛ 4- تجربه کاری با ماهییت و اندازه مشابه در پنج سال گذشته و جزئیات امور ساختمانی زیر کار و یا قرارداد شده با ذکر طرف قرارداد که می توان برای معلومات بیشتر با وی تماس گرفت. 5- اقلام عمده تجهیزات ساختمانی پیشنهاد شده برای اجرای این قرارداد؛ 6- اهلیت و تجارب کارمندان مدیریت ساحه و پرسونل تخنیکی که برای اجرای این قرارداد اختصاص داده می شود؛ 7- گزارش وضعیت مالی داوطلب مانند گزارش تفتیش یا بیانیه مفاد و ضرر یا اظهار نامه تصفیه مالیاتی در (5) سال گذشته؛ 8- مدارک که نشان دهنده موجودیت سرمایه دورانی کافی نزد داوطلب برای اجرای این قرارداد (دسترسی به اعتبارات (قرضه) و سایر منابع مالی قابل دسترس)، که بدون شمولیت پیش پرداخت قابل اجرا تحت این قرارداد بشتر از سایر تعدات مالی داوطلب برای سایر قرارداد ها و آفر های ارائه شده باشد. 9- معلومات در مورد دعاوی در جریان و یا اختتام یافته در پنج سال اخیر که داوطلب در آن دخیل بوده باشد بشمول طرفین دعوی، مبلغ تحت منازعه و احکام صادره در مورد. 10-معلومات در مورد اعطای قرارداد فرعی	
5.4 در صورت که داوطلب شرکت مشترک (JV) دو یا بیشتر شرکت باشد، داوطلب مشترک مکلف به رعایت موارد زیر می باشد. مگر اینکه در *صفحه معلومات داوطلبی*، طور دیگر تذکر رفته باشد: 1- آفر شامل معلومات مندرج بند 3 ماده 5 این *دستور العمل* برای هر شریک مشترک باشد؛ 2- آفر بمنظور الزامیت قانونی آن توسط تمام شرکا مهر و امضا شده باشد؛ 3- تمامی شرکا بصورت مشترک مسؤل تطبیق قرارداد مطابق شرایط آن می باشند؛ 4- یکی از شرکا منحیث شریک اصلی معرفی گردیده و مسؤل قبول مسؤلیت ها و پذیرش رهنمود ها به نمایندگی از سایر شرکا می باشد؛ 5- اجرای قرارداد بشمول پرداخت با شریک اصلی صورت میگیرد؛ 6- نقل موافقتنامه شرکت مشترک که توسط شرکا امضا گردیده است.	
5.5 جهت واجد شرایط شناخته شدن برای اعطای قرارداد، داوطلب باید معیار های اهلیت ذیل را دارا	

	باشد. مگر اینکه در *صفحه معلومات داوطلبی* طور دیگر تذکر رفته باشد: 1- حجم معاملات در سکتور ساختمانی در خلال مدت مندرج *صفحه معلومات داوطلبی*؛ 2- تجربه منحیث قراردادی اصلی در امور ساختمانی در حد اقل تعداد قرارداد های ساختمانی با اندازه، ماهیت و پیچیدگی معادل در میعاد مندرج *صفحه معلومات داوطلبی* (بمنظور مطابقت با این معیار داوطلب باید حد اقل (70) فیصد امور ساختمانی را تکمیل نموده باشد) قرارداد که تحت دعوا بوده و مبلغ تحت منازعه بیشتر از (10) فیصد قیمت قرارداد باشد، نمی تواند منحیث تجربه مد نظر گرفته شود؛ 3- یک پلان دسترسی (مالکیت و اجاره) به موقع تجهیزات مورد نیاز مندرج *صفحه معلومات داوطلبی*؛ 4- داشتن یک مدیر قرارداد با (5) سال تجربه کاری در امور ساختمانی با ماهیت مشابه بشمول حد اقل (3) سال تجربه کاری منحیث مدیر؛ 5- دارایی های سیال و یا انواع اعتبارات (قرضه) که کمتر از مبلغ تذکر رفته در *صفحه معلومات داوطلبی* نباشد و بیشتر از تعهدات مالی داوطلب برای سایر قرارداد ها بدون شمولیت پیش پرداخت قابل اجرا تحت این قرارداد باشد؛ استمرار دعاوی یا استمرار صدور فیصله حکمیت بر علیه داوطلب یا شریک داوطلب مشترک در گذشته منجر به فاقد اهلیت شمرده شدن داوطلب شده می تواند.
	5.6 برای مطابقت با حد اقل معیارات اهلیت مندرج جز 1 بند 5 ماده 5 این دستورالعمل، ارقام اهلیت هر شریک شرکت مشترک باهم جمع می گردد و مجموع ارقام اهلیت شرکا 100فیصد معیار اهلیت را تکمیل نماید. هر شریک باید حد اقل (25) فیصد و شریک اصلی حد اقل (40) فیصد معیار های اهلیت را تکمیل نماید. عدم تکمیل شرط بالا منجر به رد آفر شرکت مشترک می گردد. تجربه و منابع قراردادی فرعی در تکمیل معیار ها توسط داوطلب در نظر گرفته نمی شود، مگر اینکه در صفحه معلومات داوطلبی طور دیگر تذکر رفته باشد.
ماده 6- هر داوطلب یک آفر	6.1 هر داوطلب می تواند یک آفر را بصورت انفرادی یا منحیث شریک شرکت مشترک ارائه نماید. هر گاه داوطلب بیشتر از یک آفر ارائه نموده و یا در بیشتر از یک آفر شریک باشد منجر به رد تمام آفر های که داوطلب در آن اشتراک دارد میگردد. اشتراک منحیث قراردادی فرعی و آفر بدیل در صورتیکه مجاز باشد از این امر مستثنی است.
ماده 7- مصارف داوطلبی	7.1 داوطلب بمصرف خود آفر را تهیه و تسلیم نموده و اداره مسؤلیت چنین مصارف را ندارد.
ماده 8- بازدید از ساحه	8.1 داوطلب می تواند با قبول مسئولیت و خطرات مربوط از ساحه کار و محیط و ماحول آن بازدیده نموده و معلومات لازم جهت ترتیب آفر و عقد قرارداد امور ساختمانی را جمع آوری نماید. مصارف بازدید از محل به عهده داوطلب می باشد.

ب. شرطنامه	
ماده 9- مندرجات شرطنامه	9.1 این شرطنامه شامل قسمت های ذیل و ضمایم صادره مطابق ماده 11 این *دستور العمل* می باشد: قسمت اول: دستور العمل برای داوطلبان قسمت دوم: صفحه معلومات داوطلبی قسمت سوم: فورمه های داوطلبی قسمت چهارم: شرایط عمومی قرارداد قسمت پنجم: شرایط خاص قرارداد قسمت ششم: مشخصات قسمت هفتم: نقشه ها قسمت هشتم: بل احجام کاری[2] قسمت نهم: فورمه های قرارداد و تضمینات
ماده 10- توضیح شرطنامه	10.1 داوطلب می تواند در مورد این شرطنامه معلومات بیشتر را از اداره بصورت کتبی با تماس به آدرس مندرج *صفحه معلومات داوطلبی* مطالبه نماید، مشروط بر اینکه مطالبه متذکره حد اقل (7) روز در داوطلبی باز و (4) روز در داوطلبی مقید قبل از میعاد تسلیمی آفرها به اداره مواصلت نموده باشد. اداره درخلال مدت (3) روز کاری در داوطلبی باز و (2) روز کاری در داوطلبی مقید توضیح کتبی را به داوطلب ارسال می نماید. نقل این توضیح به تمام داوطلبانیکه شرطنامه را دریافت نموده اند بدون تذکر منبع درخواست ارسال میگردد. 10.2 به منظور توضیح و جواب به سوالات پیرامون مندرجات شرطنامه، درصورتیکه درشرطنامه ذکرشده باشد اداره میتواند، از داوطلب برای اشتراک در جلسه قبل از داوطلبی در محل، تاریخ و وقت مندرج در *صفحه معلومات داوطلبی*، دعوت نماید. 10.3 از داوطلب تقاضا می شود تا در صورتیکه سوال داشته باشد، آنرا بصورت تحریری قبل از تاریخ برگزاری جلسه قبل از داوطلبی به اداره تسلیم نماید. 10.4 گزارش جلسه قبل از داوطلبی، به شمول سوالات و جوابات ارائه شده بشمول هر جواب دیگری تهیه شده بعد از جلسه، درمدت حد اکثر (4) روز به تمام داوطلبانیکه شرطنامه را اخذ نموده اند، ارسال میگردد. هر گونه تعدیل شرطنامه در نتیجه جلسه قبل از داوطلبی با صدور ضمیمه شرطنامه در روشنی ماده 11 این دستورالعمل صورت می گیرد.
ماده 11- تعدیل شرطنامه	11.1 اداره میتواند، در طول میعاد تسلیمی آفر ها با صدور ضمیمه شرطنامه را تعدیل نماید. 11.2 ضمایم صادره جزء شرطنامه محسوب گردیده و بصورت کتبی به داوطلبانیکه شرطنامه را دریافت نموده

2 در قرارداد های بالمقطع، بل احجام کاری حذف و جدول فعالیت درج گردد.

	اند ارسال میگردد. داوطلبان دریافت ضمیمه را به صورت کتبی تصدیق می نمایند. 11.3 اداره می تواند به منظور در اختیار قراردادن وقت کافی برای داوطلبان جهت تهیه آفر، طی یک ضمیمه میعاد تسلیمی آفر ها را در مطابقت با بند 2 ماده 21 این دستورالعمل تمدید نماید.
ج. تهیه آفر ها	
ماده 12 - زبان آفر	12.1 تمام اسناد مربوط آفر به زبان که در *صفحه معلومات داوطلبی* مشخص گردیده ترتیب میگردد.
ماده 13- اسناد شامل آفر	13.1 آفر ارائه شده شامل اسناد ذیل می باشد: 1- تضمین آفر در مطابقت با ماده 17 این دستور العمل؛ 2- بل احجام کاری[3] قیمت گذاری شده؛ 3- فورمه آفر داوطلبی؛ 4- اسناد و فورم معلومات اهلیت؛ 5- آفر های بدیل در صورت که مجاز باشد؛ و 6- سایر مواد مطالبه شده در *صفحه معلومات داوطلبی*.
ماده 14 – قیم آفر	14.1 قرارداد برای تمام امور ساختمانی مندرج بند 1 ماده 1 این *دستورالعمل* به اساس بل احجام کار قیمت گذاری شده که توسط داوطلب ارائه می گردد می باشد.
	14.2 داوطلب باید نرخ ها و قیمت ها برای تمام اقلام امور ساختمانی مندرج بل احجام کاری را ارائه نماید. اقلام که برای آنها نرخ و قیمت ارائه نشده باشد، قیمت و نرخ آن در بل احجام کار شامل شده محسوب گردیده و پرداخت به آن صورت نمی گیرد. در صورتیکه مجموع قیمت قلم یا اقلامی که برای آن قیمت ارائه نشده است. از (10) فیصد قیمت آفر داوطلب تجاوز نماید، آفر وی غیر جوابگو محسوب میگردد. در صورت تصحیح، اغلاط خط زده شده، تصحیح شده امضا و تاریخ تصحیح درج گردد.
	14.3 تمام محصولات قابل پرداخت، مالیات، بشمول مالیات بر معاملات انتفاعی (BRT)[4] و سایر مکلفیت های مالی قابل پرداخت تحت این قرارداد 28 روز قبل از ختم میعاد تسلیمی آفر، در قیمت ها، نرخ ها و قیمت مجموعی آفر شامل گردد.
	14.4 درصورت تذکر در *صفحه معلومات داوطلبی* و *شرایط خاص قرارداد* و احکام ماده 47 *شرایط عمومی قرارداد*، نرخ ها و قیمت های آفر در جریان اجرای قرارداد قابل تعدیل میباشند. داوطلب معلومات لازم مندرج ماده *47 شرایط عمومی* و *خاص قرارداد* را توام با آفر خویش ارائه می نماید.

[4] Business Reciept Tax

ماده 15- اسعار آفر و پرداخت	15.1 داوطلب باید نرخ فی واحد و قیمت های مندرج آفر[5] را به واحد پولی افغانی ارایه نماید، مگر اینکه در *صفحه معلومات داوطلبی* طوری دیگر تذکر رفته باشد.
	15.2 منبع نرخ تبادله، نرخ فروش د افغانستان بانک در روز مندرج *صفحه معلومات داوطلبی* می باشد.
	15.3 داوطلب مکلف است جزئیات اسعار خارجی لازم را در آفر ارائه نماید.
ماده 16- میعاد اعتبار آفرها	16.1 آفر باید به مدت مندرج *صفحه معلومات داوطلبی* اعتبار داشته باشد. این مدت در داوطلبی های ملی نمی تواند بیشتر از (90) روز بعد از ختم میعاد تسلیمی آفر ها باشد. آفر های با مدت اعتبار کمتر از میعاد مندرج این شرطنامه، غیر جوابگو پنداشته شده، رد میگردد. در داوطلبی بین المللی میعاد اعتبار آفر بیشتر از 120 روز بوده نمی تواند. در حالات استثنائی اداره از داوطلب تقاضا می نماید تا مدت اعتبار آفر را به مدت مشخص تمدید نماید. تقاضای اداره برای تمدید و جواب داوطلب طور کتبی صورت میگیرد. در صورت تمدید میعاد اعتبار آفر، میعاد اعتبار تضمین آفر نیز برای مدت مشابه تمدید میگردد. داوطلب نمی تواند در آفر تمدید شده خویش تغییرات وارد نماید، حالات مندرج ماده 17 این دستورالعمل از این امر مستثنی است. در صورت رد درخواست تمدید میعاد اعتبار آفر از جانب داوطلب، تضمین آفر مسترد می گردد. در صورت در جریان بودن طی مراحل محرومیت داوطلب، تضمین آفر وی مسترد نمیگردد.
ماده 17- تضمین آفر و اظهار نامه تضمین آفر	17.1 داوطلب مکلف است، تضمین آفر یا اظهار نامه تضمین آفر را منحیث جزء آفر خود تهیه نماید. آفر بدون تضمین آفر غیر جوابگو پنداشته شده، رد میگردد.
	17.2 مقدار تضمین آفر در *صفحه معلومات داوطلبی* مشخص گردیده و می تواند به واحد پول افغانی و یا سایر اسعار قابل تبدیل مطابق *صفحه معلومات داوطلبی* ارایه گردد. تضمین آفر می تواند: 1- به شکل ضمانت بانکی و پول نقد ارایه گردد. 2- داوطلب می تواند تضمین آفر را از یک نهاد معتبر مالی هر کشور واجد شرایط تهیه نماید. هر گاه نهاد صادر کننده تضمین آفر خارج از جمهوری اسلامی افغانستان موقعیت داشته باشد، باید نهاد مالی مشابه در داخل جمهوری اسلامی افغانستان اجرای تضمین آفر را ضمانت نماید. 3- تضمین آفر باید کاملا در مطابقت با یکی از فورم های تضمین آفر مندرج *قسمت 9 (فورمه های قرارداد و تضمینات)* و یا فورمه های دیگری که قبل از تسلیمی آفر توسط اداره منظور گردیده باشد، ترتیب گردد. 4- در صورت تطبیق هدایت بند 5 ماده 17 *این دستورالعمل*، با درخواست کتبی اداره به اسرع وقت قابل پرداخت باشد. 5- نسخه اصلی آن تسلیم داده شود. کاپی ها قابل قبول نخواهد بود. 6- میعاد اعتبار تضمین آفر یا اظهار نامه تضمین آفر در مطابقت با بند 2 ماده 16 این دستورالعمل، حد

[5] در قرارداد های با پرداخت بالمقطع "قیمت فی واحد و قیمت ها" با "قیمت سر جمع" تعویض گردد.

اقل (28) روز بیشتر از میعاد اعتبار آفر و یا میعاد تمدید شده آن باشد.	
17.3 در صورت که تضمین آفر یا اظهار نامه تضمین آفر در مطابقت با بند 1 ماده 17 این دستورالعمل مطالبه گردیده باشد، تمام آفر های که توام با تضمین آفر یا اظهار نامه تضمین آفر مطابق بند فوق الذکر نباشد، غیر جوابگو پنداشته شده رد می گردند.	
17.4 تضمین آفر داوطلبان غیر موفق بعد از عقد قرارداد با داوطلب برنده، به آنان مسترد میگردد.	
17.5 در حالات ذیل اظهارنامه تضمین آفر تطبیق و یا تضمین آفر مسترد نمی گردد: 1-در صورت تغییر یا انصراف از آفر بعد از انقضای مدت معینه تسلیمی آن به استثنای مورد بند 2 ماده 16 این دستور العمل؛ 2-در صورت انکار داوطلب از پذیرش تصحیح اشتباهات حسابی در جدول قیمت های ارایه شده در آفر؛ 3-در صورت اجتناب داوطلب از پذیرش اشتباهات محاسبوی در آفر در مطابقت با بند 2 ماده 28 این دستور العمل؛ 4-اجتناب داوطلب برنده از عقد قرارداد در خلال مدت معینه؛ 5-عدم ارائه تضمین اجراء قرارداد توسط داوطلب برنده؛ 6-در صورت محرومیت داوطلب به دلیل تخطی در این داوطلبی.	
17.6 در صورت که داوطلب شرکت مشترک (JV) باشد، تضمین آفر یا اظهار نامه تضمین آفر باید بنام داوطلب مشترک (JV) باشد.	
18.1 آفرهای بدیل صرف در صورتی قابل قبول خواهد بود که در *صفحه معلومات داوطلبی* از قبولی آن تذکر رفته باشد. در صورت قبولی آفر بدیل طبق احکام بند 1 و 2 ماده 18 این دستور العمل اجراآت صورت میگیرد و پذیرش یکی از گزینه های ذیل در صفحه معلومات داوطلبی مشخص میگردد: 1- داوطلب می تواند آفر های بدیل را با آفر اصلی تسلیم نموده و اداره صرف در صورت که آفر اصلی ارائه شده دارائی نازلترین قیمت باشد، آفر بدیل را ملاحظه می نماید. یا 2- داوطلب می تواند آفر بدیل را بدون آفر اصلی تسلیم نماید که در این صورت آفر های اصلی و آفر های بدیل هر کدام به نوبه خود ارزیابی می گردند. 18.2 آفر های بدیل تمام معلومات لازم بشمول محاسبه دیزاین، مشخصات تخنیکی، جزئیات قیمت ها، شیوه پیشنهادی اعمار، پیش پرداخت و تاریخ تکمیل بدیل در حدود مناسب و دیگر جزئیات مربوط جهت ارزیابی آفر های بدیل توسط اداره را ارائه نمایند.	ماده 18- آفر های بدیل
19.1 داوطلب مکلف است، یک نقل اصلی تمام اسناد شامل آفر را مطابق ماده 13 این دستورالعمل ترتیب و با علامه کلمه "اصل" علامه گذاری نماید. بر علاوه کاپی های آفر با کلمه "کاپی" علامه گذاری شده و به	ماده 19- شکل و امضاء آفر

	تعداد مندرج *صفحه معلومات داوطلبی* تسلیم گردد. درصورت موجودیت تفاوت میان اصل و کاپی، اصل آن قابل اعتبار خواهد بود.
	19.2 اصل و کاپی های آفر باید تایپ گردد و یا با رنگ پاک ناشدنی نوشته شده و توسط نماینده قانونی داوطلب (رئیس، معاون یا نماینده با صلاحیت) در مطابقت با جزء 1 بند 3 ماده 5 این دستورالعمل امضا و مهر گردد. تمام صفحات آفر که نوشته یا تعدیل گردیده باید توسط شخص که آفر را امضا نموده، امضا گردد.
	19.3 هرگونه وسط نویسی، تراش، یا دوباره نویسی صرف درصورتی قابل اعتبار میباشد که توسط شخصیکه آفر را امضا نموده یا نماینده با صلاحیت داوطلب امضا شده باشد.
	19.4 هرگونه تغییر یا افزود در آفر قابل قبول نخواهد بود، مگر اینکه مطابق هدایات اداره یا برای اصلاح اشتباهات داوطلب باشد. که در این صورت اصلاح اشتباهات توسط شخصی که آفر را امضا نموده، امضا می گردد.
د. تسلیمی آفرها	
ماده 20- تسلیمی، مهر و علامت گذاری آفر	20.1 داوطلب می تواند آفر خویش را شخصاً یا توسط پست ارسال نماید. ارسال الکترونیکی آفر ها در صورت تذکر آن در *صفحه معلومات داوطلبی*، امکان پذیر می باشد. در صورت مجاز بودن ارسال آفر الکترونیکی، داوطلب از روش متذکره *صفحه معلومات داوطلبی* پیروی می نماید. داوطلب آفر را در پاکت های جداگانه سربسته و مهر شده گذاشته و بالای آنها کلمه "اصل" و "کاپی" بنویسد.
	20.2 پاکت های آفر باید به طور ذیل ترتیب گردیده باشد: 1-عنوانی اداره تدارکاتی در مطابقت به *صفحه معلومات داوطلبی* باشد؛ 2-حاوی نام، نمبر تشخیصیه داوطلبی متذکره *صفحه معلومات داوطلبی* و *شرایط خاص قرارداد* باشد. 3-حاوی هشدار مبنی بر عدم بازگشایی آن قبل از تاریخ آفر گشایی در مطابقت به مواد مربوط دستور العمل.
	20.3 بر علاوه نیاز تشخیصیه مندرج بند 2 ماده 20 دستور العمل، داخل بسته حاوی نام و آدرس داوطلب باشد تا در صورت اعلام آفر نا وقت رسیده، آفر باز نشده مسترد گردد.
	20.4 درصورتیکه پاکت بسته و علامه گذاری نشده باشد، اداره مسؤلیت بیجایی یا باز شدن آفر قبل از ضرب العجل را ندارد.
ماده 21- میعاد تسلیمی آفرها	21.1 آفر ها باید قبل از ختم میعاد تسلیمی مندرج *صفحه معلومات داوطلبی* به آدرس مندرج *صفحه معلومات داوطلبی* تسلیم گردند.

	21.2 اداره می تواند در صورت لزوم، با صدور یک تعدیل طبق ماده 11 *دستور العمل برای داوطلبان*، میعاد تسلیمی آفر ها را تمدید نماید. در این صورت تمامی حقوق و مکلفیت های اداره و داوطلب در طول میعاد تسلیمی تمدید شده ادامه می یابد.
ماده 22– آفر های نا وقت رسیده	22.1 آفر های ناوقت رسیده رد گردیده و بدون باز شدن مسترد میگردند.
ماده 23- انصراف، تعویض و تعدیل آفرها	23.1 داوطلب می تواند، قبل از ختم میعاد تسلیمی آفر ها، با ارسال اطلاعیه کتبی که توسط نماینده با صلاحیت داوطلب امضاء شده باشد و کاپی صلاحیت نامه مربوط موجود باشد، آفر خویش را تعویض، تعدیل و یا از آن انصراف نماید. اطلاعیه کتبی توام با آفر های تعویض، انصراف یا تعدیل شده بوده و این اطلاعیه باید: 1- در مطابقت با مواد 19 و 20 این دستورالعمل ارسال گردیده، بر علاوه پاکت های مربوط نیز با کلمات "انصراف"، "تعویض" یا "تعدیل" نشانی شده باشد. 2- قبل از ختم میعاد تسلیمی آفر ها توسط اداره دریافت شده باشد.
	23.2 تعویض یا تعدیل آفر ها بعد از ضرب الاجل تسلیمی آفر صورت گرفته نمی تواند.
	23.3 هرگونه انصراف، تعویض و تعدیل آفر ها در فاصله زمانی میان ضرب الاجل تسلیمی آفر ها و ختم میعاد اعتبار آفر طوری که در فورمه تسلیمی آفر تذکر رفته بشمول میعاد تمدید شده اعتبار آفر صورت گرفته نمی تواند. انصراف در چنین حالت منتج به عدم مسترد نمودن تضمین آفر یا اجرای اظهار نامه تضمین آفر مطابق ماده 17 *دستور العمل برای داوطلبی* میگردد.
	23.4 داوطلب تخفیف را تنها در آفر اولی یا در اثر تعدیل در مطابقت با این ماده دستور العمل پیشنهاد می نماید.
هـ آفر گشایی و ارزیابی	
ماده 24– آفر گشایی و ارزیابی	24.1 اداره آفر های دریافت شده را بشمول تعدیلات مطابق ماده 23 این دستور العمل در محضر عام در محل، تاریخ و زمان که در *صفحه معلومات داوطلبی* تذکر رفته، باز می نماید. در صورت ارسال آفر ها بصورت الکترونیکی، روش خاص آفر گشایی مربوط در *صفحه معلومات داوطلبی* درج گردد.
	24.2 در مجلس آفر گشایی، رییس هیئت آفر گشایی ابتدا آفر هایی را که با کلمه "انصراف" نشانی شده و قبل از ختم میعاد تسلیمی آفر ها اطلاعیه انصراف خویش را تسلیم نموده اند، را اعلام و بدون باز شدن مسترد می نماید.
	24.3 هیئت آفر گشایی آفر ها را باز نموده، نام داوطلب، قیم آفر، مجموعه مبلغ هر آفر و هر گونه آفر بدیل (در صورت درخواست یا مجاز بودن آفر بدیل)، هر گونه تخفیف، انصراف، تعویض، تعدیل، موجودیت یا عدم موجودیت تضمین آفر یا اظهار نامه تضمین آفر در صورت لزوم، و سایر جزئیات را که اداره مناسب بداند قرائت می نماید. در آفر گشایی هیچ آفر مسترد نمی گردد، مگر اینکه مطابق بند 1 ماده 22 این دستور

	العمل نا وقت رسیده باشد. آفر های تعویض و تعدیل تسلیم شده مطابق ماده 23 این دستور العمل برای ارزیابی بیشتر مد نظر گرفته نشده و بدون باز شدن مسترد میگردد.
	24.4 اداره رویداد جلسه آفر گشایی را بشمول معلومات آشکار شده در مطابقت با بند 3 ماده 24 این دستور العمل تهیه می نماید.
	24.5 هیئت آفر گشایی، فورم های معیاری آفر گشایی صادره اداره تدارکات ملی را در جلسه مذکور خانه پری، امضاء و بمنظور مصئونیت و عدم تغییر در مندرجات آنها با دقت چسپ شفاف (اسکاشتیپ) می نماید. 24.6 در صورتیکه داوطلبان جدول قیمت های ارائه شده در آفر و فورم معلومات اهلیت خویش را چسپ شفاف (شکاستیپ) ننموده باشند، هیئت آفر گشائی مکلف است آنها را نیز چسپ شفاف (شکاستیپ) نماید.
ماده 25- محرمیت	25.1 معلومات مربوط به ارزیابی ابتدایی، وضاحت، ارزیابی مفصل، مقایسه و ارزیابی بعدی اهلیت داوطلبان و پیشنهاد اعطاء قرارداد الی زمان نشر اطلاعیه تصمیم اعطاء قرار داد مطابق بند 4 ماده 34 این دستور العمل محرم بوده، نباید افشاء گردد. هر نوع تلاش توسط داوطلب بمنظور اعمال نفوذ در مراحل ارزیابی ابتدایی، مفصل، ارزیابی بعدی اهلیت داوطلبان و تصمیم اعطای قرار داد منجر به رد آفر وی میگردد. علی الرغم موارد فوق، از زمان آفر گشایی الی عقد قرارداد، درصورتیکه داوطلب تقاضای تماس با اداره را در هر مورد مربوط به مراحل داوطلبی داشته باشد، باید به صورت کتبی آن را انجام دهد.
ماده 26– توضیح آفر ها	26.1 اداره می تواند در مورد آفر از داوطلب طور کتبی توضیح مطالبه نماید. توضیح داوطلب نیز بشکل کتبی مطابق مندرج در خواست، صورت گرفته و نمیتواند در محتوا، ماهیت، و قیمت آفر تغییر وارد نماید، مگر اینکه تصحیح اشتباهات محاسبوی را قبول نماید. هر نوع توضیح ارائه شده بدون درخواست اداره، قابل قبول نمی باشد.
ماده 27- ارزیابی و تشخیص جوابگویی آفر ها	27.1 اداره قبل از ارزیابی مفصل آفر ها، باید موارد ذیل را تشخیص نماید: 1-معیارات واجد شرایط مطابق ماده 4 این دستور العمل را بر آورده می سازد؛ 2- بطور مناسب امضاء گردیده است؛ 3-دارای تضمین آفر می باشد؛ و 4- جوابگوی معیارات و شرایط شرطنامه می باشد.
	27.2 آفر جوابگو آفریست که بدون انحراف، استثناء و از قلم افتادگی عمده مطابق با معیارات، شرایط و مشخصات شرطنامه باشد. انحراف، استثناء و از قلم افتادگی زمانی عمده پنداشته می شود که: 1- تاثیر قابل ملاحظه بالای حدود، کیفیت یا انجام امور ساختمان داشته باشد؛ 2- ناسازگاری با اسناد داو طلبی داشته که حقوق اداره یا مکلفیت های داو طلب تحت این قرار داد را بر خلاف شرطنامه محدود نماید؛ 3- در صورت تصحیح، باعث کاهش موقعیت رقابتی سایر داوطلبان گردد.

27.3 آفر که در مطابقت به مندرجات شرطنامه جوابگو نباشد رد گردیده و بعداً با اصلاح انحرافات، استثنأت یا قلم افتاگی جوابگو نمیگردد.	
27.4 هیچ مذاکره با داوطلب با نازلترین نرخ یا با سایر داوطلبان صورت گرفته نمی تواند.	
27.5 داوطلب مسؤلیت های منحیث شرط عقد قرارداد که در شرطنامه از آن تذکر نرفته، را ندارد تا تغییر قیمت یا تعدیل آفر صورت گیرد.	
28.1 اداره آفر های را که در ارزیابی ابتدایی، واجد شرایط شناخته شوند را ارزیابی مالی نموده و به عنوان بخش از ارزیابی مالی جهت تصحیح اشتباهات حسابی بررسی می نماید. تصحیح اشتباهات محاسبوی به شکل ذیل صورت میگیرد: 1- هرگاه تفاوتی میان مبلغ به حروف و ارقام وجود داشته باشد، مبلغ به حروف مدار اعتبار خواهد بود. 2- درصورت عدم توافق نرخ فی واحد با قیمت مجموعی قلم مربوط، نرخ فی واحد مد نظر گرفته شده، قیمت مجموعی تصحیح میگردد. مگراینکه ازنظر اداره به صورت واضح کدام علامه اعشاری در قیمت فی واحد بیجا تحریر گردیده باشد، که در اینصورت قیمت مجموعی مد نظر گرفته شده و قیمت فی واحد اصلاح می گردد؛	ماده 28 – تصحیح اشتباهات
28.2 هرگاه داوطلب تصحیح اشتباهات محاسبوی آفر خویش را قبول نکند، آفر وی رد و تضمین آفر وی غیر قابل استرداد دانسته شده یا اظهارنامه تضمین آفر مطابق جزء 2 بند 5 ماده 17 این دستور العمل اجرا می گردد.	
29.1 آفر ها به واحد پولی افغانی مطابق بند 1 ماده 15 این دستور العمل ارزیابی میگردد، در صورتیکه، داوطلب نرخ مبادله دیگری را استفاده نموده باشد نخست قیمت آفر به واحد پولی افغانی با استفاده از نرخ مبادله مشخص شده مندرج آفر تبدیل و ارزیابی آفر ها صورت میگردد. مگر اینکه در ***صفحه معلومات داوطلبی*** طور دیگر ذکر گردیده باشد.	ماده 29– اسعار در ارزیابی آفر
30.1 اداره آفر دارای نازلترین قیمت ارزیابی شده را در مطابقت با معیارات و شرایط و مشخصات تخنیکی مندرج شرطنامه جهت تشخیص جوابگو بودن آن ارزیابی می نماید. در صورتیکه آفر دارای نازلترین قیمت ارزیابی شده، پس از ارزیابی تخنیکی و در صورت لزوم ارزیابی مفصل جوابگو تشخیص گردد، هیئت ارزیابی می تواند پروسه ارزیابی را ختم، گزارش خویش را به آمر اعطاء ارائه نماید. در صورتیکه آفر دارای نازلترین قیمت ارزیابی شده، جوابگو تشخیص نگردد، هیئت ارزیابی، آفر بعدی دارای قیمت نازلتر ارزیابی شده را مورد ارزیابی تخنیکی و در صورت لزوم ارزیابی مفصل قرار می دهد.	ماده 30- ارزیابی و مقایسه آفر ها
30.1 اداره در ارزیابی آفر ها، قیمت ارزیابی شده هر آفر را طور ذیل تعیین می نماید: 1- تصحیح اشتباهات محاسبوی مطابق ماده 28 این دستور العمل؛ 2- منهای هر گونه وجه احتیاطی در بل احجام کار و جمع مزد کار که بصورت رقابتی قیمت گذاری شده	

	اند؛ 3- تطبیق یک تعدیل مناسب برای هر گونه تفاوت ها، انحرافات، پیش پرداخت و تاریخ تکمیل بدیل در حدود معقول قبلاً تعیین شده یا پیشنهاد های بدیل در مطابقت به ماده 18 این دستور العمل؛ 4- تطبیق تعدیلات مناسب که انعکاس دهنده تخفیفات یا دیگر تغییر قیمت پیشنهاد شده مطابق بند 5 ماده 23 این دستور العمل؛
	30.2 حق قبول یا رد هر گونه تفاوت، انحراف یا پیشنهاد بدیل برای اداره محفوظ می باشد. تفاوت ها، انحرافات و پیشنهادات بدیل و دیگر عوامل بیشتر از نیازمندیهای شرطنامه یا اینکه سبب مفاد غیر ضروری اداره گردد، در ارزیابی مد نظر گرفته نمی شود.
	30.3 در ارزیابی آفر، اثر تخمینی هر گونه شرایط تعدیل قیم در جریان اجرای قرارداد تحت ماده 47 ***شرایط عمومی قرارداد***، مد نظر گرفته نمی شود.
	30.4 در صورت که شرطنامه دربرگیرنده دو یا بیشتر از دو بخش باشد، اداره تخفیفات داوطلبان را جهت کاهش هزینه ترکیب تمام بخش ها تطبیق می نماید.
ماده 31- ترجیح داخلی	31.1 ترجیح تدارکات از منابع داخلی در روشنی حکم چهارم طرزالعمل تدارکات تطبیق می گردد.
واعطاء قرارداد	
ماده 32 – معیارات اعطاء قرارداد	32.1 اداره قرارداد را به داوطلب واجد شرایط که آفر جوابگو با نازلترین قیمت ارزیابی شده را ارایه نموده، اعطاء می نماید.
ماده 33– حق قبول هر آفر و رد یک یا تمام آفر ها	33.1 علی الرغم ماده 32 این دستور العمل، اداره حق قبول یا رد هر آفر، فسخ مراحل تدارکات و رد تمام آفر ها را در هر زمان پیش از قبولی آفر بدون تحمل کدام مسؤلیت به داوطلب متاثر شده یا داوطلبان دارا می باشد مشروط بر اینکه دلایل رد آفر ها یا فسخ مراحل تدارکات به اسرع وقت بطور رسمی به اطلاع داوطلبان رسانیده شود.
ماده 34 – اطلاعیه اعطاء و امضای موافقتنامه قرارداد	34.1 اداره بعد از ختم میعاد اطلاعیه تصمیم اعطای قرارداد و یا رسیدگی به اعتراضات داوطلبان، در صورتیکه قرارداد در حیطه صلاحیت آمر اعطای مربوطه باشد، نامه قبولی آفر را به داوطلب برنده ارسال مینماید. در صورتیکه قرارداد در حیطه صلاحیت کمیسیون تدارکات ملی باشد، بعد از منظوری آن کمیسیون، نامه قبولی آفر به داوطلب برنده ارسال می شود. اداره نامه قبولی را بعد از قبول آفر، پیش از ختم میعاد اعتبار آفر به داوطلب برنده ارسال می نماید. این نامه بیان کننده قیمت قرارداد بوده که بعد از اجرا، تکمیل، و مراقبت امور ساختمانی به قراردادی پرداخت میگردد.
	34.2 اداره، قرارداد را در مطابقت به شرطنامه، آفر داوطلب برنده ترتیب و بعد از اخذ منظوری آمر اعطاء در طی میعاد اعتبار آفر به داوطلب برنده ارسال می نماید. داوطلب برنده مکلف است. قرارداد را در مدت (10) روز بعد از دریافت امضا نموده و به اداره تسلیم نماید

	34.3 اداره بعد از عقد قرارداد با داوطلب برنده، معلومات ذیل را در ویب سایت خویش، ویب سایت اداره تدارکات ملی و سایر ویب سایت های که از طرف اداره تدارکات ملی تجویز میگردند، نشر می نماید: 1-نام داوطلبانیکه آفر تسلیم نموده اند؛ 2-قیمت های خوانده شده در آفر گشایی؛ 3-نام و قیمت ارزیابی شده هر آفر؛ 4- نام داوطلبانیکه آفر هایشان رد گردیده و دلایل رد آن؛ 5- نام داوطلب برنده، قیمت ارائه شده، مدت و خلاصه حدود قرارداد اعطا شده.
	34.4 بعد از نشر اطلاعیه عقد قرارداد، در صورتیکه داوطلبان غیر موفق دلایل عدم موفقیت آفر خویش را بصورت کتبی از اداره مطالبه نمایند. اداره پاسخ خویش را بصورت کتبی در اسرع وقت با ذکر دلایل عدم انتخاب آفر ارائه می نماید.
ماده 35- تضمین اجراء	35.1 داوطلب برنده مکلف است، درخلال مدت (10) روز بعد ازدریافت نامه قبولی آفر، تضمین اجرای قرارداد را در مطابقت با شرایط عمومی قرارداد، در فورم تضمین اجرا که شامل ***قسمت 8 (فورمه های قرارداد)*** یا سایر اشکال قابل قبول به اداره باشد به اسعار که در نامه قبولی آفر از آن نامبرده شده است ، ارایه نماید.
	35.2 در صورت ارائه تضمین اجرا بشکل تضمین بانکی، داوطلب می تواند تضمین اجرا را از یک بانک مقیم در جمهوری اسلامی افغانستان یا بانک خارجی قابل قبول اداره که نمایندگی بمنظور اجرای این تضمین در جمهوری اسلامی افغانستان داشته باشد، فراهم نماید.
	35.3 درصورتیکه داوطلب برنده نتواند شرط بند 1 ماده 35 و بند 3 ماده 34 این دستور العمل را برآورده سازد، اعطای قرارداد فسخ و تضمین آفر مسترد نمیگردد. 35.4 اداره فوراً پس از دریافت تضمین اجرا و تثبیت صحت و سقم آن، داوطلبان غیرموفق را از عقد قرارداد با داوطلب برنده و عدم موفقیت آنان طور کتبی اطلاع داده و تمام تضمینات آفر آنان را مسترد می نماید.
ماده 36- پیش پرداخت و تضمین پیش پرداخت	36.1 اداره پیش پرداخت را در مقابل تضمین پیش پرداخت که در ***شرایط عمومی قرارداد*** از آن تذکر رفته، می پردازد. پیش پرداخت نمی تواند بیشتر از مبلغ مندرج ***صفحه معلومات داوطلبی*** باشد. فورم تضمین بانکی پیش پرداخت شامل در ***فورمه های قرارداد*** و ***تضمین*** قسمت 9 این شرطنامه می باشد.
ماده 37- مرجع حل و فصل منازعات	37.1 مرجع حل و فصل منازعات در شرایط خاص قرارداد درج میگردد.
ماده 38- حق شکایت داوطلبان	38.1 هرگاه داوطلب در نتیجه تخلف از احکام قانون و طرزالعمل تدارکات متضرر یا خساره مند گردیده یا

	گردد، می تواند اعتراض خویشرا به اداره و در صورت لزوم درخواست تجدید نظر را به *کمیته بررسی اداری* که محل و آدرس آن در *صفحه معلومات داوطلبی* مشخص گردیده، ارسال نماید.

قسمت دوم: صفحه معلومات داوطلبی

تعدیلات؛ ضمایم و ماده ها در دستورالعمل برای داوطلبان

الف. عمومیات

ماده 1 دستورالعمل برای داوطلبان

اداره: **وزارت زراعت، آبیاری و مالداری** می باشد.

نام و شماره این پروژه های اعمار چهار باب قوطن برای نگهداری حیوانات درموقع زایمان در چهار ولایت(فاریاب، کندز، جوزجان و هرات)می باشد.

شماره داوطلبی: MAIL/PD/NCB/W/232-01-02-03-04/98

نام و شماره بخش های شامل این داوطلبی عبارتند از:

لات	نام پروژه	شماره داوطلبی
لات:1	پروژه اعمار یک باب قوطن برای نگهداری حیوانات واقع قریه عطاخان خوجه ولسوالی پشتون کوت ولایت فاریاب.	**MAIL/PD/NCB/W/232-01/98**
لات:2	پروژه اعمار یک باب قوطن براری نگهداری حیوانات درموقع زایمان واقع قریه قجرخان ولسوالی دشت ارچی ولایت کندز	**MAIL/PD/NCB/W/232-02/98**
لات:3	پروژه اعمار یک باب قوطن براری نگهداری حیوانات درموقع زایمان واقع دشت شور جر افغانیه مرکز شهر شبرغان ولایت جوزجان	**MAIL/PD/NCB/W/232-03/98**
لات:4	پروژه اعمار یک باب قوطن براری نگهداری حیوانات درموقع زایمان واقع قریه کمرکلاغ ولسوالی گذاره ولایت هرات	**MAIL/PD/NCB/W/232-04/98**

امور ساختمانی: می باشد.

نوع قرارداد: قرارداد باالمقطع میباشد.

ماده 1.2 دستور العمل برای داوطلبان

تاریخ تکمیلی امور ساختمان از شروع کار:

لات	معیاد تکمیلی کار

	لات:1 — ۹ ماه تقویمی لات:2 — ۹ ماه تقویمی لات:3 — ۹ ماه تقویمی لات: 4 — ۹ ماه تقویمی می باشد.
ماده 4.1 دستورالعمل برای داوطلبان	داوطلبان کشور های ذیل واجد شرایط نمی باشند: **قابل تطبیق نیست.**
ماده 4.3 دستورالعمل برای داوطلبان	لست شرکت های محروم شده و تحت پروسه محرومیت از اشتراک در تدارکات عامه از آدرس ذیل قابل دریافت می باشد: {www.npa.gov.af}
ماده 5.3[6] دستورالعمل برای داوطلبان	**در صورت تعدیل معلومات مندرج بند 3 ماده 5 دستور العمل برای داوطلبان:** **قابل تعدیل نیست** **1-** (نقل اصلی اسناد که نشان دهنده وضیعت حقوقی، محل ثبت، آدرس تجارتی و نوع فعالیت داوطلب باشد؛ **2-** صلاحیت نامه کتبی مهر و امضا شده؛ **3-** ارزش مجموعی امور ساختمانی اجرا شده در **5** سال گذشته؛ **4-** تجربه کاری با ماهییت و اندازه مشابه در پنج سال گذشته و جزئیات امور ساختمانی زیر کار و یا قرارداد شده با ذکر طرف قرارداد که می توان برای معلومات بیشتر با وی تماس گرفت. **5-** اقلام عمده تجهیزات ساختمانی پیشنهاد شده برای اجرای این قرارداد؛ **6-** اهلیت و تجارب کارمندان مدیریت ساحه و پرسونل تخنیکی که برای اجرای این قرارداد اختصاص داده می شود؛ **7-** گزارش وضعیت مالی داوطلب مانند گزارش تفتیش یا بیانیه مفاد و ضرر یا اظهار نامه تصفیه مالیاتی در (**5**) سال گذشته؛ **8-** مدارک که نشان دهنده موجودیت سرمایه دورانی کافی نزد داوطلب برای اجرای این قرارداد (دسترسی به اعتبارات (قرضه) و سایر منابع مالی قابل دسترس)، که بدون شمولیت پیش پرداخت قابل اجرا تحت این قرارداد بشتر از سایر تعدات مالی داوطلب برای سایر قرارداد ها و آفر های ارائه

6 در صورت تطبیق ارزیابی قبلی اهلیت، این ماده حذف گردد .

	شده باشد. **9**- معلومات در مورد دعاوی در جریان و یا اختتام یافته در پنج سال اخیر که داوطلب در آن دخیل بوده باشد بشمول طرفین دعوی، مبلغ تحت منازعه و احکام صادره در مورد. **10**- معلومات در مورد اعطای قرارداد فرعی)
ماده 5.3[7] جزء 10 دستورالعمل برای داوطلبان	فیصدی مجاز واگذاری به قراردادی فرعی: *قراردادی می تواند الی 20 فیصد قیمت مجموعی قرارداد به قرار دادی فرعی واگذار نماید.*
ماده 5.4 دستورالعمل برای داوطلبان	***11***- *در صورت ورود تعدیل در اهلیت لازم مطالبه شده از داوطلبان که مندرج بند **4** ماده **5** دستور العمل برای داوطلبان میباشد:* **12**- آفر شامل معلومات مندرج بند **3** ماده **5** این دستور العمل برای هر شریک مشترک باشد؛ **13**- آفر بمنظور الزامیت قانونی آن توسط تمام شرکا مهر و امضا شده باشد؛ **14**- تمامی شرکا بصورت مشترک مسؤل تطبیق قرارداد مطابق شرایط آن می باشند؛ **15**- یکی از شرکا منحیث شریک اصلی معرفی گردیده و مسؤل قبول مسؤلیت ها و پذیرش رهنمود ها به نمایندگی از سایر شرکا می باشد؛ **16**- اجرای قرارداد بشمول پرداخت با شریک اصلی صورت میگیرد **17**- نقل موافقتنامه شرکت مشترک که توسط شرکا امضا گردیده است **18**- مجموع ارقام اهلیت شرکا **100** فیصد معیار اهلیت را تکمیل نماید. هر شریک باید حد اقل (**25**) فیصد و شریک اصلی حد اقل (**40**) فیصد معیار های اهلیت را تکمیل نماید. عدم تکمیل شرط بالا منجر به رد آفر شرکت مشترک می گردد. **19**- تضمین آفر یا اظهارنامه تضمین آفر باید بنام داوطلب مشترک(**JV**) باشد.
ماده 5.5 دستورالعمل برای داوطلبان	در صورت تعدیل معیارات اهلیت مندرج بند 5 ماده 5 *دستور العمل برای داوطلبان:* قابل تعدیل نمی باشد
ماده 5.5 جزء 1 دستورالعمل برای داوطلبان	حد اقل لازم حجم معاملات امور ساختمانی اجرا شده توسط داوطلب در یکی از پنج سال اخیر لات | معیار حجم معاملات سالانه

7 اعطای قراردادهای فرعی در روشنی مادهمسی و هشتم قانون تدارکات و حکم یکصد و پنجم طرزالعمل تدارکات صورت می گیرد.

	چهار لات	مطابق حکم پنجم طرزالعمل تدارکات افغانستان قابل تطبیق نمی باشد
	می باشد	
ماده 5.5 جزء 2 دستورالعمل برای داوطلبان	لات	معیار تجربه مشابه
	چهار لات	مطابق حکم پنجم طرزالعمل تدارکات افغانستان قابل تطبیق نمی باشد
	می باشد.	

ماده 5.5 جزء 3 دستورالعمل برای داوطلبان

تجهیزات ضروری که توسط داوطلب تهیه میگردد طور ذیل *می باشد*.

لات:1			
شماره	تجهیزات	واحد	تعداد
1	کانکریت مکسر	عراده	1
2	اسکواتور	عراد	1
3	دمترک	عراده	1
لات:2			
شماره	تجهیزات	واحد	تعداد
1	اسکواتور	عراده	1
5	دمترک	عراده	1
6	کانکریت مکسر	عراده	1
لات :3			
1	اسکواتور	عراده	1
2	دمترک	عراده	1
3	کانکریت مکسر	عراده	1
لات:2			
1	اسکواتور	عراده	1

2	دمترک	عراده	1	
3	کانکریت مکسر	عراده	1	

نوت. درصورت تجهیزات فوق الذکر ملکیت شخصی شرکت باشد اسناد خریداری و در صورت کرایه گیری قرار داد کرایه گیری که در آن: ادرس، ادرس الکترونیکی شماره تماس شرکت کرایه دهنده را توام با آفر خویش ارایه نماید.

ماده 5.5 جزء 4 دستورالعمل برای داوطلبان

داشتن یک مدیر پروژه با (5) سال تجربه کاری در امور ساختمانی با ماهیت مشابه بشمول حد اقل (3) سال تجربه کاری منحیث مدیر پروژه و انجنیر سروی و انجنیر ساحه با داشتن حد اقل سه سال تجربه در پروژه های شبکه آبیاری **برای هر لات**.

1	منیجر پروژه	1	
2	انجنیر ساحه	1	
۳	انجنیر سروی	1	

ماده 5.5[8] جزء 5 دستورالعمل برای داوطلبان

مبلغ حد اقل دارائی های سیال (نقدی) یا انواع اعتبارات (قرضه)، خالص سایر تعهدات داوطلب

لات	نام پروژه	مقدار دارائی سیال (افغانی)
لات:1	**پروژه اعمار یک باب قوطن براری نگهداری حیوانات درموقع زایمان واقع قریه عطاخان خواجه ولسوالی پشتون کوت ولایت فاریاب**	520,000.00
لات:2	**پروژه اعمار یک باب قوطن براری نگهداری حیوانات درموقع زایمان واقع قریه قجرخان ولسوالی دشت ارچی ولایت کندز**	520,000.00
لات:3	**پروژه اعمار یک باب قوطن براری نگهداری حیوانات درموقع زایمان واقع قریه شور جر افغانیه مرکز شبرغان ولایت جوزجان**	520,000.00

[8] در صورت تطبیق ارزیابی قبلی اهلیت این ماده حذف گردد .

لات:4	پروژه اعمار یک باب قوطن براری نگهداری حیوانات درموقع زایمان واقع قریه کمر کلاغ ولسوالی گذره ولات=یت هرات	520,000.00	

از تاریخ نشر اعلان الی روز آفر گشای در یکی از تاریخ ها در صورت حساب بانکی شرکت (ستتمنت بانکی) ارائه نماید.

ب. مندرجات شرطنامه

مادهٔ 10.1 دستورالعمل برای داوطلبان	جهت دریافت توضیح در مورد این شرطنامه، به آدرس و معلومات ارتباطی ذیل مراجعه گردد: **توجه: محمدالله "ساحل"** **رئیس تهیه وتدارکات** آدرس: ریاست تهیه و تدارکات، وزارت زراعت، آبیاری و مالداری – جمال مینه چهاراهی کارته سخی، کابل - افغانستان مبایل: *0766647451* Mohammdullah.sahil@mail.gov.af کاپی به: میر محمد مونس "حسینی آمر تدارکات امور ساختمانی ایمیل آدرس: Monis.hossaini@mail.gov.af مبایل:*0782024444* نوت: طبق حکم 30 طرزالعمل تدارکات،داوطلبان می توانند 10 روز تقویمی قبل از تسلیمی افرها، توضیحات خویش را طورکتبی ارائه کنند.
مادهٔ 10.2 دستورالعمل برای داوطلبان	جلسه قبل ازداوطلبی: ساعت ***10:00*** قبل از ظهر مورخ 1398/03/17 جلسه قبل از داوطلبی در اتاق جلسات آفر گشائی, *تعمیر عقب منابع بشری، منزل دوم، اتاق جلسات, وزارت زراعت, آبیاری و مالداری، جمال مینه کارته سخی، کابل , افغانستان .*

ج. تهیه آفرها

ماده 12.1 دستورالعمل برای داوطلبان	آفر به یکی از زبان های دری یا پښتو ارائیه میگردد.
ماده 13 جزء 6	**داوطلب باید همراه با آفرخویش اسناد اضافی ذیل را ارائه نماید:** **(1)آفردر فورمه ایکه در قسمت سوم نشان داده شده است؛**

دستورالعمل برای داوطلبان	**(2)تضمین آفر، یا اظهارنامهٔ تضمین آفر، درمطابقت با مادهٔ 10 دستورالعمل برای داوطلبان، درصورت لزوم؛** **(3)بل قیمت گذاری شده احجام کار** **(4)فورمه ظرفیت کاری و اسناد؛** **(ه)فورمه معلومات اهلیت داوطلبان** **(6) جواز یا اعتبار شرکت ساختمانی، توانایی مالی، احجام کاری، وهرنوع معلومات و مواد دیگری که لازم است توسط داوطلبان تکمیل، بطور دقیق خانه پری، بعد از مهر وامضاء در اوراق متذکره ارائه گردد.** **(7) تعهد نامه امضاء شده مبنی بر اینکه داوطلب از پرداخت دیون عاجز نبوده و در حالت ورشکستگی و انحلال قرار نداشته .** **(8) تعهد نامه امضاء شده توسط داوطلب مبنی بر نداشتن تضاد منافع** **(9) تعهد نامه امضاء شده توسط داوطلب مبنی عدم محکومیت بالاثر تخلف در تجارت در خلال دو سال قبل از اشتراک داوطلبی.** **(10) تعهد نامه امضاء شده توسط داوطلب مبنی بر اینکه موصوف و یا ویکی از کارمندان و مدیران مربوط وی مطابق ماده 49 قانون تدارکات از داوطلبی محروم نگردیده است.**
ماده 14.4 دستورالعمل برای داوطلبان	قیم قرارداد قابل تعدیل نیست.
ماده 15.1دستورالعمل برای داوطلبان	*اسعار واحد پول* افغانی *می باشد.*
ماده 15.2دستورالعمل برای داوطلبان	منبع نرخ تبادله اسعار /نرخ فروش د افغانستان بانک در روز آفرگشایی/ می باشد.
ماده 16.1 دستورالعمل برای داوطلبان	میعاد اعتبار آفر/90 نود روز/ *می باشد.*
ماده 17.2 دستورالعمل برای داوطلبان	آفر شامل"تضمین آفر با استفاده از فورمه تضمین آفر شامل قسمت 9 *فورمه های قرارداد و تضمینات* صادر شده باشد". مبلغ تضمین آفر 65000 به صورت ضمانت بانکی/ می باشد. ضمانت بانکی باید مدت 28 روز بیشتر از مدت اعتبار افر باشد, یعنی مدت 118 روز بعد از تاریخ بازگشایی آفرها قابل اعتبارمی باشد. نوت : تضمین آفر در نسخه اصلی تسلیم داده شود، کاپی وسکن آن قابل قبول نیست

ماده 18.1 دستورالعمل برای داوطلبان	آفر های بدیل **"قابل قبول نیست"**.
ماده 19.1 دستورالعمل برای داوطلبان	تعداد کاپی های آفر که تسلیم میگردند **یک اصل کامل میباشد.**
ج. تسلیمی آفر ها	
ماده 20.1 دستورالعمل برای داوطلبان	ارائه آفر ها بصورت الکترونیکی وپستی **"قابل قبول نیست"**
ماده 20.2 جزء 1 دستورالعمل برای داوطلبان	صرف به مقاصد ارائه آفر، آدرس اداره عبارت است از: *تعمیر عقب منابع بشری، منزل دوم, وزارت زراعت, آبیاری و مالداری، جمال مینه کارته سخی، کابل , افغانستان .*
ماده 20.2 جزء 2 دستورالعمل برای داوطلبان	نام و نمبرتشخیصیه قرارداد در مادهٔ 1.1 دستورالعمل برای داوطلبان درصفحهٔ معلومات داوطلبی فوق ذکرشده است.
ماده 20.2 جزء 3 دستورالعمل برای داوطلبان	پاکت آفر حاوی هشدار اینکه قبل از ساعت **10:00** قبل از ظهر مورخ *27* جوزا سال 1398 باز نگردد.
ماده 21.1 دستورالعمل برای داوطلبان	ضرب الاجل برای تسلیمی آفرها:ساعت **09:45** قبل ازظهر ، مورخ *27* جوزا سال 1398 می باشد. در صورتیکه این روز رخصتی عمومی بوده و یا رخصتی عمومی اعلان شود، ضرب الاجل برای تسلیمی آفر ها روز بعد در همین ساعت خواهد بود.
ماده 23.3 دستورالعمل برای داوطلبان	داوطلبان می توانند قبل از ختم ضرب الاجل برای تسلیمی آفرها با دادن یک اطلاعیه کتبی از آفرهای(اسناد داوطلبی) خود انصراف ویا آنرا تعویض ویا تعدیل نمایند.
د. آفر گشایی و ارزیابی	
ماده 24.1 دستورالعمل برای	آفرگشایی درآدرس ذیل دایرخواهد شد: **آدرس:** *تعمیر عقب منابع بشری، منزل دوم، اتاق جلسات, وزارت زراعت, آبیاری و*

داوطلبان	*مالداری، جمال مینه کارته سخی، کابل . افغانستان .* **تاریخ و زمان:** ساعت **10:00** قبل ازظهر مورخ **27** جوزا 1398 به وقت کابل در صورتیکه این روز رخصتی عمومی بوده و یا رخصتی عمومی اعلان شود، آفر گشایی روز بعد در همین ساعت تدویر میابد.
ماده 31.1 دستورالعمل برای داوطلبان	ترجیح تدارکات از منابع داخلی مطابق حکم چهارم طرزالعمل تدارکات تطبیق می گردد. به تأسی از ماده هفتم قانون تدارکات، ادارات تدارکاتی مکلف اند، جهت تشویق و حمایت از سرمایه گذاری و تولیدات داخل، موارد حد اعظمی مقدار ترجیح تولیدات داخل را طور ذیل در پروسه های تدارکاتی خویش، عملی نمایند: 1. تولیدات داخلی در مقایسهٔ تولیدات خارجی؛ (25) فیصد؛ 2.شرکت های داخلی وشرکت های خارجی مقیم افغانستان در مقایسه شرکت های خارجی غیر مقیم (10) فیصد؛ 3.شرکت های خارجی که شرکای داخلی ***(Joint Venture)*** دارند و یا متعهد به داشتن قراردادی فرعی داخلی می باشند، در مقایسهٔ سایر شرکت های خارجی (5) فیصد 4.دواطب داخلی زن درمقایسه با دواطلب داخلی ودواطلب خارجی مقیم افغانستان (5) فیصد
هـ اعطا عقد قرارداد	
ماده 35.1 دستورالعمل برای داوطلبان	تضمین اجرای قابل قبول اداره، تضمین بانکی می باشد. اتضمین بانکی مطابق قسمت 9 *فورمه های قرارداد* و غیر مشروط می باشد. تضمین اجرا(5) فیصد قیمت قرارداد می باشد.
ماده 36.1 دستورالعمل برای داوطلبان	پیش پرداخت الی (۱۰ فیصد مجموع قیمت قرارداد) در بدل تضمین پیش پرداخت
ماده 38.1 دستورالعمل برای داوطلبان	اعتراضات به آدرس ذیل ارسال شده می تواند: محمدالله "ساحل" رئیس تهیه وتدارکات ریاست تهیه وتدارکات منزل اول، وزارت زراعت، آبیاری و مالداری، ، جمال مینه، چهاراهی کارته سخی *در صورت عدم ارائه پاسخ توسط اداره در خلال مدت (7) روز و یا عدم قناعت داوطلب معترض به پاسخ اداره، داوطلب می تواند درخواست های تجدید نظر را به اداره تدارکات ملی ارسال دارد.*

قسمت سوم: فورمه ها

فورمه های داوطلبی

شماره فورمه	عنوان فورمه
فورمه امور ساختمانی کوچک/01	فورمه تسلیمی آفر
فورمه امور ساختمانی کوچک /02	فورمه معلومات اهلیت داوطلب
فورمه امور ساختمانی کوچک /03	فورمه نامه قبولی آفر

فورمه تسلیمی آفر

فورمه امور ساختمانی کوچک/01

داوطلب این فورمه را خانه پری و همراه با آفر خویش تسلیم می نماید.

اداره: / وزارت زراعت، آبیاری و مالداری /

شماره داوطلبی: MAIL/PD/NCB/W/232-01-02-03-04/98

عنوان تدارکات: **پروژه های اعمار چهار باب قوطن برای نگهداری حیوانات درموقع زایمان در چهار ولایت(فاریاب، کندز، جوزجان و هرات** مایان که در زیر این فورمه امضا نموده ایم، اظهارمینمائیم اینکه:

ما شرطنامه را دقیق مطالعه کردیم و هیچ ملاحظه یی در قسمت آن بشمول ضمیمه شماره: /*شماره و تاریخ صدور ضمیمه درصورت لزوم درج گردد*/ نداشته و پیشنهاد اجرای /*عنوان و نمبر تشخیصیه قرارداد درج گردد*/ در مطابقت به *شرایط عمومی قرارداد* به قیمت مجموعی آفر ما به استثنای هرگونه تخفیفات پیشنهاد شده در ذیل عبارت است از:/*قیمت مجموعی آفر به حروف و ارقام، بیانگر مبالغ مختلف و اسعارهای مربوطه درج گردد*/ می باشد.

I . تخفیفات پیشنهاد شده: درصورتیکه آفر ما قبول شود، تخفیفات ذیل قابل اجرا خواهد بود:

(1) قیمت مجموعی تخفیفات به حروف:.....

(2) قیمت مجموعی تخفیفات به ارقام:.....*/هر تخفیف پیشنهاد شده و اقلام مشخص شده که این انجام کار را که قابل اجرا است، با جزئیات آن مشخص کنید/* ؛

ما جهت اجرای این قرارداد، مبلغ /*مبلغ و فیصلی به ارقام و حروف درج گردد*/ را منحیث پیش پرداخت درخواست می نمائیم.

ما میدانیم که اداره مکلف به قبولی آفر دارای نازلترین قیمت ارائه شده و یا هر آفر دریافت شده دیگر نیست.

ما بدینوسیله تصدیق می داریم که این آفر در مطابقت با میعاد اعتبار و در صورت لزوم تضمین آفر یا اظهار نامه تضمین آفر مندرج *صفحه معلومات داوطلبی* می باشد.

آفر ما برای میعاد مشخص در بند 1 ماده 16 *دستورالعمل برای داوطلبان*، سر از تاریخ ضرب الاجل تسلیمی آفرها در مطابقت با بند I ماده 21 *دستورالعمل برای داوطلبان* اعتبار داشته و در هر زمان قبل از ختم تاریخ اعتبار آن بالای ما الزامی و قابل قبول بوده میتواند؛

هرگاه آفرما قبول شود، ما تعهد میسپاریم که تضمین اجراء را در مطابقت با بند 1 ماده 35 *دستورالعمل برای داوطلبان* ، بخاطر اجرای بموقع قرارداد فراهم می نمائیم؛

ما بشمول هر قراردادی فرعی یا اکمال کننده های هر بخش این قرارداد، دارای تابعیت کشور واجد شرایط مطابق بند 1 ماده 4 *دستور العمل برای داوطلبان* می باشیم.

ما هیچ گونه تضاد منافع مطابق بند 2 ماده 4 *دستور العمل برای داوطلبان*، نداریم.

ما بشمول قراردادیان فرعی یا اکمال کنندهها برای هر بخش این قرارداد در جمهوری اسلامی افغانستان مطابق به بند های 3 و 4 ماده 4 *دستور العمل برای داوطلبان* محروم شناخته نشده ایم.

نام : {نام شخص درج گردد}

وظیفه: {وظیفه درج گردد}

امضاء:

تاریخ:

فورمه معلومات اهلیت داوطلب

فورمه امور ساختمانی کوچک/02

این فورمه توسط داوطلب خانه پری و جهت ارزیابی اهلیت و یا تصدیق ارزیابی قبلی اهلیت در مطابقت به ماده 5 *دستور العمل برای داوطلبان* استفاده میگردد. این معلومات در قرارداد درج نمیگردد. در صورت ضرورت داوطلب می تواند در جدول های موجود ردیف ها و ستون های اضافی علاوه و صفحات اضافی ضمیمه گردد. در صورت استفاده این فورمه جهت تصدیق ارزیابی قبلی اهلیت، داوطلب باید صرف معلومات تجدید شده را درج نماید.

1. داوطلب یا داوطلب مشترک (JV)

1.1 حالت حقوقی داوطلب: {یک کاپی سند حالت حقوقی ضمیمه گردد}

محل ثبت: {محل ثبت درج گردد}

آدرش تجارتی: {محل اصلی تجارت درج گردد}

صلاحیت نامه امضا کننده آفر: {یک کاپی صلاحیت نامه ضمیمه گردد}

1.2 حجم معاملات ساختمانی اجرا شده در جریان {تعداد مطابق به جزء 1 بند 5 ماده 5 صفحه معلومات داوطلبی درج گردد} سال گذشته، به مبلغ {مبلغ به واحد پول افغانی درج گردد} می باشد.

1.3 تعداد قرارداد امور ساختمانی با ماهیت و مبلغ مشابه اجرا شده منحیث قراردادی اصلی در جریان {تعداد مطابق به جزء 2 بند 5 ماده 5 صفحه معلومات داوطلبی درج گردد} سال گذشته: {جدول زیر خانه پری گردد، در صورت لزوم ردیف علاوه گردد} می باشد.

نام پرو ه و کشور	نام طرف قرارداد و شخص ا تباطی	ن عیت امور ساختمان تکمیل شده و سال تکمیل آن	ارزش مجموعی قرارداد
{معلومات درج گردد}	{معلومات درج گردد}	{معلومات درج گردد}	{معلومات درج گردد}

1.4 تجهیزات عمده پشنهاد شده داوطلب جهت انجام کار امور ساختمان {جهت تکمیل جدول ذیل به جزء 2 بند 5 ماده 5 دستور برای داوطلبان مراجعه گردیده و تمام معلومات درخواست شده درج این جدول گردد. در صورت لزوم ردیف اضافی علاوه گردد} می باشد:

نام تجهیزات	تشریح تجهیزات بشمول (تاریخ ساخت و مدت کارایی)	حالت تجهیزات (جدید، خوب، کهنه، و تعداد قابل دس رس)	ملکیت، کرایه، و یا خرید با ذکر طرف های مقابل کر یه و خرید
{معلومات درج گردد}	{معلومات درج گردد}	{معلومات درج گردد}	{معلومات درج گردد}

1.5 اهلیت و تجارب کارمندان کلیدی جهت اداره و اجرای قرارداد {جدول ذیل با اضافه نمودن ردیف ها درصورت ضرورت تکمیل گردد، معلومات بیوگرافیک ضمیمه گردیده و نیز به جزء 4 بند 5 ماده 5 دستور العمل برای داوطلبان و بند 1 ماده 9 شرایط عمومی قرارداد، مراجعه گردد} می باشد.

وظیفه	نام	تعداد سالهای تجربه کاری (عمومی)	سالهای تجربه کاری در این وظیفه
{معلومات درج گردد}	{معلومات درج گردد}	{معلومات درج گردد}	{معلومات درج گردد}

1.6 قراردادیان فرعی و شرکت های مربوط: {جدول ذیل با اضافه نمودن ردیف ها درصورت ضرورت، و نیز با مراجعه به ماده 7 شرایط عمومی قرارداد، تکمیل گردد} می باشند.

وظیفه	نام	تعداد سالهای تجربه کاری (عمومی)	سالهای تجربه کاری در این ظیفه
{معلومات درج گردد}	{معلومات درج گردد}	{معلومات درج گردد}	{معلومات درج گردد}

1.7 گزارش تفتیش {تعداد به ارقام و حروف درج گردد} سال گذشته، بیلانس شیت و بیانیه مفاد و ضرر تائید شده توسط مفتش مستقل {لست و کاپی ها ضمیمه گردد}.

1.8 شواهد دسترسی به منابع مالی جهت تکمیل نمودن معیار اهلیت: دارائی سیال (نقدی)، دسترسی به انواع اعتبارات (قرضه) و سایر اسناد منابع مالی {فهرست آن ترتیب و کاپی های اسناد حمایوی ضمیمه گردد} می باشد. داوطلب مکلف است لست تعهدات مالی برای سایر قرارداد ها و آفر های ارائه شده را نیز ارائه نماید.

1.9 بمنظور تثبیت صحت و سقم مدارک منابع مالی، به بانک های ذیل تماس گرفته می شود:

{نام، آدرس، شماره تلیفون و فکس بانک درج گردد}

1.10 معلومات در مور دعوی حقوقی جاری مرتبط به داوطلب:{جدول ذیل با اضافه نمودن ردیف در صورت ضرورت، تکمیل گردد}

طرف های دیگر	دلیل منازعه	مبلغ من زعه
{معلومات درج گردد}	{معلومات درج گردد}	{معلومات درج گردد}

1.11 پروگرام، روش کار، و تقسیم اوقات کار پیشنهاد شده: {فهرست ترتیب گردد}

توضیحات، نقشه ها، و چارت ها مورد نیاز جهت تکمیل نمودن معیار شرطنامه: {فهرست ترتیب گردد}

2. شرکت مشترک (JV)

2.1 معلومات مندرج فهرست 1.1 الی 1.10 فوق برای هر شریک شرکت مشترک ارائه گردد.

2.2 معلومات مندرج 1.11 برای شرکت مشترک ارائه گردد.

2.3 صلاحیت نامه که صلاحیت امضای آفر از جانب شرکت مشترک را ارائه میدارد، ضمیمه گردد.

2.4 موافقتنامه شرکای شرکت مشترک که بالای تمام شرکا الزامیت قانونی داشته باشد و نشان دهنده موارد ذیل باشد ضمیمه گردد:

(1) تمام شرکا بصورت مشترک و انفرادی در اجرای این قرارداد در مطابقت به شرایط قرارداد، مسؤل می باشند.

(2) یکی از شرکا منحیث شریک اصلی نامیده شده و مسؤل قبول مسؤلیت ها و پذیرش رهنمود ها به نمایندگی از سایر شرکا می باشد؛

(3) تطبیق تمام قرارداد بشمول پرداخت ها به شریک اصلی صورت میگیرد.

3. نیازمندیهای اضافی

3.1 داوطلبان باید معلومات اضافی مورد نیاز مندرج *صفحه معلومات داوطلبی* را ارائه نماید.

نام : {نام شخص درج گردد}

وظیفه: {وظیفه درج گردد}

امضاء:

تاریخ:

فورم نامه قبولی آفر[9]

فورمه امور ساختمانی کوچک/03

تاریخ: {تاریخ صدور این نامه را درج نمایید} شماره: {شماره صدور این نامه را درج نمایید}

از: {نام اداره تدارکاتی را درج نمایید}

آدرس: {آدرس اداره تدارکاتی را درج نمایید}

به: {نام داوطلب برنده و شماره جواز فعالیت وی را ذکر نمایید}

آدرس: {آدرس داوطلب برنده را درج نمایید}

این نامه قبولی آفر به تأسی از ماده بیست و سوم قانون تدارکات و حکم هشتاد و پنجم طرزالعمل تدارکات صادر و بموجب آن اطلاع داده میشود که آفر ارائه شده مؤرخ {تاریخ را به ترتیب روز، ماه و سال بنویسید} شما برای تدارک {نام پروژه یا قرارداد را بنویسید}، به قیمت قطعی مجموعی مبلغ {مبلغ را به ارقام و حروف بنویسید}. طوریکه درمطابقت با دستورالعمل برای داوطلبان مندرج شرطنامه مربوطه، تدقیق و تصحیح شده است توسط این اداره قبول گردیده است.

لذا از شما تقاضا میگردد الی مدت ده (10) روز تقویمی از تاریخ صدور این نامه، در مطابقت به مواد فوق الذکر قانون و طرزالعمل تدارکات و مواد بیست و هشتم قانون و حکم هفتاد و هشتم طرزالعمل، تضمین اجرای قرارداد را طوریکه در شرطنامه مربوطه درج و در ذیل تذکر گردیده، به اداره تسلیم نمایید، در غیر آن در مطابقت به ماده بیست و نهم قانون تدارکات، تضمین آفر شما قابل استرداد نخواهد بود. معلومات مزید در جدول ذیل درج می باشد:

مشخصات تدارکات/ قرارداد: {نام و مشخصات خلص تدارکات/ قرارداد را درج نمایید}
شمارهٔ تشخیصیه تدارکات: {شماره قرارداد مربوطه را درج نمایید}
قیمت مجموعی قرارداد: {قیمت مجموعی قرارداد را به ارقام و حروف درج نمایید}
نوعیت تضمین اجرای قرارداد: {نوعیت تضمین اجرای قرارداد را که در شرطنامه درج گردیده است را بنویسید}
مقدار تضمین اجرای قرارداد: {مبلغ تضمین اجرای قرارداد را به ارقام و حروف درج نمایید}
زمان عقد قرارداد: {تاریخ و ساعت عقد قرارداد را بنویسید}
مکان عقد قرارداد: {محل عقد قرارداد را بنویسید}

همچنین غرض مطالعه و مزید معلومات شما، مسوده موافقتنامه قرارداد ضمیمه این نامه به شما ارسال گردید.

نام و تخلص:

وظیفه:

امضاء و تاریخ

[9] طبق فقره (1) حکم هشتاد و پنجم طرزالعمل تدارکات؛ اداره مکلف است، بعد از ختم میعاد اطلاعیه تصمیم اعطای قرارداد و یا رسیدگی به اعتراضات داوطلبان، در صورتیکه قرارداد در حیطه صلاحیت آمر اعطای مربوطه باشد، نامه قبولی آفر را به داوطلب برنده ارسال نماید، در صورتیکه قرارداد در حیطه صلاحیت کمیسیون تدارکات ملی باشد، بعد از منظوری این کمیسیون، نامه قبولی آفر به داوطلب برنده ارسال می شود.

[10]

قسمت چهارم: شرایط عمومی قرارداد

{شرایط عمومی قرارداد، شرایط خاص قرارداد و سایر اسناد لست شده ذیل یک سند مکمل بوده و بیانگر حقوق و مکلفیت های طرفین قرارداد می باشد.

این شرایط عمومی در قرارداد های فی واحد (admeasurements) استفاده گردیده و با ورود تغییرات مندرج پا ورقی ها در قرارداد های با باالمقطع نیز استفاده میگردد.

الف: عمومیات	
ماده 1- تعریفات	1- اصطلاحات تعریف شده به صورت درشت تحریر گردیده اند: 1- **بل احجام کار: احجام کار قیمت گذاری شده** که شامل آفر می باشند. 2- **حوادث قابل جبران:** حوادث که در ماده 44 شرایط عمومی قرارداد تعریف گردیده اند. 3- **تاریخ تکمیل:** تاریخ تکمیل امور ساختمانی تصدیق شده توسط مدیر پروژه در مطابقت به بند 1 ماده 55 شرایط عمومی قرارداد. 4- **قرارداد:** موافقتنامه کتبی میان اداره و قراردادی جهت اجرا، تکمیل و حفظ و مراقبت امور ساختمان است. قرارداد شامل اسناد مندرج بند 2 ماده 3 ***شرایط عمومی قرارداد*** می باشد. 5- **قراردادی:** شخص یا شرکتی که آفر وی برای انجام امور ساختمانی توسط اداره قبول گردیده باشد. 6- **آفر قراردادی:** آفر مکمل که توسط داوطلب برنده به اداره تسلیم گردیده است. 7- **قیمت قرارداد:** قیمت مندرج نامه قبولی آفر بشمول تعدیلات بعدی وارده مطابق قرارداد می باشد. 8- **روز:** روز تقویمی می باشند. 9- **مزد کار:** کار که در مقابل آن به قراردادی به اساس کار، مواد خام، تاسیسات به اضافه فیصدی موافقه شده مصارف غیر مستقیم و مفاد پرداخت میگردد. 10- **نواقص:** قسمت از کار که مطابق شرایط قرارداد تکمیل نشده باشد. 11- **سند تصدیق رفع نواقص:** تصدیقنامه است که بعد ازاصلاح نواقص توسط مدیر پروژه به قراردادی صادر میگردد. 12- **میعاد رفع نواقص:** میعاد قابل محاسبه از تاریخ تکمیل قرارداد که در بند 1 ماده 35 ***شرایط خاص قرارداد*** از آن تذکر رفته است. 13- **نقشه ها:** در برگیرنده محاسبات و معلومات ارائه شده و تأئید شده توسط مدیر پروژه بمنظور اجرای قرارداد می باشد.

[10] این نامه، باید توسط شخصیکه شرطنامه ها و یا ضمایم را امضاء نموده است، امضا شود. این نامه منحیث یادداشت های تدارکاتی حفظ میگردد.

14- **اداره**: طرف قرارداد مشخص شده در ***شرایط خاص قرارداد*** می باشد.

15- **تجهیزات**: ماشین آلات و وسایط نقلیه که جهت اجرای امور ساختمانی، بصورت موقت در ساحه کار فراهم میگردند.

16- **قیمت ابتدایی قرارداد**: قیمت قرارداد که در نامه قبولی آفر درج می باشد.

17- **تاریخ تخمینی تکمیل**: تاریخ تخمینی که قراردادی امور ساختمان را تکمیل می نماید. تاریخ تخمینی تکمیل مندرج ***شرایط خاص قرارداد*** می باشد. این تاریخ صرف با صدور دستور تمدید میعاد یا تسریع توسط مدیر پروژه تغییر نموده می تواند.

18- **مواد خام**: تمام مواد بشمول مواد مصرفی که توسط قراردادی جهت اجرای امور ساختمانی، استفاده میگردد.

19- **تأسیسات**: منضمات امور ساختمانی که دارائی عملکرد میخانیکی، برقی، کیمیاوی، یا بیولوژیکی باشد.

20- **مدیر پروژه**: شخص که نام وی در ***شرایط خاص قرارداد*** تذکر رفته یا شخص با صلاحیت که توسط اداره به عوض مدیر پروژه به قراردادی معرفی گردیده باشد و مسؤلیت نظارت و مدیریت قرارداد امور ساختمانی را دارا باشد.

21- **SCC**: به معنی شرایط خاص قرارداد است.

22- **ساحه کار**: ساحه مشخص شده ***شرایط خاص قرارداد*** می باشد.

23- **گزارش بررسی ساحه**: شامل شرطنامه بوده گزارش واقع بینانه و مشرح در مورد وضیعت سطح و سطح فرعی ساحه می باشد.

24- **مشخصات**: مشخصات امور ساختمانی شامل در قرارداد و تغییرات و اضافات وارده یا تائید شده توسط مدیر پروژه می باشد.

25- **تاریخ آغاز کار**: تاریخ آغاز امور ساختمان مندرج **شرایط خاص قرارداد**. تاریخ که قراردادی کار امور ساختمان را آغاز می نماید این تاریخ لزوماً مصادف به تاریخ تسلیمی ساحه نمی باشد.

26- **قراردادی فرعی**: شخص یا شرکت که با قراردادی جهت اجرای بخش از امور ساختمانی قرارداد داشته که در برگیرنده امور ساختمانی در ساحه نیز می باشد.

27- **ساختمان های مؤقت**: ساختمان دیزاین شده، ساخته شده، نصب شده و یا دور شده توسط قراردادی که برای اجرای امور ساختمانی و یا نصب آن ضروری می باشد.

28- **تعدیل**: امر مدیر پروژه مبنی بر تغییر در امور ساختمانی می باشد.

29- **امور ساختمانی**: شامل اعمار، اعمار مجدد، تخریب، ترمیم یا نو سازی یک عمارت، آماده ساختن ساحه، حفریات، نصب، مونتاژ، امور تزئیناتی و نیز خدمات ضمنی آن (برمه کاری، نقشه برداری، تصویر برداری، تحقیقات زلزله و خدمات مشابه و امثال آن) است که مطابق مندرج قرارداد، انجام می گردد، مشروط بر اینکه ارزش خدمات ضمنی از قیمت خود عمارت بیشتر

	نگردد.
ماده 2- تفسیر	2.1 بمنظور تفسیر *شرایط عمومی قرارداد*، مفرد به عوض جمع و جمع به عوض مفرد بکار برده می شود. همچنان مؤنث معنی مذکر یا خنثی و یا باالعکس آن را افاده می نماید. عناوین فاقد اهمیت می باشند. کلمات معانی عادی دارا می باشند، مگر اینکه بصورت مشخص تعریف گردیده باشند. مدیر پروژه به پرسش ها در مورد *شرایط عمومی قرارداد*، وضاحت ارائه می نماید.
	2.2 در صورت تذکر تکمیل کار امور ساختمان بشکل قسمت وار در *شرایط خاص قرارداد*، اشارات در شرایط عمومی قرارداد به امور ساختمانی، تاریخ تکمیل و تاریخ تخمینی تکمیل به هر قسمت امور ساختمانی (به استثنای اشاره به تاریخ تکمیل و تاریخ تخمینی تکمیل برای تمام کار امور ساختمان) قابل تطبیق می باشد.
	2.3 اسناد تشکیل دهنده قرارداد به ترتیب اولویت ذیل تفسیر میگردند: 1- موافقتنامه؛ 2- نامه قبولی آفر؛ 3- آفر قراردادی؛ 4- شرایط خاص قرارداد؛ 5- شرایط عمومی قرارداد؛ 6- مشخصات تخنیکی؛ 7- نقشه ها؛ 8- بل احجام کاری؛ و 9- سایر اسناد تشکیل دهنده قرارداد که در **شرایط خاص قرارداد** از آن تذکر رفته است.
ماده 3- زبان و قانون قرارداد	3.1 زبان و قانون نافذ بر قرارداد در *شرایط خاص قرارداد* بیان گردیده است.
ماده 4- تصامیم مدیر پروژه	4.1 مدیر پروژه به نمایندگی از اداره، تصمیم در مسایل قرارداد میان اداره و قراردادی را اتخاذ می نماید. مگر اینکه طور دیگری در *شرایط خاص قرارداد* تذکر رفته باشد.
ماده 5- واگذاری	5.1 مدیر پروژه با صدور ابلاغیه به قراردادی، مسؤلیت ها و مکلفیت های خود را به شخص دیگری، محول یا مسؤلیت ها و مکلفیت های محول شده را فسخ می نماید.
ماده 6- ارتباطات	6.1 هر گونه ارتباط بر قرار شده میان طرفها باید بصورت کتبی بوده و هرگونه ابلاغیه صرف در صورت تسلیمی قابل اجرا می باشد.
ماده 7- عقد قرارداد های فرعی	7.1 قراردادی باید اداره را کتباً در مورد اعطای قراردادهای فرعی تحت این قرارداد، در صورتیکه قبلاً در آفر داوطلب مشخص نگردیده باشد اطلاع دهد. واگذاری بخشی قرارداد به قراردادی فرعی در روشنی ماده سی و ششم قانون تدارکات صورت میگیرد. اعطای قرارداد فرعی مکلفیت ها، وجایب و مسوولیت های اکمال کننده تحت این قرارداد را متاثر نمی سازد.
	7.2 در صورتیکه قرارداد الی 20 فیصد حجم قرارداد را بدون موافقه کتبی اداره و یا بیشتر از 20 فیصد حجم

	قرارداد را به قراردادی فرعی واگذار نموده باشد، این عمل نقض قانون تدارکات و تعهدات طرفین تلقی گردیده و تخطی در قرارداد محسوب میگردد. در این صورت قرارداد فسخ و تضمین اجرای قرارداد قابل استرداد نبوده و محرومیت قراردادی اصلی طی مراحل میگردد.
ماده 8- سایر قراردادی ها	8.1 قراردادی ساحه کار را با سایر قراردادیان، مقامات دولتی، ارائه کننده گان خدمات و اداره در میان تاریخ تقسیم اوقات کار آنان که در ***شرایط خاص قرارداد*** از آن تذکر رفته مشترکاً استفاده می نماید. قراردادی همچنان تسهیلات و خدمات را برای آنها طوریکه در تقسیم اوقات کار تذکر رفته فراهم می نماید. اداره میتواند جدول کاری قرار دادی های دیگر را تغییر داده و قراردادی اصلی را از موضوع مطلع سازد.
ماده 9- کارمندان	9.1 قراردادی مکلف است کارمندان کلیدی مندرج ***جدول کارمندان کلیدی***، یا کارمندان دیگری را که توسط مدیر پروژه تأئید گردیده، جهت انجام وظایف مندرج ***جدول کارمندان کلیدی***، استخدام نماید. مدیر پروژه تعویض کارمندان کلیدی را تنها زمانی می پذیرد که شایستگی و توانایی آنها بطور قابل ملاحظه معادل یا بالاتر از کارمندان کلیدی مندرج ***جدول کارمندان کلیدی*** باشد.
	9.2 مدیر پروژه می تواند درخواست اخراج کارمند قراردادی را با ارائه دلایل نماید. قراردادی اداره را از اخراج کارمند مذکور و عدم ارتباط وی با امور ساختمانی تحت این قرارداد در جریان (7) روز، اطمینان میدهد.
ماده 10- خطرات به اداره و قراردادی	10.2 اداره و قراردادی هر کدام مسئول جبران خساره خطرات مربوط خود طوریکه در قرارداد تذکر رفته است، می باشند.
ماده 11- خطرات مربوط اداره	11.1 خطرات ذیل از آغاز کار امور ساختمان الی صدور سند تصدیقنامه رفع نواقص، مربوط به اداره می باشد: 1- خطر صدمه شخصی، مرگ، یا خساره به ملکیت (به استثنای امور ساختمانی، تأسیسات، مواد خام، و تجهیزات) که ناشی از: (1) استفاده یا تصرف ساحه توسط ساختمان یا به منظور ساختمان که نتیجه اجتناب نا پذیر امور ساختمان باشد؛ یا (2) غفلت، تخطی از مسئولیت قانونی یا مداخله در حقوق قانونی توسط اداره یا توسط شخص که در استخدام و یا طرف قرارداد با اداره باشد به استثنای خود قراردادی 2- خطر خساره به امور ساختمانی، تأسیسات، مواد خام و تجهیزات به اندازه که ناشی از تقصیر اداره بوده یا خطرات ناشی از دیزاین یا از اثر جنگ یا آلودگی که منطقه که ساحه کار در آن واقع شده است را متاثر سازد.
	11.2 خطر زیان یا خساره به امور ساختمانی، تأسیسات، مواد خام، به استثنای زیان و خساره از زمان آغاز کار الی صدور تصدیقنامه رفع نواقص مربوط به اداره می باشد مگر اینکه مفقودی و خساره ناشی از موارد ذیل باشد: 1- نقص موجود در تاریخ تکمیلی امور ساختمانی؛ 2- حادثه صورت گرفته قبل از تاریخ تکمیلی که خطر مربوط به اداره نباشد؛ یا

	3- فعالیت های قراردادی در ساحه بعد از تاریخ تکمیل.
ماده 12- خطرات مربوط به قراردادی	12.1 خطرات صدمه شخصی، مرگ، و زیان یا خساره به ملکیت (بدون محدودیت بشمول امور ساختمان، تآسیسات، مواد خام، و تجهیزات) از آغاز کار امور ساختمانی الی صدور تصدیقنامه مسؤلیت رفع نواقص که مربوط به اداره نباشد، مسؤلیت قراردادی می باشد.
ماده 13- بیمه	13.1 قراردادی مکلف است پوشش بیمه حادثات ذیل ناشی از خطرات خود را از تاریخ آغاز کار الی ختم میعاد مسؤلیت رفع نواقص، بنام مشترک اداره و قراردادی، به مبلغ مندرج *شرایط خاص قرارداد*، مهیا سازد: 1- زیان یا خساره به امور ساختمانی، تآسیسات، و مواد خام؛ 2- زیان یا خساره تجهیزات؛ 3- زیان یا خساره ملکیت (به استثنای امور ساختمانی، تآسیسات، مواد خام، و تجهیزات) مربوط به قرارداد؛ و 4- صدمه شخصی یا مرگ.
	13.2 قراردادی، پالیسی بیمه را قبل از تاریخ آغاز کار جهت تائیدی به مدیر پروژه تسلیم می نماید. بیمه در برگیرنده پرداخت جبران خساره قابل پرداخت می باشد.
	13.3 در صورت عدم ارائه پالیسی بیمه و تصدیقنامه بیمه توسط قراردادی، اداره بیمه لازم را بدین منظور فراهم و قیمت بیمه پرداخت شده را از قراردادی حصول یا در صورت عدم پرداخت، قرض قابل پرداخت بالای قراردادی محسوب میگردد.
	13.4 هرگونه تغییر در شرایط بیمه بدون تآئید مدیر پروژه قابل قبول نمی باشد.
	13.5 طرفین مطابق شرایط پالیسی بیمه عمل می نمایند.
ماده 14- گزارش تحقیق ساحه	14.1 قراردادی در ترتیب آفر به گزارش بررسی ساحه مندرج *شرایط خاص قرارداد* و سایر معلومات که در دسترس داوطلب قرارداده می شود اتکا می نماید.
ماده 15- پرسش ها در مورد شرایط خاص قرارداد	15.1 مدیر پروژه به پرسش ها در مورد *شرایط خاص قرارداد*، توضیحات ارائه می نماید.
ماده 16- قراردادی	16.1 قراردادی امور ساختمانی را در مطابقت به مشخصات تخنیکی و نقشه ها اجرا و نصب می نماید.
ماده 17- تاریخ تخمینی امور ساختمان	17.1 قراردادی کار امور ساختمانی را بعد از اخذ نامه آغاز کار شروع و طبق برنامه کاری ارائه شده یا تجدید شده که از جانب مدیر پروژه تصدیق شده باشد، اجرا و در تاریخ تخمینی تکمیلی، تکمیل می نماید.
ماده 18- تصدیق توسط مدیر پروژه	18.1 قراردادی مشخصات تخنیکی و نقشه ها را که نشان دهنده امور ساختمانی مؤقت می باشد به مدیر پروژه جهت تآئید ارائه می نماید.
	18.2 قراردادی مسئول دیزاین امور ساختمانی مؤقت می باشد.
	18.3 تصدیق دیزاین امور ساختمانی مؤقت توسط مدیر پروژه، مسؤلیت قراردادی در دیزاین ارائه شده ساختمان های موقت را متاثر نمی سازد.

	18.4 در صورت لزوم، قراردادی تصدیق اشخاص ثالث را در دیزاین امور ساختمانی مؤقت حاصل می نماید.
	18.5 تمام نقشه های تهیه شده قراردادی جهت اجرای امور ساختمانی مؤقت و دایمی قبل از استفاده باید توسط مدیر پروژه تأئید گردند.
ماده 19-ایمنی	19.1 قراردادی مسؤل ایمنی تمام فعالیت ها در ساحه می باشد.
ماده 20-اکتشاف	20.1 هر شی تاریخی یا با ارزش که بصورت تصادفی در ساحه کشف گردد، ملکیت اداره می باشد. در صورت کشف، قراردادی امور ساختمانی را توقف و مدیر پروژه را از موضوع مطلع می سازد. مدیر پروژه موضوع را به اطلاع ادارات وزارت اطلاعات و فرهنگ طبق ماده 10 قانون حفاظت از دارائی های فرهنگی و تاریخی می رساند.
ماده 21- ملکیت ساحه	21.1 اداره تمام ساحه را در اختیار قراردادی قرار می دهد. در صورتیکه اداره ساحه را در تاریخ مندرج *شرایط خاص قرارداد* در اختیار قراردادی قرار ندهد، تاخیر در شروع فعالیت های مربوط تقصیر اداره پنداشته شده که خود یک عمل قابل جبران می باشد.
ماده 22- دسترسی به ساحه	22.1 قراردادی اجازه دسترسی ساحه و دیگر محلات مرتبط به کار امور ساختمانی را به مدیر پروژه یا شخص با صلاحیت که از جانب مدیر پروژه معرفی گردیده، می دهد.
ماده 23- دستور، تفتیش و بررسی	23.1 قراردادی تمام دساتیر مدیر پروژه را که در مطابقت به قوانین قابل تطبیق در ساحه باشد، انجام می دهد.
	23.2 قراردادی مکلف است اجازه بررسی ساحه، دفاتر، حسابات و یاد داشت های خود و قراردادی های فرعی مربوط به انجام این قرارداد را به مفتش موظف از جانب حکومت بدهد. قراردادی توجه داشته باشد که مطابق بند 1 ماده 60 فساد و تقلب که بیان کننده عمل جلوگیری از تفتیش و بررسی دولت از جانب قراردادی مطابق بند 2 ماده 23 حق تفتیش و بررسی حکومت، ایجاد مانع تلقی گردیده و منجر به فسخ قرارداد و غیر واجد شرایط بودن می گردد.
ماده 24- منازعه	24.1 در صورتیکه تصمیم مدیر پروژه به باور قراردادی خارج از صلاحیت وی تحت قرارداد یا تصمیم نادرست باشد، در اینصورت تصمیم اتخاذ شده در جریان (14) روز از اطلاعیه تصمیم ، به مرجع حل و فصل منازعات ارجاع می گردد.
	24.2 مرجع تصمیم کتبی خود را در جریان (28) روز از اخذ اطلاعیه منازعه، ارائه می نماید.
ب. کنترول زمان	
ماده 25- پلان کاری	25.1 قراردادی مکلف است بعد از اخذ نامه قبولی آفر، در حدود زمان مندرج *شرایط خاص قرارداد*، برنامه کاری، ترتیبات، و زمان بندی فعالیت های اموساختمانی را جهت تأئیدی به مدیر پروژه ارائه نماید.
	25.2 پلان کاری تجدید شده باید نشان دهنده پیشرفت واقعی بدست آمده هر فعالیت و اثر پیشرفت بدست آمده بالای زمان کار با قیمانده، بشمول هر تغییر در تسلسل فعالیت ها باشد.
	25.3 قراردادی پلان کاری تجدید شده را در خلال مدت مشخص شده *شرایط خاص قرارداد*، جهت تائید به مدیر پروژه ارائه می نماید. در صورت عدم ارائه پلان کاری تجدید شده در خلال مدت مشخص شده شرایط خاص قرارداد، مبلغ مندرج *شرایط خاص قرارداد* از پرداخت بعدی معطل قراردادده شده و الی ارائه پلان کاری تجدید شده، معطلی پرداخت آن ادامه می یابد.
	25.4 تائید پلان کاری قراردادی توسط مدیر پروژه، مکلفیت های قراردادی را متاثر نمی سازد. قراردادی می تواند پلان کاری خود را در هر زمان بازنگری نموده و به مدیر پروژه ارائه نماید. پلان کاری تجدید شده نشان دهنده اضافه کاری و کم کاری و واقعات قابل جبران می باشد.
ماده 26- تمدید تاریخ	26.1 مدیر پروژه در صورت وقوع حادثه قابل جبران یا دستور اضافه کاری که تکمیل کار امور ساختمان را در

تخمینی تکمیل	تاریخ تخمینی تکمیل نا ممکن سازد، بدون تسریع کار توسط قراردادی که سبب وقوع مصرف اضافی به وی گردد، تاریخ تخمینی تکمیل امور ساختمان را تمدید می نماید.
	26.2 مدیر پروژه در جریان 21 روز از درخواست تمدید، تصمیم و اندازه تمدید را با در نظر داشت اثرات واقعات قابل جبران یا اختلاف با ارائه معلومات حمایوی، اتخاذ می نماید. در صورت عدم ارائه هشدار بموقع از جانب قراردادی مبنی بر تأخیر یا عدم همکاری قراردادی بمنظور جلوگیری تأخیر، این تأخیر در بررسی تاریخ تخمینی تکمیل تمدید شده، مد نظر گرفته نمیشود.
ماده 27- تسریع	27.1 در صورتیکه اداره خواهان تکمیل کار امور ساختمان در تاریخ پیشتر از تاریخ تخمینی تکمیل باشد، مدیر پروژه پشنهاد های قیمت گذاری شده را جهت تطبیق تسریع لازم از قراردادی مطالبه می نماید. در صورت قبول پیشنهاد از جانب اداره، تاریخ تخمینی تکمیل طبقاً تعدیل و توسط اداره و قراردادی تأئید میگردد.
	27.2 پیشنهاد های قیمت گذاری شده قراردادی جهت تسریع تکمیل امور ساختمانی بعد از قبولی از جانب اداره، در قیمت قرارداد درج و اضافه کاری محسوب میگردد.
ماده 28- تأخیرسفارش شده توسط مدیر پروژه	28.1 مدیر پروژه می تواند دستور تأخیر آغاز یا تاخیر پیشرفت هر فعالیت در محدوده امور ساختمانی را به قراردادی بدهد.
ماده 29- جلسات مدیرت	29.1 اداره یا قراردادی از یکدیگر بمنظور اشتراک در جلسات اداری، درخواست نموده می توانند. هدف از جلسات اداری بررسی پلان کار امور ساختمانی باقیمانده و برخورد با حادثات مندرج بند 1 ماده 32 می باشد.
	29.2 مدیر پروژه اجندای بحث شده در جلسه اداری را ثبت و کاپی های آن را به اداره و حاضرین جلسه ارائه می نماید. فعالیت های قابل اجرا توسط طرفین در جلسه اداری و یا بعد از آن توسط مدیر پروژه تعیین می گردد.
ماده 30- هشدار زود هنگام	30.1 قراردادی بزود ترین فرصت ممکن مدیر پروژه را از وقوع حوادث یا شرایط مشخص احتمالی که سبب ورود تأثیر منفی روی کیفیت امور ساختمانی، افزایش قیمت قرارداد، یا تأخیر انجام امور ساختمان میگردد، هشدار میدهد. قراردادی اثرات تخمینی حوادث یا شرایط مشخص احتمالی را بالای قیمت قرارداد و تاریخ تکمیل، بزود ترین فرصت ممکن به مدیر پروژه ارائه می نماید.
	30.1 قراردادی با مدیر پروژه در حصه ترتیب یا مدنظر گرفتن پیشنهاد ها جهت جلوگیری یا کاهش اثرات حوادث یا شرایط توسط اشخاص ذیدخل و جهت انجام دستور مدیر پروژه، همکاری می نماید.
ج. کنترول کیفیت	
ماده 31- تشخیص نواقص	31.1 مدیر پروژه کار امور ساختمان را بررسی نموده و در صورت موجودیت نواقص، قراردادی را مطلع می سازد. این بررسی کار امور ساختمان تأثیری بر مسؤلیت قراردادی ندارد. مدیر پروژه دستور جستجو و برملا ساختن نواقص را به قراردادی داده و قراردادی هر قسمت امور ساختمانی را که به باور مدیر پروژه دارای نواقص است، بررسی می نماید.
ماده 32- آزمایش	32.1 در صورت دستور مدیر پروژه جهت انجام آزمایش که در مشخصات تخنیکی از آن تذکر نرفته، و در صورت تثبیت نواقص، مصرف بررسی و نمونه ها از جانب قراردادی پرداخت میگردد. در صورت عدم موجودیت نواقص، حادثه قابل جبران تلقی میگردد.
ماده 33- تصحیح	33.1 مدیر پروژه قراردادی را از موجودیت هرگونه نواقص قبل از میعاد رفع نواقص که از تاریخ تکمیلی مشخص

نواقص	شده *شرایط خاص قرارداد* آغاز میگردد، مطلع می سازد. میعاد رفع نواقص الی تکمیل رفع نواقص، تمدید میگردد.
	33.2 قراردادی هر نواقص اطلاع داده شده توسط مدیر پروژه را در طول زمان مشخص شده اطلاعیه رفع نواقص رفع می نماید.
ماده 34- نواقص تصحیح نا شده	34.1 در صورتیکه قراردادی نواقص را در طول زمان مشخص شده اطلاعیه رفع نواقص مدیر پروژه، رفع ننماید، در اینصورت، مدیر پروژه مصارف رفع نواقص را بررسی و قراردادی مبلغ متذکره از تامینات قراردادی وضع می گردد.
د. کنترول مصارف	
ماده 35- بل احجام کاری[11]	35.1 بل احجام کاری در برگیرنده اقلام، نصب، آزمایش و راه اندازی امور ساختمانی که توسط قراردادی اجرا میگردد، می باشد.
	35.2 بل احجام کاری جهت محاسبه قیمت قرارداد استفاده میگردد. پرداخت برای مقدار امور ساختمان انجام شده به نرخ مندرج بل احجام کاری برای هر قلم صورت میگیرد.
ماده 36- تغییر مقدار[12]	36.1 قراردادی به درخواست مدیر پروژه، جزئیات مصارف هر نرخ در بل احجام کاری را ارائه می نماید.
ماده 37 - اضافه کاری و کم کاری	37.1 تمامی اضافه کاری و کم کاری ها در برنامه کاری تجدید شده توسط قراردادی شامل می گردد.
ماده 38- پرداخت های برای اضافه کاری ها	38.1 در صورت دستور اضافه کاری توسط مدیر پروژه، قراردادی نرخ خود را برای اضافه کاری دستور داده شده در جریان 7 روز یا مدت بیشتر که توسط مدیر پروژه بیان شده ارائه می نماید. مدیر پروژه نرخ های ارائه شده را بررسی می نماید.
	38.2 در صورتیکه قلم اضافه کاری شامل اقلام بل احجام کاری نیز باشد، نرخ قبلاً ارائه شده در بل احجام کاری منحیث نرخ برای اضافه کاری در نظر گرفته می شود.
	38.3 در صورتیکه نرخ ارائه شده مناسب نباشد، مدیر پروژه تغییرات را سفارش و تغییرات را در قیمت قرارداد به اساس تخمین اثرات تغییرات در مصارف قراردادی، وارد می نماید.
	38.4 در صورتیکه به نسبت استجعالیت زمان کافی برای ارائه و بررسی نرخ ها وجود نداشته باشد یا سبب تأخیر در کار گردد، نرخ ارائه نگردیده و اختلاف منحیث حادثه قابل جبران پنداشته می شود.

---

[11] *در قرارداد با پرداخت بالمقطع بل احجام کاری حذف و بجای آن جدول فعالیت و بند 1 ماده 37 **شرایط عمومی قرارداد** با بند2 ماده 37 **شرایط عمومی قرارداد** بشکل ذیل تعویض گردد:*
*بند 1 ماده 37 قراردادی **جدول فعالیت** تجدید نظر شده خویش را درجریان 14 روز از اطلاعیه، به مدیر پروژه ارائه می نماید. فعالیت های **جدول فعالیت** با فعالیت های برنامه کاری هماهنگی داشته باشند.*
بند 2 ماده 37در صورت پرداخت برای مواد خام در ساحه بطور جداگانه، قراردادی تسلیمی مواد خام در ساحه را بطور جداگانه در جدول فعالیت ارائه می نماید.

[12] *در قرارداد با پرداخت بالمقطع بل احجام کاری حذف و بجای آن جدول فعالیت و ماده 38 **شرایط عمومی قرارداد** با بند 1 ماده 38 **شرایط عمومی قرارداد** بشکل ذیل تعویض گردد:*
بند 1 ماده 38 تعدیل جدول فعالیت جهت درج تغییر برنامه یا شیوه کاری به صلاحیت قراردادی صورت میگیرد. در صورت تغییر جدول فعالیت، قیمت های جدول فعالیت تغییر نمی نماید!

	38.5 قراردادی مستحق پرداخت مصارف اضافی که می بایست ذریعه ارسال هشدار زود هنگام جلوگیری گردد، نمی باشد.
ماده 39- تخمین جریان پول نقد	39.1 در صورت تجدید نظر در پلان کاری[13]، قراردادی تخمین جریان پول نقد تجدید نظر شده خویش را به مدیر پروژه ارائه می نماید. تخمین جریان پول نقد شامل اسعار مختلف مندرج قرارداد بوده و مطابق نرخ مبادله قرارداد تبدیل میگردد.
ماده 40- تصدیقنامه پرداخت ها	40.1 قراردادی به صورت ماهانه ارزش تخمینی امور ساختمانی انجام شده منفی مجموعه مبلغ تصدیق شده قبلی را به مدیر پروژه تسلیم می نماید.
	40.2 مدیر پروژه صورت مالی ماهانه قراردادی را بررسی و مبلغ قابل پرداخت به قراردادی را تصدیق می نماید.
	40.3 ارزش امورساختمان انجام شده توسط مدیر پروژه تشخیص میگردد.
	40.4 ارزش امور ساختمانی انجام شده شامل مقدار اقلام بل احجام کاری[14] تکمیل شده می باشد.
	40.5 ارزش امور ساختمانی انجام شده شامل ارزیابی اختلاف و حادثه قابل جبران می باشد.
	40.6 مدیر پروژه اقلام قبلاً تصدیق شده در تصدیق نامه قبلی را در نظر نگرفته و یا متناسب به مقدار قبلاً تصدیق شده که شامل صورت ماهانه فعلی می باشد از صورت ماهانه فعلی کم می کند.
ماده 41- پرداخت ها	41.1 پرداخت ها در پیش پرداخت مجرا می گردد، پرداخت ها به قراردادی در خلال مدت (30) روز بعد از تصدیق صورت حساب ارائه شده توسط اداره صورت می گیرد.
	41.2 تمام پرداخت ها به واحد پول افغانی صورت می گیرد، مگر اینکه در ***شرایط خاص قرارداد*** طور دیگری تذکر رفته باشد.
	41.3 اقلام امور ساختمان که نرخ یا قیمت ارائه نشده، شامل دیگر قیمت ها و نرخ ها در قرارداد محسوب گردیده و از جانب اداره به آن پرداخت صورت نمیگیرد.
ماده 42- وقایع قابل جبران	42.1 موارد ذیل وقایع قابل جبران می باشد: 1- اداره ساحه کار را در زمان تسلیمی ساحه مندرج مطابق بند 1 ماده 21 شرایط عمومی قرارداد تسلیم ننموده است. 2- اداره جدول فعالیت های قراردادیان دیگر را طوری تعدیل نموده که کار امور ساختمان قراردادی تحت این قرارداد را متأثر می سازد؛ 3- مدیر پروژه دستور تأخیر را صادر می نماید یا نقشه ها، مشخصات تخنیکی یا هم دستور لازم بمنظور اجرای کار امور ساختمان را صادر نمی نماید؛ 4- مدیر پروژه دستور برملاساختن یا اجرای آزمایشات اضافی را از قراردادی می نماید که درنتیجه آزمایش، نواقص تثبیت نمی گردد؛ 5- مدیر پروژه بدون کدام دلایل مؤجه، قراردادی فرعی را اجازه فعالیت نمی دهد؛ 6- شرایط در ساحه بطور قابل ملاحظه ناسازگار تر نسبت به زمان قبل از صدور نامه قبولی آفر به اساس معلومات فرستاده شده به داوطلبان (بشمول گزارش های تحقیق ساحه)، معلومات قابل دسترس عامه و بررسی عینی ساحه می باشد؛ 7- مدیر پروژه دستور حل وضیعت پیش بینی نشده ناشی از اقدامات اداره را داده یا کارات اضافی بیل به

[13] *در قرارداد با پرداخت بالمقطع، بعد از برنامه کاری، جدول فعالیت اضافه گردد.*

[14] *در قرارداد با پرداخت بالمقطع، این پارگراف شکل ذیل تحریر گردد: "ارزش کار امور ساختمانی انجام شده در برگیرنده ارزش فعالیت های تکمیل شده جدول فعالیت می باشد".*

	دلایل ایمنی یا سایر دلایل لازم باشد؛ 8- قراردادی ها دیگر، مقام های دولتی، خدمات عمومی یا اداره در حدود زمان مندرج قرارداد عمل نمی نمایند، که سبب تأخیر یا مصارف اضافی به این قراردادی میگردد؛ 9- تأخیر در پرداخت پیش پرداخت توسط اداره 10- تاثیر خطرات مربوط اداره به قراردادی؛ 11- تأخیر صدور تصدیق تکمیل امور ساختمانی بدلایل نا معقول از جانب مدیر پروژه؛
	42.2 در صورت وقوع حاثه قابل جبران که سبب مصارف اضافی یا جلوگیری از تکمیل کار امور ساختمانی قبل از تاریخ تخمینی تکمیل میگردد، قیمت قرارداد و میعاد آن تعدیل می گردد. مدیر پروژه تصمیم در مورد اندازه افزایش قیمت قرارداد و اندازه تمدید تاریخ تخمینی تکمیل امور ساختمان را اتخاذ می نماید.
	42.3 در صورت ورود خساره به منافع اداره، به علت عدم همکاری قراردادی و یا عدم هشدار به موقع توسط قراردادی، قراردادی به همان اندازه مستحق جبران نمی باشد.
ماده 43- مالیه	43.1 مدیر پروژه قیمت قرارداد را در صورت تغییر مالیات بشمول مالیه بر معاملات انتفاعی(BRT)، و سایر مالیات در میان مدت (28) روز قبل از تسلیمی آفر ها و آخرین تاریخ تصدیق تکمیلی، تعدیل می نماید. این تعدیل ناشی از تغییر در مالیه قابل پرداخت به قراردادی می باشد، مشروط بر اینکه این تغییرات قبلاً در قیمت قرارداد منعکس نگردیده یا ناشی از حکم ماده 47 شرایط عمومی قرارداد، نباشد.
ماده 44- اسعار	44.1 در صورت که طرف قرارداد داخلی باشد پرداخت ها به واحد پولی افغانی صورت می گیرد.
ماده 45- تعدیل قیم	45.1 تعدیل قیمت به دلیل وقوع نوسانات در قیمت عوامل بکار رفته در صورت مجاز می باشد که در ***شرایط خاص قرارداد*** از آن تذکر رفته باشد.
ماده 46- تأمینات	46.1 اداره الی ختم تمام کار ، قسمتی از پول هر پرداخت را که در ***شرایط خاص قرارداد*** از آن تذکر رفته، حفظ می نماید.
	46.2 تامینات، بعد از تکمیل کامل قرارداد از جانب قراردادی یا ختم میعاد گرنتی، ورانتی و رفع نواقص و صدور تصدیق نامه ختم قرارداد از جانب اداره به قراردادی مسترد می گردد.
ماده 47- جریمه تأخیر	47.1 جریمه تأخیر به نرخ فی روز مندرج ***شرایط خاص قرارداد*** برای روز های تأخیر محاسبه میگردد. در صورتیکه قراردادی موفق به انجام تمام یا قسمتی از کار امور ساختمان در زمان معینه آن نگردد، جریمه تأخیر مطابق حکم ماده سی و نهم قانون تدارکات و حکم یکصد و هشتم طرزالعمل تدارکات، از پرداخت های قراردادی وضع میگردد. در صورتیکه مقدار جریمه تاخیر وضع شده بالغ بر 10 فیصد قیمت مجموعی قرارداد گردد، قرارداد مطابق ماده 35 ***شرایط عمومی قرارداد*** فسخ میگردد. پرداخت جریمه تأخیر تاثیری بر مسؤلیت های قراردادی ندارد.
	47.2 در صورت تمدید تاریخ تخمینی تکمیل امور ساختمان بعد از پرداخت جریمه تأخیر، مدیر پروژه هرگونه اضافه پرداخت جریمه تأخیر توسط قراردادی را با تعدیل تصدیقنامه پرداخت بعدی، تصحیح می نماید.
ماده 48- مکافات	48.1 در صورت تکمیل امور ساختمانی پیش از تاریخ تخمینی تکمیل، مکافات به نرخ فی روز مندرج (به استثنای روز های که پرداخت مکافات به نسبت سرعت در کار طبق دستور مدیر پروژه صورت گرفته است) ***شرایط خاص قرارداد***، به قراردادی پرداخت میگردد. مدیر پروژه کار اجرا شده را که زمان اجرای آن هنوز فرا نرسیده است تصدیق می نماید.
ماده 49- پیش	49.1 اداره پیش پرداخت را در مقابل تضمین بانکی غیر مشروط در فورم مربوط و از بانک قابل قبول اداره به

پرداخت	مبلغ و اسعار معادل پیش پرداخت، به مبلغ و تاریخ مندرج ***شرایط خاص قرارداد***، به قراردادی پرداخت می نماید. تضمین پیش پرداخت الی باز پرداخت پیش پرداخت اعتبار داشته، اما مبلغ تضمین پیش پرداخت بتدریج به اندازه باز پرداخت پیش پرداخت توسط قراردادی، کم میگردد. در پیش پرداخت تکتانه وضع نمیگردد.
	49.2 قراردادی پیش پرداخت را صرف برای پرداخت به تجهیزات، تأسیسات، مواد خام و مصارف تجهیز کردن لازم مشخص شده جهت اجرای قرارداد، استفاده می نماید. قراردادی جهت تثبیت استفاده پیش پرداخت بمنظور موارد فوق،کاپی های انوایس ها یا دیگر اسناد را به مدیر پروژه ارائه می نماید.
	49.3 پیش پرداخت از پرداخت های قابل پرداخت به قراردادی وضع می گردد. پیش پرداخت یا باز پرداخت پیش پرداخت در بررسی ارزش امور ساختمان انجام شده، اختلاف، تعدیل قیم، حادثه قابل جبران، مکافات، یا جریمه تأخیر، مد نظر گرفته نمی شود.
ماده 50- تضمینات	50.1 داوطلب برنده در مدت 10 روز بعد از در یافت نامه قبولی آفر، تضمین اجرای مشخص شده در ***شرایط خاص قرارداد***، را به شکل قابل قبول به اداره به اسعار قیمت قرارداد ارائه می نماید. تضمین اجرا به مدت (28) روز بعد از تاریخ صدور تصدیقنامه تکمیل، دارای اعتبار می باشد.
ماده 51 - مزد کار	51.1 در صورت لزوم، مزد کار روزانه ارائه شده در آفر داوطلب برای محاسبه پرداخت مقدار اضافی کار که به اساس هدایت قبلی کتبی مدیر پروژه انجام یافته باشد، استفاده می گردد.
	51.2 قراردادی تمام امور ساختمانی قابل پرداخت تحت به اساس مزد کار را در فورمه های تأئید شده توسط مدیر پروژه ثبت می نماید. هر فورمه تکمیل شده در خلال (2) روز از جانب مدیر پروژه تصدیق و امضاء می گردد.
	51.3 پرداخت مزد کار صرف در صورت ارائه فورمه های امضاء شده، صورت میگیرد.
ماده 52- مصارف ترمیم	52.1 قراردادی بمصرف خود، مسؤلیت رفع نواقص زیان یا خساره به امور ساختمانی یا مواد خام که در امور ساختمانی ترکیب میگردد را در مدت زمان میان تاریخ آغاز کار و ختم میعاد رفع نواقص در صورت که ناشی از اهمال یا فروگذاری قراردادی باشد را دارد.
ح. اختتام قرارداد	
ماده 53- تکمیل	53.1 قراردادی بعد از تکمیل امور ساختمانی از مدیر پروژه درخواست صدور تصدیقنامه تکمیل امور ساختمانی را نموده و مدیر پروژه بعد از تصدیق تکمیل امور ساختمانی، تصدیقنامه را صادر می نماید.
ماده 54- تسلیمی	54.1 اداره در جریان (7) روز بعد از صدور تصدیقنامه تکمیل، ساحه و امور ساختمانی را تسلیم میگیرد.
ماده 55- حساب نهایی	55.1 قراردادی قبل از ختم میعاد رفع نواقص، حساب مشرح مجموع پول قابل پرداخت به خود تحت این قرارداد را به مدیر پروژه ارائه می نماید. مدیر پروژه تصدیقنامه رفع نواقص را صادر و هر گونه پرداخت باقیمانده نهایی قراردادی را در جریان (56) روز که بعد از دریافت حساب مکمل و صحیح از جانب قراردادی تصدیق می نماید. در غیر آن، مدیر پروژه در جریان (56) روز جدول را که بیانگر تصحیحات و

	افزودی لازم را صادر می نماید. در صورت عدم قبول حساب نهایی که دوباره توسط قراردادی ارائه گردیده، مدیر پروژه تصمیم در مورد مبلغ قابل پرداخت به قراردادی تحت این قرارداد را اتخاذ و تصدیقنامه پرداخت را صادر می نماید.
ماده 56- رهنمود عملیاتی و مراقبت	56.1 در صورت لزوم، قراردادی نقشه ها و یا رهنمود های عملیاتی و مراقبت را در تاریخ مندرج *شرایط خاص قرارداد* ارائه می نماید.
	56.2 در صورت عدم ارائه نقشه ها و یا رهنمود های عملیاتی و مراقبت در تاریخ مشخص شده *شرایط خاص قرارداد* از جانب قراردادی یا عدم تأئیدی آن از جانب مدیر پروژه، مبلغ مشخص شده در *شرایط خاص قرارداد* از پرداخت های باقیمانده به قراردادی پرداخت نمیگردد.

ماده 57- فسخ قرارداد	57.1 قرارداد در اثر تخطی قراردادی از ایفای شرایط و تعهدات مندرج آن فسخ میگردد.
	57.2 تخطی در قرارداد شامل موارد ذیل بوده اما محدود به آنها نمی باشد: 1- قراردادی کار امور ساختمانی را به مدت (28) روز توقف در حالیکه این توقف کار امور ساختمان در پلان کاری فعلی نشان داده نشده و توقف از جانب مدیر پروژه تائید نگردیده باشد؛ 2- مدیر پروژه دستور تأخیر امور ساختمان را داده و در جریان (28) روز انصراف از این دستور صورت نگرفته باشد؛ 3- در صورت افلاس و تصفیه قراردادی بدون حالات ادغام و تغییرات تشکیلاتی قراردادی 4- با ارسال اطلاعیه توسط مدیر پروژه به قراردادی مبنی بر اینکه عدم رفع یک نقص مشخص نقض اساسی قرارداد بوده و قراردادی نتواند در میعاد مشخص شده توسط مدیر پروژه، نواقص را رفع نماید؛ 5- قراردادی امنیت لازم را بصورت پیهم فراهم ننماید؛ و 6- در صورتیکه مقدار جریمه تاخیر وضع شده بالغ بر 10 فیصد قیمت مجموعی قرارداد گردد.
	57.3 علرغم موارد فوق، اداره می تواند قرارداد را بصورت یکجانبه فسخ نماید.
	57.4 در صورت فسخ قرارداد، قراردادی کار امور ساختمان را فوراً متوقف داده و بعد از حصول اطمینان اینکه ساحه امن و بیخطر است، ساحه را در اسرع وقت ترک می نماید.
ماده 58- فساد و تقلب	58.1 در صورتیکه اداره تشخیص دهد که قراردادی در اعمال های فساد کارانه، تقلب، تبانی، اجبار، یا ایجاد موانع در پروسه تدارکات یا در اجرای قرارداد دخیل باشد، اداره بعد از صدور اطلاعیه (14) روزه به قراردادی، قرارداد را فسخ و قراردادی را از ساحه اخراج و بند 5 ماده 59 قابل تطبیق می باشد.
	58.2 در صورتیکه کارمند قراردادی در اعمال های فساد کارانه، تقلب، تبانی، اجبار، یا ایجاد موانع در جریان اجرای قرارداد دخیل باشد، کارمند مطابق بند 1 ماده 9 *شرایط عمومی قرارداد*، اخراج میگردد.

58.3 اداره، داوطلب، قراردادی و قراردادی فرعی مکلف اند اصول عالی اخلاقی را در مراحل داوطلبی و اجرای قرارداد را رعایت نمایند. روی این ملحوظ اصطلاحات آتی مفاهم ذیل را افاده می نمایند: 6- فساد: عبارت از درخواست، دریافت، دادن یا پیشنهاد به صورت مستقیم یا غیرمستقیم هرچیز با ارزشیکه به صورت غیرمناسب کارکردهای جانب دیگر[15] (کارمندان تدارکات) را تحت تاثیر قرار دهد. 7- تقلب: ارتکاب هرگونه فروگذاری به شمول کتمان حقایق که عمداً و یا سهواً به منظور اغفال کارمندان تدارکات و مدیریت قرارداد جهت حصول منفعت مالی و غیر مالی و یا اجتناب از اجرای مکلفیت ها صورت گیرد. 8- تبانی: عبارت از سازش میان دو یا بیشتر[16] داوطلبان و یا میان داوطلبان و کارمندان اداره که به منظور بدست آوردن مقاصد نامناسب به شمول تحت تاثیرقراردادن نادرست اعمال سائرین طرح گردیده باشد. 9- اجبار: عبارت از تهدید و یا ضرر رسانیدن به کارمندان تدارکات و مدیریت قرارداد و یا سایر داوطلبان به منظور تحت تاثیر قراردادن اعمال آنان به صورت مستقیم یا غیر مستقیم می باشد. 10-ایجاد اخلال و موانع: عبارت از تخریب، تزویر، تغییر یا کتمان اسناد و اظهارات نادرست در پروسه تدارکات و یا امور نظارتی مربوط می باشد. اداره پیشنهاد اعطای قرارداد به داوطلب برنده ای را که مستقیماً یا ازطریق نماینده مرتکب فساد، تقلب، تبانی، اجبار یا ایجاد اخلال و موانع در مراحل داوطلبی گردیده است لغو می نماید. اداره در صورت ارتکاب فساد، تقلب، تبانی، اجبار و اخلال در مراحل تدارکات توسط کارمند اداره ، موضوع را در اسرع وقت به مراجع ذیربط ارجاع می نماید. اداره داوطلب یا قراردادی را در صورت ارتکاب اعمال مندرج فقره (1) ماده چهل و نهم قانون تدارکات از اشتراک در مراحل تدارکات محروم می نماید. داوطلب، قراردادی و قراردادی فرعی مکلف است، زمینه تفتیش و بررسی حسابات، یادداشت ها و سایراسناد مربوط به تسلیمی آفر و اجرای قرارداد را توسط مفتشین موظف از جانب اداره فراهم نماید.	
58.4 هیچ نوع فیس، مکافات، تخفیف، تحفه، کمیشن، یا پرداخت دیگری مرتبط به پروسه تدارکات یا اجرای امور ساختمانی به استثنای آنهائیکه در آفر یا قرارداد ذکر باشد، اخذ یا داده نمی شود.	
59.1 درصورت فسخ قرارداد بدلیل تخطی توسط قراردادی، مدیر پروژه تصدیقنامه ارزش کار انجام شده را بعد از تفریق پیش پرداخت پرداخت شده الی تاریخ صدور تصدیقنامه و فیصدی قابل تطبیق بالای کار امور ساختمانی تکمیل ناشده مطابق ***شرایط خاص قرارداد***، را صادر می نماید. جریمه تآخیر اضافی قابل تطبیق نمی باشد. در صورتیکه مجموعه قابل پرداخت اداره به قراردادی کمتر از پیش پرداخت باشد، پس تفاوت آن قرض قابل پرداخت به اداره محسوب می گردد.	ماده 59- پرداخت بمحض فسخ
59.2 درصورتیکه قرارداد بصورت یکجانبه از طرف اداره یا بدلیل تخطی قراردادی توسط اداره فسخ گردد، مدیر پروژه تصدیقنامه مبلغ کار انجام شده، بعد از تفریق پیش پرداخت اخذ الی تاریخ صدور	

[15] *(به مقام رسم دولتی اطلاق میگردد. اصطلاح "منفعت" و "مکلفیت" مربوط به پروسه تدارکات یا اجرای قرارداد می باشد.*

[16] *(به شرکت کننده های پروسه تدارکات (بشمول مقامات دولتی) که قصد سازش یا کاهش سطح رقابت در پروسه تدارکات را داشته اند، اطلاق میگردد.)*

	تصدیقنامه را صادر می نماید.
ماده 60- ملکیت	60.1 درصورت فسخ قرارداد ناشی از قصور قراردادی، ملکیت تمام مواد خام در ساحه، تأسیسات، تجهیزات، کار امور ساختمانی مؤقت، و امور ساختمانی از ملکیت اداره می باشد.
ماده 61- عدم امکان تطبیق قرارداد	61.1 درصورتیکه امکان انجام امور ساختمانی قرارداد از اثر بروز جنگ یا حادثه دیگری خارج از کنترول اداره یا قراردادی متأثر گردد، مدیر پروژه از عدم امکان انجام قرارداد تصدیق می نماید. قراردادی بعد از اخذ این تصدیقنامه به اسرع وقت کار را متوقف و ساحه را ترک و پرداخت به تمام کار انجام شده قبل از دریافت تصدیقنامه و کار ها تعهد شده قبلی که بعد از صدور تصدیقنامه انجام می یابد، صورت می گیرد.
ماده 62- حل منازعه	62.1 حل منازعه بطور دوستانه: 1- اداره و قراردادی حد اکثر تلاش خویشرا جهت حل منازعات بطور دوستانه که ناشی یا مرتبط به قرارداد یا تفسیر آن باشد، انجام میدهند. 64.1مرجع حل و فصل منازعات: 2- درصورتیکه به باور قراردادی تصمیم مدیر پروژه خارج از صلاحیت او تحت قرارداد یا تصمیم اتخاذ شده غلط باشد، قراردادی در جریان (14) روز بعد از دریافت اطلاع کتبی از تصمیم مدیر پروژه، موضوع را به مر جع حل وفصل منازعات مندرج ***شرایط خاص قرارداد*** راجع میسازد. 64.2حکمیت: 3- در صورت عدم قناعت هر جانب از تصمیم مرجع حل وفصل منازعات یا عدم اتخاذ تصمیم مرجع حل و فصل منازعات در جریان (28) روز از ارجاع منازعه، هر جانب می تواند در جریان (28) روز از تصمیم خویش مبنی بر ارجاع موضوع به محاکم ذیصلاح مطلع سازند.

قسمت پنجم شرایط خاص قرارداد

*{اداره این قسمت را جهت تکمیل **شرایط عمومی قرارداد** خانه پری مینماید. معلومات درج شده در قوس ها حذف گردند}*	
مواد شرایط عمومی قرارداد	تعدیلات و ضمایم مواد شرایط عمومی قرارداد
الف: مسایل عمومی	
جز 12 بند 1 ماده 1 شرایط عمومی قرارداد	میعاد رفع نواقص بعد از پروسه تسلیم دهی وتسلیم گیری موقت مدت یکسال تقویمی میباشد.
جز 14 بند 1 ماده 1 شرایط عمومی قرارداد	اداره: وزارت زراعت، آبیاری و مالداری

جز 17 بند 1 ماده 1 شرایط عمومی قرارداد	تاریخ تعین شده تکمیل کاربرای تمام امورساختمانی مربوط : لات | نام پروژه | معیاد تکمیلی کار چهار لات | هر لات جداگانه | 9 ماه تقویمی
جز 20 بند 1 ماده 1 شرایط عمومی قرارداد	مدیر پروژه یکتن از انجینران ریاست آبیاری میباشد.
جز 22 بند 1 ماده 1 شرایط عمومی قرارداد	محل (ساحه) کار : فاریاب، کندز، جوزجان و هرات
جز 25 بند 1 ماده 1 شرایط عمومی قرارداد	**تاریخ آغاز کار از روز صدور مکتوب آغاز کار توسط ریاست فرمایش دهنده مربوطه، محاسبه میگردد.**
جز 29 بند 1 ماده 1 شرایط عمومی قرارداد	امورساختمانی پروژه های اعمار چهار باب قوطن برای نگهداری حیوانات درموقع زایمان در چهار ولایت(فاریاب، کندز، جوزجان و هرات)
بند 2 ماده 2 شرایط عمومی قرارداد	تکمیل قسمی عبارت است از: ضرورت نمی باشد
جز 9 بند 3 ماده 2 شرایط عمومی قرارداد	1- موافقتنامه؛ 2- نامه قبولی آفر؛ 3- آفر قراردادی؛ 4- شرایط خاص قرارداد؛ 5- شرایط عمومی قرارداد؛ 6- مشخصات تخنیکی؛ 7- نقشه ها؛ 8- بل احجام کاری؛
بند 1 ماده 3 شرایط عمومی قرارداد	زبان قرارداد : یکی از زبان های رسمی کشور میباشد.
	قانون نافذ بر این قرارداد قانون تدارکات عامه افغانستان می باشد می باشد.

بند 2 ماده هفت شرایط عمومی قرارداد	سقف قرار داد فرعی برای این قرار داد بسیت (20) فیصد میباشد قراردادی نمی تواند بدون موافقه قبلی اداره الی سقف فوق الذکر تعین شده قرارداد را به دست دوم یا به قراردادی فرعی وگذار نماید در صورت بروز چنین حالت برخورد قانونی صورت می گیرد.
بند 1 ماده 8 شرایط عمومی قرارداد	جدول کاری قراردادیان دیگر: قابل تطبیق نیست.
بند 1 ماده 9 شرایط عمومی قرارداد	کارمندان کلیدی برای هر لات یک مدیر قرارداد یعنی انجینر با 5 سال تجربه در اجرای قراردادهای امورساختمانی که دارای ماهیت و حجم معادل و مشابه، به شمول اینکه به حیث مدیرپروژه برای مدت حد اقل سه سال تجربه داشته باشد یک انجنیر ساحه .

شماره	نام بست	تعداد	درجه تحصیل	تجربه عمومی کار (سال)	رشته تحصیلی
1	مدیر پروژه یا آمر پروژه جهت تنظیم امورات ساختمانی در ساحه تطبیق پروژه	1	لیسانس	5	سیول/ آبیاری
2	انجنیر ساحه	1	لیسانس	3	انجنیر ساختمانی
3	انجنیر سروی	1	لیسانس	3	سرویر

بند 1 ماده 13 شرایط عمومی قرارداد	:مبلغ حد اقل بیمه و مبالغ قابل حذف طور ذیل میباشد: **(تهیه بیمه از وجایب ومکلفیت داوطلبان میباشد وشامل موارد ذیل می باشد).** 1- برای امور ساختمانی، تأسیسات، و مواد (_____)افغانی 2- برای زیان یا خساره به تجهیزات قیمت تعویضی آن (تجهیزات مربوطه)پرداخته میشود. 3- برای زیان یا خساره به ملکیت مرتبط به قرارداد اما به استثنای امور ساختمانی، تأسیسات، مواد خام، و تجهیزات (افغانی 4- مرگ یا خساره به کارمندان: (1) کارمندان قراردادی ( )افغانی در هر رویداد (2) افراد دیگر(0) افغانی *بیمه مطابق ماده 13 شرایط عمومی قرارداد قابل تطبیق است*

بند 1 ماده 14 شرایط عمومی قرارداد	گزارشات بررسی ساحه (کتابچه ژورنال وراپور های یومیه انجنیر مراقبت کننده)می باشد.
بند 1 ماده 15 شرایط عمومی قرارداد	مدیر پروژه به پرسش های قراردادی توضیحات ارائه می نماید
بند 1 بند 21 شرایط عمومی قرارداد	تاریخ تسلیمی ساحه بعد از اخذ مکتوب آغاز کار توسط ریاست فرمایش دهنده مربوطه می باشد.
ماده 62 شرایط عمومی قرارداد	نهادیکه از روش حکمیت آن استفاده میگردد {مرکز حل و فصل منازعات تجارتی افغانستان }میباشد. محل حکمیت جمهوری اسلامی افغانستان می باشد. در صورتیکه قراردادی خارجی باشد، حکمیت باید در محل بیطرف (نه در افغانستان و نه در کشور قراردادی) صورت میگیرد.
ب. کنترول زمان	
بند 1 ماده 25 شرایط عمومی قرارداد	قراردادی پلان کاری امورساختمانی برای هر لات را در جریان 10 روز از تاریخ دریافت نامه قبولی آفر جهت تأئید، ارائه مینماید.
بند 3 ماده 25 شرایط عمومی قرارداد	میعاد میان تجدید برنامه کاری امور ساختمان 30 روز میباشد.
	در صورت که برنامه کاری امور ساختمان ناوقت ارائه گردد، الی ارایه پلان کاری تجدید شده پرداخت مبلغ 50,000 افغانی معطل قرار می گیرد.
بند 1 ماده 26 شرایط عمومی قرارداد	تمدید معیاد قرارداد: هرگاه قرارداد در معیاد از قبل تعین شده تکمیل شده نتواند وقراردادی در قبال تأخیر معیاد قرارداد مسؤل نباشد، مدیر پروژه می تواند قبل از ختم معیاد قرارداد با ذکر دلایل موجه تمدید معیاد قرارداد را برای مدت مشخص آن پشنهاد نماید. هر نوع تمدید معیاد قرارداد قبل از ختم معیاد قرارداد که در توافقنامه قرارداد ذکر شده مطابق به طرزالعمل تدارکات صورت میگیرد. تمدید معیاد بعد از ختم قرارداد قابل اجرا نیست. تمدید معیاد قراردادقبل از ختم قرارداد توسط جانبین قرارداد(اداره و قراردادی) بصورت کتبی امضا گردد.

ج. کنترول کیفیت	
بند 1 ماده 32 شرایط عمومی قرارداد	قراردادی مکلف است، حسب هدایت کتبی مدیر پروژه آزمایشات و تست های لازم را انجام دهد. مصارف تمام آزمایشات وتست ها(Quality Control Tests) به دوش قراردادی می باشد
بند 1 ماده 33 شرایط عمومی قرارداد	میعاد تصحیح نواقص(28) روز تقویمی بعد از هدایت انجنیر مراقبت کننده می باشد.
د. کنترول مصرف	
بند 1 ماده 37 شرایط عمومی قرارداد	قراردادی مکلف است تا هر نوع تغیرات در احجام کاری را قبل از انجام آن به مدیر پروژه بطور کتبی اطلاع داده و مدیر پروژه را مطلع سازد. در صورت موجودیت اضافه کاری، قبل از انجام آن در ساحه مدیر پروژه مکلف است تا موضوع را با ذکر دلایل موجه به آمر اعطا پیشنهاد نموده وتعدیل احجام(اضافه کاری) مطابق به طرزالعمل تدارکات صورت گیرد. بل احجام تجدید شده که شامل (اضافه کاری داخل ویا خارج آفر) باشد همراه با تعدیل قیمت قرارداد توسط طرفین قرارداد(اداره و قراردادی) قبل از انجام کار امضا گردد. تعدیل قرارداد شامل(اضافه کاری، تمدید معیاد) در خلال معیاد قرارداد و قبل از انجام کار صورت گیرد، در غیر آن بعد از انجام کار و یا ختم معیاد قرارداد قابل پرداخت و مجزا نبود و مکلفیت به دوش قراردادی می باشد. مدیر پروژه نمی تواند هیچ نوع تعدیل (افزایش یا کاهش در قیمت قرارداد) به طور خو سرانه اجرا نماید.
بند 1 ماده 40 شرایط عمومی قرارداد	پرداخت های به اساس پیشرفت فزیکی کار صورت میگیرد. برای انجام پردخت ها اسناد ذیل نیاز می باشد: ▪ صورت حساب (انوایس) شرکت قراردادی ▪ بل احجام کار از احجام کار انجام شده ▪ اندازه گیری کار انجام شده ▪ راپور تست های کنترول وکفیت کار (Quality Control Tests) ▪ تصدیق مدیر پروژه از کار انجام شده ▪ تصدیق مراقبت کننده از کار انجام شده

بند 1 ماده 41 شرایط عمومی قرارداد	پرداخت ها در پیش پرداخت مجرا می گردد، پرداخت ها به قراردادی در خلال مدت (30) روز بعد از تصدیق صورت حساب ارائه شده توسط اداره صورت می گیرد. 1. پرداخت بعد از تکمیل کار نظر به فیصدی بعد از ارائه گزارش از جانب فرمایش گیرنده و تصدیق نماینده وزارت زراعت، آبیاری ومالداری پرداخته میشود. 2 پول فرمایش گیرنده در چهار قسط پرداخته میشود که در قسط اول 25 فیصد بعد از 25 فیصد تکمیل کار، در قسط دوم 25 فیصد بعد از 50 فیصد تکمیل کار، در قسط سوم 25 فیصد بعد از 75 فیصد تکمیل کار، ودر قسط چهارم 25 فیصد بعد از 100 فیصد تکمیل کار پرداخته میشود. پرداخت های فوق در جریان کار قرار فوق در مقابل گزارشات پیشرفت کار انجام شده بعد از تصدیق مراقبت کننده از جانب فرمایش دهنده صورت میگیرد.
بند 1 ماده 45 شرایط عمومی قرارداد	قرارداد مطابق ماده 47 **شرایط عمومی قرارداد** قابل تعدیل نیست"و معلومات ذیل در مورد ضرایب "قابل تطبیق نیست" ضرایب تعدیل قیم قرارذیل میباشند: برای واحد پول افغانی: ضریب A: فیصدی عنصر غیر قابل تعدیل {رقم به ارقام و حروف درج گردد}میباشد. ضریب B: فیصدی عنصر قابل تعدیل {رقم به ارقام و حروف درج گردد}میباشد. به واحد پول{ واحد پولی درج گردد}: ضریب A: فیصدی عنصر غیر قابل تعدیل {رقم به ارقام و حروف درج گردد}میباشد. ضریب B: فیصدی عنصر قابل تعدیل {رقم به ارقام و حروف درج گردد}میباشد. شاخص 1 به واحد پول افغانی {شاخص درج گردد} می باشد. شاخص 1 به واحد پولی بین المللی مشخص شده {شاخص درج گردد} می باشد. {این شاخص ها توسط قراردادی پیشنهاد و از جانب اداره تآئید میگردد} شاخص 1 ا اسعار به استثنای واحد پول افغانی اسعار مشخص شده بین المللی {شاخص درج گردد}میباشد. {این شاخص ها توسط قراردادی پیشنهاد و از جانب اداره تآئید میگردد}
بند 2 ماده 46 شرایط عمومی قرارداد	فیصدی تناسب پرداخت های تامینات 10٪ ده فیصد میباشد. تامینات، بعد از تکمیل کامل قرارداد از جانب قراردادی یا ختم میعاد گرنتی، ورانتی و رفع نواقص و صدور تصدیق نامه ختم قرارداد از جانب اداره به قراردادی مسترد می گردد

بند 1 ماده 47 شرایط عمومی قرارداد	اندازه جریمه تاخیر (0.05) فیصد قیمت مجموعی قرارداد در مقابل هر روز تاخیر می باشد. حد اکثر رقم پولی جریمه تاخیر یا غیابت الی (10) فیصد قیمت مجموعی قرارداد می باشد، در صورتیکه مقدار جریمه تاخیر وضع شده بالغ بر 10 فیصد قیمت مجموعی قرارداد گردد، قرارداد مطابق ماده 57 **شرایط عمومی قرارداد** فسخ میگردد،درصورت توافق به تکمیل امور ساختمانی بشکل قسمت وار جریمه تاخیر برای هر قسمت قابل وضع می باشد.
بند 1 ماده 49 شرایط عمومی قرارداد	پیش پرداخت الی(10٪ قیمت قرارداد بوده) در مقابل تضمین بانکی غیرمشروط پرداخت میگردد. معیاد اعتبار تضمین پیش پرداخت الی ختم معیاد قرار داد می باشد، پیش پرداخت 30 روز بعد از امضا قرارداد و ارائه تضمین پیش پرداخت صورت گرفته می تواند. **1. پیش پرداخت مطابق به شرایط خاص قرارداد الی 30 فیصد صورت گرفته می تواند.** **2. تضمین پیش پرداخت دواطلب مطابق پیشرفت فزیکی کار آزاد ساخته می شود.** ✓ **هرگاه تضمین پیش پرداخت برای 30 فیصد ارائه گردد در مقابل هر ده فیصد پیشرفت فزیکی کار 3 فیصد از تضمین پیش پرداخت آزاد ساخته خواهد شد.** ✓ **هرگاه تضمین پیش پرداخت برای 20 فیصد ارائه گردد در مقابل هر ده فیصد پیشرفت فزیکی کار 2 فیصد از تضمین پیش پرداخت آزاد ساخته خواهد شد.** ✓ **هرگاه تضمین پیش پرداخت برای 10 فیصد ارائه گردد در مقابل هر ده فیصد پیشرفت فزیکی کار 1 فیصد از تضمین پیش پرداخت آزاد ساخته خواهد شد.** **اداره این حق را برای خود محفوظ می دارد تا در حالات خاص حسب لزوم دید و حکم آمر اعطاء برابر با پیشرفت فزیکی کار مقدار تضمین پیش پرداخت را آزاد سازد.**
بند 1 ماده 50 شرایط عمومی قرارداد	مبلغ تضمین اجرا پنج(5) فیصد مجموع قرارداد میباشد. تضمین اجرا به شکل ضمانت بانکی غیرمشروط.
هـ ختم قرارداد	
بند 1 ماده 56 شرایط عمومی قرارداد	ارائه نقشه ها و یا رهنمود های عملیاتی و مراقبت **30 روز بعد از اصدار سند تصدیق تکمیل کار می باشد.**

بند 2 ماده 56 شرایط عمومی قرارداد	درصورت عدم ارائه نقشه ها و یا رهنمود های عملیاتی و مراقبت به تاریخ مشخص شده بند 1 ماده 58 *شرایط عمومی قرارداد*، مبلغ **(100000) از پرداخت اخیر قراردادی کسر می نماید**
جز 6 بند 2 ماده 57 شرایط عمومی قرارداد	**حد اکثر تاخیر 100 صد روز میباشد.** تعداد روز ها باید در مطابقت به بند 1 ماده 49 جریمه تأخیر شرایط خاص قرارداد می باشد.
بند 1 ماده 59 شرایط عمومی قرارداد	فیصدی قابل تطبیق به ارزش کار امور ساختمان تکمیل ناشده که بیانگر مصارف اضافی به اداره جهت تکمیل کار امور ساختمانی **مطابق بند 2 حکم 109 طرزالعمل تدارکات: اداره تدارکاتی، کار باقیمانده را طی مراحل پروسه جدید در میعاد اعتبار قرارداد اولی فراهم و تفاوت قیمت آنرا از قراردادی اولی به عنوان جبران خساره حصول می نماید.**

قسمت ششم: مشخصات تخنیکی و شرایط اجرا

یادداشت ها در مورد مشخصات عمومی

{این یادداشت صرف جهت ترتیب مشخصات تخنیکی شرطنامه توسط داوطلب می باشد این معلومات در اسناد نهایی شامل نمی باشند}

مشخصات تخنیکی واضح و دقیق یک پیش شرط ارائه آفر بصورت واقعی و رقابتی بدون شروط و انحراف از جانب داوطلبان میباشد.

در داوطلبی باز داخلی، مشخصات تخنیکی طوری ترتیب گردد تا سبب ایجاد رقابت بیشتر گردیده و توضیحات واضح طرز کار، مواد خام، و انجام امور ساختمان تدارک شده را داشته باشد. این صرف بخاطر اطمینان اقتصادی، مثمریت و منصفانه بودن که سبب ارائه آفر جوابگو و تسهیل پروسه ارزیابی آفر گردد، می باشد.

مشخصات تخنیکی بیانگر اینکه تمام اجناس و مواد خام ترکیب شده کار امور ساختمان جدید، غیرمستعمل، آخرین یا جدیدترین مودلهای فعلی، و شامل تمام پیشرفت های اخیر در طرح و دیزاین مواد باشد، مگراینکه در قرارداد طور دیگری تذکر رفته باشد.

مشخصات تخنیکی از پروژه های مشابه قبلی قابل استفاده میباشد. اکثر مشخصات تخنیکی که برای اجرای قرارداد امورساختمانی مناسب باشد، از جانب اداره یا انجنیر تحریر میگردند. مشخصات تخنیکی معیاری با کاربرد فراگیر تمام سکتور ها وجود ندارد، اما اصول و عرف پا بر جا موجود در این اسناد منعکس گردیده است.

معیاری سازی مشخصات تخنیکی برای کار امور ساختمان تکراری با شرایط مرتبط در سکتور های دولتی چون شاه راه ها، بنادر، قطار آهن،مسکن شهری، آبیاری، و تامین آب سبب صرفه جویی در تدارکات عامه میگردد. مشخصات تخنیکی عمومی شامل طرزکار، مواد و تجهیزات که معمولاً در امور ساختمان استفاده میگردد، میباشد. ضروری نیست تا در هر قرارداد امور ساختمان مشخص استفاده گردد. هرگونه حذف یا ضمیمه در امور ساختمان مشخص، بر وفق مشخصات تخنیکی عمومی باشد. مشخصات تخنیکی عمومی مشخصات اند که توسط وزارت های سکتوری/نهاد های مسلکی در افغانستان و یا توسط سازمان بین المللی استاندرد (ISO) صادر شده باشد.

توجه داشت که مشخصات تخنیکی ترتیب شده محدود نباشد. مشخصات تخنیکی تهیه شده از نهاد های داخلی یا بین المللی مبین این باشد که اجناس، مواد و طرز کار مطابق مشخصات تخنیکی بوده و مشخصات تخنیکی معادل یا بالاتر از معیارات ذکر شده، قابل قبول میباشد. جهت تطبیق، ماده نمونوی ذیل در شرایط خاص یا مشخصات تخنیکی درج گردد.

معادل بودن معیار ها و کود ها

درصورتیکه از معیارات و کود های خاص جهت تهیه اجناس و خدمات، انجام یا آزمایش امور ساختمان اشاره شده باشد، آخرین ویرایش معیارات مناسب تحت این قرارداد قابل تطبیق میباشد. مگر اینکه صریحاً طور دیگری تذکر رفته باشد. هرگاه معیارات و کود ها از نهاد های جمهوری اسلامی افغانستان یا از کشور یا منطقه خاص باشد، معیار های دیگر معادل یا بالاتر از آن مشروط بر توافق کتبی و بررسی قبلی مدیر پروژه، قابل قبول می باشد. قراردادی، تفاوت میان معیار های مشخص شده و معیار های بدیل پیشنهاد شده را بصورت واضح کتبی ارائه و در جریان (28) روز قبل از توافق کتبی مدیر پروژه، آن را به مدیر پروژه تسلیم می نماید. در صورتیکه انحراف پیشنهاد شده توسط قراردادی بصورت قابل ملاحظه معادل یا بالاتر از کیفیت مشخص شده نباشد، قراردادی معیار های مشخص شده اسناد داوطلبی را برآورده نماید.

قسمت ششم: مشخصات و شرایط اجراء

قسمت هفتم نقشه ها

ضم میباشد

یادداشت ها و نقشه ها
(لیست نقشه ها درج گردد)
نقشه های واقعی شمول بلان ساخته به این بخش یا در دوسیه جداگانه ضمیمه شود.
نقشه ها دارای تاریخ، شماره و شماره تجدید نقشه میباشد.

قسمت هشتم بل احجام کار[17]

[17] (در قرارداد های بالمقطع، بل احجام کار صرف جهت ارائه معلومات بوده و الزام آور نمیباشد. برای معلومات ترتیب میشود و وابسته به قرارداد نیست. جدول فعالیت ها توسط داوطلب تهیه گردیده و اسناد مربوط به قرارداد میباشد.)

یادداشت ها درمورد بل احجام کار

ضم میباشد

این یادداشت صرف معلومات برای ترتیب بل احجام کار به اداره بوده و در اسناد نهایی شامل نمیگردد.

اهداف

اهداف بل احجام کار عبارت اند از:

1- *ارائه معلومات کافی مقدار امور ساختمان قابل اجرا که سبب تهیه آفر بشکل مثمر و درست از جانب داوطلب میگردد؛*
2- *ارائه بل احجام کار قیمت گذاری شده جهت ارزیابی امور ساختمان اجرا شده در صورت عقد قرارداد.*

برای بدست آوردن اهداف فوق، امور ساختمان به شکل اقلام در بل احجام کار با جزئیات کافی ارائه میگردد. همچنان امور ساختمان با تفکیک بخش ها یا امور ساختمان با ماهیت مشابه که در ساحات مختلف، شرایط مختلف انجام و سبب بررسی مصارف از جهات مختلف میگردد، صورت گیرد.

با درنظرداشت نیاز فوق، طرح و محتوای بل احجام کار باید تا حد ممکن ساده و خلاصه باشد.

جدول مزد کار

جدول کار روزانه صرف زمانی شامل میگردد که احتمال امور ساختمان پیش بینی نشده بیرون از بل احجام کار بیشتر باشد. جهت بررسی واقعی بودن نرخ ارائه شده داوطلب در بل احجام کار، جدول کار روزانه مرکب از موارد ذیل میباشد:

1- *لست بخش های مختلف نیروی کار، مواد و تاسیسات امور ساختمان که به آن روز کار نرخ داده شده یا قیمت ها درج میگردد، با بیانیه شرایط پرداخت امور ساختمان به قراردادی*
2- *مقدار اسمی برای هر قلم کار روزانه که از جانب هر داوطلب به نرخ کار روزانه قیمت گذاری میگردد.*

مبالغ احتمالی

یک مبلغ احتمالی عمومی برای شرایط احتمالی فزیکی (افزایش مقدار) در بل احجام کار شامل میگردد.

همچنان هزینه احتمالی برای افزایش ممکن قیمت منحیث مبلغ احتمالی در بل احجام کار قیمت گذاری شده ارائه میگردد.

شامل نمودن مبلغ احتمالی سبب تسهیل تصویب بودجه و جلوگیری از درخواست دورانی برای نیاز های آینده میگردد.

درصورت استفاده مبلغ احتمالی (Contingency Allowance) روش استفاده و مقام با صلاحیت منظور کننده آن که معمولاً مدیر پروژه میباشد، در شرایط خاص قرارداد ذکر میگردد.

تصحیح اشتباهات محاسبوی

هرگاه اشتباه محاسبوی توسط داوطلب در قیمت فی واحد یا قیمت مجموعی صورت گرفته باشد، داوطلب می تواند قبل از تسلیمی آفر آنرا تصحیح و هر تصحیح توسط شخص با صلاحیت که آفر را امضا نموده، امضا گردد. بل احجام کار توام با بیانیه ذکر مقدار مجموعی اصلاحات وارده در بل احجام کار قیمت گذاری شده، ارائه میگردد.

اداره یادداشت ذیل را در هر بل احجام کار ذکر می نماید:

این بل احجام کار در برگیرنده ؛شماره به ارقام و حروف درج گردد؛اصلاحات محاسبوی بوده و توسط شخص با صلاحیت که آفر را امضا نموده، امضا گردیده است.

قسمت نهم – فورمه های قرارداد و تضمین

فورمه ها	عنوان فورمه ها
فورمه امور ساختمان کوچک/**05**	تضمین آفر: تضمین بانکی
فورمه امور ساختمان کوچک/**06**	اظهار نامه تضمین آفر

فورمه امور ساختمان کوچک/07	تضمین اجرا (غیر مشروط)
فورمه امور ساختمان کوچک/08	تضمین پیش پرداخت: تضمین بانکی
فورمه امور ساختمانی کوچک/09	موافقت نامه قرارداد

(فورمه های نمونوی قابل قبول تضمین آفر، اجرا و پیش پرداخت ارائه گردیده است. داوطلبان فورمه های تضمین اجرا و پیش پرداخت را در این پروسه خانه پری نمی نمایند تنها داوطلب برنده این دو فورمه را ارائه می نمایند)

تضمین آفر: تضمین بانکی

فورمه امور ساختمان کوچک/**05**

بانک: *(نام و آدرس بانک درج گردد)*

ذینفع: *(نام و آدرس اداره درج گردد)*

تاریخ: *(روز، ماه و سال تسلیمی تضمین آفر درج گردد)*

شماره تضمین بانکی آفر: *(شماره درج گردد)*

اطلاع یافتیم که {نام مکمل داوطلب درج گردد}، منبعد به نام "داوطلب" آفر خود که به تاریخ {تاریخ درج گردد} برای اجرای {نام قرارداد درج گردد} تحت اعلان تدارکات شماره {شماره اعلان تدارکات درج گردد} به شما ارائه نموده است.

برعلاوه می دانیم که مطابق شرایط شما، آفر باید همراه با تضمین آفر ارائه گردد.

بر اساس درخواست داوطلب، ما {نام بانک درج گردد} بدینوسیله به صورت قطعی تعهد میسپاریم که بدون تعلل، مبلغ مجموعی {مبلغ به حروف و ارقام درج گردد} را بعد از دریافت اولین تقاضای تحریری شما در صورت که داوطلب مرتکب اعمال ذیل گردیده باشد، بپردازیم:

(1) تغییر یا انصراف از آفر در میعاد اعتبار آفر و بعد از انقضای مدت معینه تسلیمی آفر؛

(2) انکار داوطلب از پذیرش تصحیح اشتباهات حسابی در جدول قیمت های ارائه شده در آفر؛

(3) اجتناب از عقد قرارداد، مطابق مندرجات شرطنامه و مطالبه پیشنهاد از طرف داوطلب برنده؛

(4) فراهم نکردن تضمین اجرای قرارداد مطابق مندرجات شرطنامه از طرف داوطلب برنده؛

(5) در صورت محرومیت داوطلب به دلیل تخطی در این داوطلبی مطابق حکم ماده چهل و نهم این قانون.

این ضمانت در حالات ذیل فاقد اعتبارخواهد شد:

(6) درصورتیکه داوطلب برنده باشد به محض دریافت کاپی های قرارداد امضا شده توسط داوطلب و فراهم سازی تضمین اجرا طبق *دستورالعمل برای داوطلبان*؛ یا

(7) درصورتیکه داوطلب برنده نباشد، به محض (1) امضای قرارداد با داوطلب برنده؛ یا (2) 28 روز بعد از ختم میعاد اعتبار آفر به شمول میعاد تمدید مدت اعتبار آفر {تاریخ ختم آفر درج گردد}

در نتیجه، هرگونه تقاضا برای پرداخت تحت این تضمین باید توسط ما قبل از میعاد فوق دریافت شده باشد.

این تضمین تابع مقرره منتشره شماره 785 اطاق تجارت بین المللی میباشد.

امضا: {امضای مسئول مربوط درج گردد}

مهر: {مهر گردد}

اظهار نامه تضمین آفر

فورمه امور ساختمان کوچک/06

شماره اعلان تدارکات: {شماره اعلان تدارکات درج گردد}

شماره شرطنامه داوطلبی: {شماره داوطلبی درج گردد}

شماره آفر بدیل: {درصورتیکه این آفر بدیل باشد، شماره تشخیصیه آن درج گردد}

تاریخ: {روز، ماه و سال تسلیمی آفر درج گردد}

به: {نام مکمل اداره درج گردد}

ما اشخاصیکه در زیر امضا نمودیم، اظهار مینمائیم که:

ما میدانیم که، طبق شرایط شما، آفر باید همراه با اظهارنامه تضمین آفر ارائه گردد.

ما می پذیریم که درصورت نقض وجایب مان تحت شرایط آفر ما از عقد قرارداد با اداره برای مدت {تعداد سال درج گردد} سر از {تاریخ درج گردد} محروم گردیم. وجایب داوطلب تحت این آفر شامل موارد ذیل می باشد:

1- ارائه معلومات نادرست در مورد اهلیت داوطلب؛

2- تغییر یا انصراف درمیعاد اعتبار آفر و بعد از انقضای مدت معینه تسلیمی آفر؛

3- انکار داوطلب از پذیرش تصحیح اشتباهات حسابی در جدول قیمت های ارائه شده در آفر؛

4- اجتناب از عقد قرارداد، مطابق مندرجات شرطنامه و مطالبه پیشنهاد از طرف داوطلب برنده؛

5- فراهم نکردن تضمین اجرای قرارداد مطابق مندرجات شرطنامه از طرف داوطلب برنده.

این اظهار نامه تضمین آفر در صورت برنده شدن ما و تسلیمی تضمین اجرای قرارداد و امضای قرار داد با داوطلب برنده ویا 28 روز بعد از ختم میعاد اعتبار آفر مان فاقد اعتبار می گردد.

امضا : {امضای شخصی که صلاحیت امضای این اظهار نامه را دارد}

دارای صلاحیت امضای این اظهار نامه از طرف: {نام داوطلب درج گردد}

تاریخ: {روز، ماه و سال درج گردد}

مهر : {مهر گردد}

{یادداشت: درصورت شرکت مشترک، این اظهار نامه تضمین آفر باید به نام تمام شرکا آفر را ارائه گردد}

تضمین اجرا بانکی (غیر مشروط)

فورمه امور ساختمان کوچک/07

بانک: {نام و آدرس بانک درج گردد}

ذینفع: {نام و آدرس اداره درج گردد}

تاریخ: {روز، ماه و سال تسلیمی درج گردد}

شماره تضمین بانکی آفر {شماره درج گردد}

{به اساس درخواست داوطلب برنده، بانک این فورمه را مطابق رهنمود ارائه شده خانه پری می نماید}

اطلاع حاصل نمودیم که *{نام مکمل قراردادی درج گردد}*، که منبعد بنام "قراردادی" یاد می شود. قرارداد شماره *{شماره قرارداد درج گردد}* مؤرخ *{روز، ماه و سال درج گردد}* *را که منبعد بنام قرارداد یاد می شود با اداره محترم شما بمنظور* انجام *{نام قرارداد و توضیح مختصر امور ساختمانی درج گردد}* *عقد می نماید.*

علاوه برآن، ما میدانیم که طبق شرایط این قرارداد، تضمین اجراء نیز لازم می باشد.

به درخواست قراردادی، ما تعهد می نمائیم که بدون چون و چرا مبلغ *{مبلغ[18] به حروف و ارقام درج گردد}* را بمجرد دریافت اولین تقاضای کتبی شما که نشان دهنده تخطی قراردادی از شرایط مندرج قرارداد باشد، بدون ارائه دلایل و زمینه های ارسال تقاضا ازجانب شما، بپردازیم.

این تضمین (28) روز بعد از تسلیمی تصدیقنامه تسلیمی امور ساختمان به ما یا الی تاریخ *{روز، ماه و سال[19] درج گردد}* هر کدام که اول صورت گیرد، اعتبار دارد و هر نوع تقاضا برای پرداخت مطابق این تضمین باید قبل از تاریخ متذکره به دفتر بانک تسلیم داده شود.

این تضمین تابع مقرره منتشره شماره 785 اطاق تجارت بین المللی، به استثنای فقرهٔ 2 ماده 20 (الف) آن میباشد.

{امضا، نام و وظیفه نماینده با صلاحیت بانک و اکمال کننده درج گردد}

{مهر بانک}

{مهر اکمال کننده}

تضمین پیش پرداخت: تضمین بانکی

فورمه امور ساختمان کوچک/**08**

{به اساس درخواست داوطلب برنده، بانک این فورمه را مطابق رهنمود ارائه شده حاله پری می نماید}

بانک: *{نام و آدرس بانک درج گردد}*

ذینفع: *{نام و آدرس اداره درج گردد}*

تاریخ: *{روز، ماه و سال تسلیمی آفر درج گردد}*

شماره تضمین بانکی آفر *{شماره درج گردد}*

---

[18] *{تضمین کننده (بانک) مبلغ که بیانگر فیصدی قیمت قرارداد را که به اسعار قرارداد یا قابل تبادله قابل قبول اداره، تبدیل شده درج مینماید}*

[19] *{این تاریخ (28) روز بعد از تاریخ تخمینی تکمیل میباشد. اداره توجه باید داشت که در موقع تمدید میعاد تکمیل امور ساختمان، تمدید این تضمین را از بانک بصورت کتبی قبل از ختم اعتبار تضمین اجرا درخواست نماید. جهت تهیه این تضمین، اداره یادداشت زیر را در قسمت آخر پاراگراف این فورمه درج مینماید:"تضمین کننده(بانک) به یک تمدید زمان برای مدت (6) ماه یا (1) سال در مقابل درخواست کتبی اداره قبل از ختم اعتبار تضمین، موافقه مینماید" }*

ما {نام قانونی و آدرس بانک درج گردد} اطلاع حاصل نمودیم که {*نام و آدرس قراردادی درج گردد*}، *که منبعد بنام* "قراردادی" یاد می شود، قرارداد شماره {*شماره قرارداد درج گردد*} مؤرخ {*روز، ماه وسال درج گردد*} *را که منبعد بنام قرارداد یاد می شود با اداره محترم شما بمنظور اجرای امور ساختمان* {*نام قرارداد توضیح مختصر امور ساختمان درج گردد*} عقد نماید.

علاوه برآن، ما میدانیم که طبق شرایط این قرارداد، پیش پرداخت در مقابل تضمین پیش پرداخت صورت میگیرد.

به درخواست قراردادی، تعهد می نماییم که بدون چون و چرا مبلغ {*مبلغ به حروف و ارقام درج گردد*} را بمجرد دریافت اولین تقاضای کتبی شما که نشان دهنده تخطی قراردادی ناشی از استفاده پیش پرداخت برای اهداف غیر از مصارف تجهیز صورت گرفته باشد، به شما بپردازیم.

این یک شرطی است برای تهیه هرنوع مطالبه و پرداخت تحت این ضمانت طوریکه پیش پرداخت متذکره فوق باید توسط قراردادی به حساب نمبرش دریافت شده باشد {*شماره و محل حساب درج گردد*}

مبلغ این تضمین بصورت تدریجی به اندازه باز پرداخت پیش پرداخت توسط قراردادی که در کاپی بیانیه موقت یا تصدیقنامه پرداخت از آن تذکر و به ما ارائه گردیده، کم میگردد. این تضمین بمجرد دریافت کاپی تصدیقنامه پرداخت که بیانگر اینکه (80) فیصد قیمت قرارداد برای پرداخت تصدیق گردیده، یا به تاریخ {*روز، ماه و سال*[20] *درج گردد*} فاقد اعتبار میگردد.

این تضمین تابع مقرره منتشره شماره 785 اطاق تجارت بین المللی، میباشد.

{*امضا نماینده با صلاحیت اخذ گردد*}

{*مهر بانک*}

فورمه موافقتنامه قرارداد

فورمه امور ساختمانی کوچک/09

{در این موافقتنامه قرارداد هرگونه تصحیح یا تعدیل از اثر اصلاح اشتباهات محاسبوی مطابق ماده 28 دستور العمل برای داوطلبان، تعدیل قیمت در جریان پروسه ارزیابی مطابق بند 3 ماده 16 دستور العمل برای داوطلبان، انتخاب آفر بدیل مطابق ماده 18 دستور العمل برای داوطلبان، انحرافات قابل قبول مطابق ماده 27 دستور العمل برای داوطلبان، یا تغییرات دیگری موافقه شده دوطرف مجاز در شرایط عمومی قرارداد چون تغییر کارمندان کلیدی، قراردادی های فرعی، جدول بندی، و امثال آن شامل می باشد.}

این موافقتنامه به تاریخ {*سال، ماه و روز درج گردد*} میان {*نام و آدرس اداره درج گردد*} و {*نام و آدرس داوطلب برنده درج گردد*} عقد گردیده است.

---

[20] *این تاریخ (28) روز بعد از تاریخ تخمینی تکمیل میباشد. اداره توجه باید داشت که در موقع تمدید میعاد تکمیل امور ساختمان، تمدید این تضمین را از بانک بصورت کتبی قبل از ختم اعتبار تضمین اجرا درخواست نماید. جهت تهیه این تضمین، اداره یادداشت زیر را در قسمت آخر پاراگراف این فورمه درج مینماید. "تضمین کننده (بانک) که یک تمدید زمان برای مدت که نباید بیشتر از (6) ماه یا (1) سال در مقابل درخواست کتبی اداره قبل از ختم اعتبار تضمین، موافقه مینماید".*

اداره آفر داوطلب برنده را جهت اجرا، تکمیل و رفع هرگونه نواقص ناشی از اجراآت در قرارداد {نام و نمبر تنهیه قرارداد درج گردد} پذیرفته و قراردادی قرارداد متذکره را اجرا می نماید.

این موافقتنامه موارد ذیل را در بر می گیرد:

1. کلمات و اصطلاحات شامل این موافقتنامه عین معنی را افاده می نمایند که بترتیب در شرایط قرارداد به آن نسبت داده می شوند، آنها تشکیل دهنده و بخشی از این موافقتنامه تلقی میگردند.
2. قراردادی در مقابل پرداخت اداره تعهد می نماید که قرارداد امور ساختمان را اجرا، تکمیل و هرگونه نواقص را مطابق شرایط این قرارداد رفع می نماید.
3. اداره نیز تعهد می نماید که قیمت قرارداد یا دیگر مبلغ قابل پرداخت تحت شرایط این قرارداد را در مقابل اجرا، تکمیل، و رفع نواقص امور ساختمان در زمان و شیوه مشخص شده در این قرارداد پرداخت نماید.
4. طرف های شاهد که سبب تشکیل این موافقتنامه گردیده اند:

مهر در حضور {خانه پری گردد}

امضا، مهر، و تسلیم گردید {خانه پری گردد}

در حضور {خانه پری گردد}

امضا الزام آور اداره: {امضا توسط نماینده با صلاحیت اداره}

امضا الزام آور قراردادی: {امضا توسط نماینده با صلاحیت قراردادی}

فورمهٔ معیاری برای دعوتنامهٔ داوطلبی

دعوت به داوطلبی

جمهوری اسلامی افغانستان

وزارت زراعت، آبیاری و مالداری

نام پروژه: پروژه های اعمار چهار باب قوطن برای نگهداری حیوانات درموقع زایمان در چهار ولایت(فاریاب، کندز، جوزجان و هرات)

کود نمبر: MAIL/PD/NCB/W/232-01-02-03-04/98

1. این دعوتنامه برای داوطلبی به تعقیب پلان عمومی تدارکاتی سالانه توسط ریاست تهیه و تدارکات برای سال 1397 ترتیب شده است.

2. ریاست تهیه و تدارکات از تمام داوطلبان دارای اهلیت و واجد شرایط دعوت بعمل می آورد تا آفرهای سربستهٔ خویش را برای پروژه های اعمار چهار باب قوطن برای نگهداری حیوانات درموقع زایمان در چهار ولایت(فاریاب، کندز، جوزجان و هرات) ارائه نمایند.

میعاد تحویل و تکمیل امورساختمانی: 9 ماه

میباشد.

3. پروسهٔ داوطلبی از طریق داوطلبی باز ملی طبق قانون تدارکات عامه و متحد المالها و برای تمام داوطلبان ازمنابع و کشورهای واجد شرایط طوریکه درشرطنامه تعریف شده است، راه اندازی خواهد شد.

4. داوطلبان علاقمند واجد شرایط میتوانند معلومات بیشتر را از میر محمد مونس "حسینی" شماره تیلفون 0782024444 ، ایمیل Monis.hossaini@mail.gov.af : و برای دریافت شرطنامه به آمریت امور ساختمانی ریاست تهیه وتدارکات، وزارت زراعت، آبیاری ومالداری مراجعه نمایند.

5. شرایط اهلیت شامل (به قسمت های ذکر شده در شرایط برای داوطلبان، مراجعه گردد). یک حد ترجیح برای قرارداد ها و شرکت های مشترک قابل اجراء نخواهد بود.

6. یک مجموعهٔ مکمل شرطنامه به دری توسط داوطلبان با ارائه یک درخواست تحریری همرای جواز شرکت به آدرس ریاست تهیه وتدارکات وزارت زراعت، آبیاری ومالداری.

7. آفرها باید به آدرس ذیل به ساعت **09:45** قبل از ظهر به وقت کابل مورخ 27 جوزا سال **1398**تحویل داده شود. داوطلبی الکترونیکی مجاز نیست. آفرهای ناوقت رسیده رد خواهند شد. آفرها طور طبیعی درحضورداشت داوطلبان یا نماینده های آنها که خواهان حضور فزیکی *تعمیر عقب منبابع بشری، منزل دوم، اتاق جلسات, وزارت زراعت, آبیاری و مالداری، جمال مینه کارته سخی، کابل , افغانستان .*

10:00 بعد از ظهر به وقت کابل 27 جوزا سال **1398** گشوده خواهند شد.

8. تمام آفرها باید همراه با یک تضمین آفر (تضمین بانکی) مبلغ : 65000 *برای هر لات* باشد.

9. آدرس به منظورتسلیمی آفر عبارت است *ریاست تهیه و تدارکات، وزارت زراعت ،آبیاری و مالداری ،جمال مینه،چهاراهی کارته سخی، کابل , افغانستان*

10. هرنوع معلومات شامل در این دعوت به داوطلبی درصورت تفاوت با احکام دستورالعمل برای داوطلبان قسمت 1 شرطنامه جایگزین شده میتواند.

دافغانستان اسلامی جمهوری دولت
دولت جمهوری اسلامی افغانستان

دکرهنی، اوپولګولواو مالداری وزارت
وزارت زراعت، آبیاری ومالداری

Islamic Republic of Afghanistan
Ministry of Agriculture, Irrigation and Livestock

معینیت مالی واداری
ریاست تهیه وتدارکات
آمریت تداکات ساختمانی
مدیریت عمومی تدارکات ساختمانی

شماره (۶۲)

تاریخ: ۸ / ۳ / ۱۳۹۸

به روزنامه محترم اطلاعات روز!

لطفاً متن ذیل را یکبار از طریق روزنامه خویش به نشر سپرده و پول حق الاشاعه آنرا از دارائی وزارت محاسبه نمائید.

« دعوت به داوطلبی روش باز داخلی»

شماره دعوت به داوطلبی MAIL/PD/NCB/W/232-01-02-03-04/98

ریاست تهیه و تدارکات وزارت زراعت، آبیاری و مالداری از تمام داوطلبان واجد شرایط دعوت مینماید تا در پروسه داوطلبی پروژه اعمار ۴ باب قوتن برای نگهداری حیوانات در موقع زایمان در ولایات هرات، جوزجان، کندز و فاریاب اشتراک نموده شرطنامه مربوطه را در فلش دسک (حافظه) و یا در سی دی (CD) بطور رایگان از آمریت تدارکات امور ساختمانی ویا از ویب سایت اداره تدارکات ملی (www.npa.gov.af) بدست آورده، آفر های خویش را مطابق شرایط مندرج شرطنامه و طبق قانون و طرزالعمل تدارکات طور سربسته از تاریخ نشر اعلان الی تاریخ ۲۷ جوزا ۱۳۹۸ ساعت ۱۰:۰۰ قبل از ظهر به تعمیر عقب منابع بشری اطاق جلسات ریاست تهیه وتدارکات ارایه نمایند، آفر های ناوقت رسیده و انترنتی قابل پذیرش نمیباشد.

تضمین آفر بصورت تضمین خط بانکی

لات	مبلغ تضمین آفر (افغانی)
لات: ۱	۶۵،۰۰۰ افغانی
لات: ۲	۶۵،۰۰۰ افغانی
لات: ۳	۶۵،۰۰۰ افغانی
لات: ۳	۶۵،۰۰۰ افغانی

و جلسه آفرگشائی بتاریخ معینه ساعت ساعت ۱۰:۰۰ قبل از ظهر در اطاق جلسات آفرگشائی ریاست تهیه تدارکات تدویر میگردد.

با احترام
محمد الله ساحل
رئیس تهیه وتدارکات

کاپی به:
مدیریت عمومی پلان جهت نشر اعلان
دوسیه مربوطه

داوطلبی

درباره وزارت زراعت
اسناد تقنینی و اداری وزارت
مقام وزارت
معینیت‌ها و ریاست‌ها
پلان‌های کاری
زندگینامه
خبرها
داستان‌های موفقیت
هفته نامه دهقان
کاریابی
داوطلبی
زعفران افغانستان
نمایشگاه زراعتی
مراحل کاری
برنامه‌ها و پروژه‌ها
بانک اطلاعات
خزانهٔ علوم زراعتی
مرجع اطلاع‌رسانی وزارت
فورم‌های [illegible]
گز[illegible]
تماس با [illegible]

GENEVA CONFERENCE ON AFGHANISTAN
27 - 28 November 2018

Filter by Category

محتوایات	تاریخ نشر	تاریخ ختمه
اطلاعیه تصمیم اعطای قرارداد، پروژه اعمار ترناب و کانال جولکی مرکز ولایت سرپل اطلاعیه تصمیم اعطای قرارداد بدینوسیله به تا سی از فقره (2) ماده چهل و سوم قانون تدارکات به اطلاع عموم رسانیده می شود،که ریاست تهیه وتدارکات وزارت زراعت, آبیاری ومالداری در نظر دارد قرارداد پروژه اعمار ترناب و کانال جولکی مرکز ولایت سرپل را به...	Jun 01, 2019	Jun 08, 2019
پروسه داوطلبی پروژه اعمار ۴ باب قوتن برای نگهداری حیوانات در موقع زایمان دعوت به داوطلبی روش باز داخلی شماره دعوت به داوطلبیMAIL/PD/NCB/W/232-01-02-03-04/98 ریاست تهیه و تدارکات وزارت زراعت، آبیاری و مالداری از تمام داوطلبان واجد شرایط دعوت مینماید تا در پروسه داوطلبی پروژه اعمار ۴ باب قوتن برای نگهداری...	Jun 01, 2019	Jun 17, 2019
اطلاعیه تصمیم اعطای قرارداد، پروژه اعمار یک باب برج برق برای ساحه بینی حصار ولایت کابل اطلاعیه تصمیم اعطای قرارداد بدین‌وسیله به تا سی از فقره (2) ماده چهل و سوم قانون تدارکات به اطلاع عموم رسانیده می‌شود، که ریاست تهیه و تدارکات وزارت زراعت, آبیاری و مالداری در نظر دارد قرارداد پروژه اعمار یک باب برج برق برای ساحه...	Jun 01, 2019	Jun 08, 2019
پروسه داوطلبی پروژه حفر یک حلقه چاه عمیق به اندازه ۱۰۰ متر طور برمه ای دعوت به داوطلبی روش باز داخلی شماره دعوت به داوطلبی MAIL/PD/NCB/W/277/98 ریاست تهیه و تدارکات وزارت زراعت، آبیاری و مالداری از تمام داوطلبان واجد شرایط دعوت می‌نماید تا در پروسه داوطلبی پروژه حفر یک حلقه چاه عمیق به اندازه ۱۰۰ متر...	Jun 01, 2019	Jun 23, 2019
پروسه داوطلبی پروژه تدارک ۴۵۰۰۰۰۰ قطعه لیبل همراه با ۹۰۰ حلقه کارتریج آن برای درختان مثمر دعوت به داوطلبی روش باز ملی ریاست تهیه و تدارکات وزارت زراعت، آبیاری و مالداری از تمام داوطلبان واجد شرایط دعوت می‌نماید تا در پروسه داوطلبی پروژه تدارک ۴۵۰۰۰۰۰ قطعه لیبل همراه با ۹۰۰ حلقه کارتریج آن برای درختان مثمر مورد ضرورت ریاست...	Jun 01, 2019	Jun 22, 2019
پروسه داوطلبی تدارک دو دوز واکسین بروسلوز نوع Rev-1 وبروسلوز نوع S-19 دعوت به داوطلبی روش باز ملی شماره دعوت به داوطلبی : MAIL/PD/NCB/G181/98/Rebid ریاست تهیه و تدارکات وزارت زراعت، آبیاری و مالداری از تمام داوطلبان واجد شرایط دعوت می‌نماید تا در پروسه داوطلبی تدارک دو دوز واکسین بروسلوز نوع Rev-1...	Jun 01, 2019	Jun 22, 2019
پروسه داوطلبی تدارک، انتقال و توزیع 120 رأس گاو شیری غوناجی کنری برای 120 خانم دعوت به داوطلبی روش باز ملی شماره دعوت به داوطلبی :- MAIL/PD/NCB/G276/98 ریاست تهیه و تدارکات وزارت زراعت، آبیاری و	May 28, 2019	Jun 20, 2019

Islamic Republic of Afghanistan
Administrative Office of the President
National Procurement Authority

به اصلی | داخل شدن به سیستم برای اعضا | ارتباط با ما | پیوندها | کمک و رهنمایی | سئوالها و جوابهای تدارکات | جستجو
English

وضعیت کاربری
Welcome, MNasim.ma
Lo

مسیریابی در وبسایت
- صفحه اصلی ابزارهای نهادهای تدارکاتی
- معلومات مدیریتی تدارکات
  - پلان تدارکاتی
  - نظارت تدارکات
- معلومات روزمره تدارکات
  - داوطلبی ها
  - ثبت شرکت های قراردادی
  - قراردادهای اعطا شده
- آرشیو معلومات
- چت همرای کارشناس
- گزارشات
  - گزارشات پلان تدارکاتی
  - گزارشات نظارت تدارکاتی
  - گزارش قراردادهای اعطا شده
  - گزارش مقایسوی تدارکات
- تغیر کلمه عبوری

Online Users

داوطلبی ها

در صورتی که حجم فایل برای آپلود از 10MB زیادتر میباشد، شما میتوانید که یک فایل پی دی اف را آپلود کنید که از یوزر تقاضا میکند تا با آوردن یک CD فایلهای مربوطه را از اداره شما تسلیم بگیرد.

لطفا انتخاب کنید...! | Filter | Reload

دری	
ID	13617
نوعیت تدارکات	تدارکات امور ساختمانی
شیوه تدارکات	داوطلبی باز
نمبر بودجه منظور شده	99
شماره قرارداد	MAIL/PD/NCB/W/232-01-02-03-04/98
تشریح	پروژه اعمار ۴ باب قوتن برای نگهداری حیوانات در موقع زایمان در ولایات هرات، جوزجان، کندز و فاریاب
تاریخ اختتام داوطلبی (ضرب العجل)	27/3/1398
اسناد داوطلبی	/~Uploads/MAIL39/BiddingOpportunities/13617/BidDocuments/BidDocument.pdf
توضیح تعدیلات	
اعلام داوطلبی	/~Uploads/MAIL39/BiddingOpportunities/13617/NoticeOfTender/NoticeOfTender.pdf
آرشیو	☐
English	
Description	پروژه اعمار ۴ باب قوتن برای نگهداری حیوانات در موقع زایمان در ولایات هرات، جوزجان، کندز و فاریاب
Download Info	
Download Details	Download Info

Delete | New | Edit

482 481 480 479 478 477 476 475 474 473 ...

The Official Website of Afghanistan Government for National Procurement Authority
All Rights Reserved ©2015 Home | Contact | Web

تاریخ ۰۷ /۰۳/ ۱۳۹۸

شماره ۲۱۷

آدرس: کابل، کارته سه، سرک شورا

ایمل: dailyetilaatroz@gmail.com

شماره تماس: ۰۷۹۷۴۳۵۷۷۷+۹۳

ویب‌سایت: www.etilaatroz.com

به وزارت : محترم زراعت ج.ا.ا مدیریت عمومی تدارکات ساختمانی

ادرس:

شماره تماس:

شرح	تعداد	مبلغ	جمع کل
نشراعلان داوطلبی پروسه داوطلبی پروژه اعمار ۴ باب قوتن برای نگهداری حیوانات در موقع زایمان در ولایات هرات، جوزجان، کندز و فاریاب به تاریخ ۷ جوزا ۹۸.	1	4000	AFN 4,000.00
نام حساب : روزنامه اطلاعات روز نمبرحساب : (۰۰۳۸۰۱۱۰۰۵۲۳۱۴۲) نام بانک: عزیزی بانک			
جمع کل به حروف: چهار هزار افغانی.			AFN 4,000.00

روزنامه‌اطلاعات‌روز به شما به عنوان همکار افتخار می‌کند.

راضیه عالمی

مدیر مالی و اداری

Islamic Republic of Afghanistan
Ministry of Agriculture, Irrigation
معینیت مالی و اداری
ریاست تهیه وتدارکات

گزارش ارزیابي آفر

و

پیشنهاد براي اعطاء قرارداد

نام پروژه: اعمار چهار باب قوطن برای نگهداری حیوانات در موقع زایمان در چهار ولایت (فاریاب، کندز، جوزجان و هرات.

نمبرتشخیصیه: MAIL/PD/NCB/W/232-01-02-03-04/98

تعداد بخش ها: (4)

نمبر تشخیص بودجه: AFG-390676

ترتیب کننده گزارش: هیئت ارزیابي

فورم معیاری خلاصه معلومات داوطلبی

فورم (د - 2)

معلومات عمومی پروژه	
اسم پروژه	اعمار یک باب قوطن برای نگهداری جیوانات در موقع زایمان واقع قریه کمر کلاغ ولسوالی گذره ولایت هرات.
شماره داوطلبی	MAIL/PD/NCB/W/232-04/98
نوعیت تدارکات	ساختمان
قیمت تخمینی	2,154,760.00 افغانی
روش تدارکات	داوطلبی باز داخلی
نوع قرارداد	بالمقطع
نوع و کود بودجه	AFG-390676
ارزیابی قبلی اهلیت (در صورتیکه انجام یافته باشد)	
تاریخ اعلان	ارزیابی قبلی نشده
تعداد داوطلبان ارزیابی شده	نخیر
تعداد داوطلبان موفق	نخیر
اعلان و آفر گشایی	
تاریخ و مدت اعلان	ارسال مکتوب مورخ 1398/03/08 مدیریت عمومی تدارکات امور ساختمانی
نام نشریه ها داخلی و بین المللی (در صورت لزوم) که اعلان در آنها نشر گردیده	روزنامه اطلاعات روز، سایت وزارت و سایت اداره تدارکات ملی.
تاریخ جلسه قبل از داوطلبی (درصورت لزوم)	1398/03/17 ساعت 10:00 قبل از ظهر
تاریخ و زمان ضرب الاجل تسلیمی آفر ها	1398/03/27 ساعت 10:00 قبل از ظهر
تمدید میعاد ضرب الاجل تسلیمی آفر ها (در صورت لزوم)	ندارد
تعداد آفر های دریافت شده	پنج
تعداد آفر های باز شده	پنج
تعداد آفر های مسترد شده	ندارد
ارزیابی آفرها	
تاریخ آغاز ارزیابی	1398/03/28
تاریخ ختم ارزیابی	1398/04/26
تعداد آفر های غیر جوابگو	
نام داوطلب برنده لات چهارم	شرکت ساختمانی راد آریا
قیمت آفر داوطلب برنده لات چهارم	2,132,400.00 افغانی

یاداشت: از این فورم در مرحله ارزیابی استفاده میگردد.

فورمه هاي معياري ارزيابي آفر

پوشش معياري

راپور ارزيابي آفر و
پيشنهاد براي عقد قرارداد

ما هيئت ارزيابي آفر ها كه به اساس حكم شماره 1820 مورخ 21/03/1398 مقام محترم وزارت زراعت آبياری و مالداری، جهت ارزيابي آفر هاي ارايه شده پروژه اعمار يک باب قوطن برای نگهداری جيوانات در موقع زايمان واقع قريه كمر كلاغ ولسوالی گذره ولايت هرات مورد ضرورت رياست عمومی مالداری و صحت حيوانی، داراي كود نمبرMAIL/PD/NCB/W/232-04/98 ، توظيف گرديديم، گزارش ارزيابي خويش را طور ذيل ارائه ميداريم:

برويت جدول ثبت توزيع شرطنامه، به تعداد (13) سيزده شركت ساختمانی اسناد داوطلبي را از رياست تداركات وزارت زراعت آبياری و مالداری اخذ و در روز آفر گشايي در محل تعين شده مندرج شرطنامه به تعداد (5) پنج شركت اشتراک نموده اند كه قرار ذيل ميباشند:

شماره	اسم داوطلب	نمبر جواز	قيمت خوانده شده در زمان آفركشائي به افغاني	ملاحظات
1	شركت ساختمانی برادران روفی	D-39876	1,941,660.00	
2	شركت ساختمانی نماد برتر	37940	2,822,730.00	
3	شركت ساختمانی صباح درخشان	D-25888	3,171,200.00	
4	شركت ساختمانی اكبر نيازی	35498	3,029,020.00	
5	شركت ساختمانی راد آريا	44760	2,132,400.00	

فورم معیاری ارزیابی ابتدایی آفر ها

فورم (د-3)

اسم اداره: وزارت زراعت,آبیاری ومالداری

اسم پروژه: اعمار یک باب قوطن برای نگهداری جیوانات در موقع زایمان واقع قریه کمر کلاغ ولسوالی گذره ولایت هرات.

شماره داوطلبی: MAIL/PD/NCB/W/232-04/98

شماره	اسم داوطلب	آیا داوطلب جواز فعالیت معتبر دارد1؟ (بلی/ نخیر)	آیا داوطلب شامل لیست داوطلبان و قراردادیان محروم شده اداره تدارکات ملی نمی باشد؟ (بلی / نخیر)	آیا آفر به شکل درست آن مطابق مندرجات شرطنامه تسلیم گرد یده است؟ (بلی / نخیر)	آیا تضمین آفر ارائه شده مطابق شکل، میعاد و مبلغ مندرج شرطنامه می باشد؟ (بلی/ نخیر)	آیا آفر برای حد اقل مدت لازم مندرج شرطنامه اعتبار دارد؟ (بلی / نخیر)	آیا فورم تسلیمی آفر بصورت درست خانه پری، مهر و امضا گردیده است؟ (بلی / نخیر)	آیا آفر ارائه شده بدون مغایرت یا انحراف عمده با شرایط شرطنامه تحویل گردیده است (حکم 51 طرزالعمل)؟ (بلی / نخیر)	آیا آفر شامل مرحله ارزیابی مالی و مقایسه می گردد؟ (بلی / نخیر)
1	شرکت ساختمانی برادران روفی	بلی	بلی	بلی	بلی	بلی	بلی	بلی	بلی
2	شرکت ساختمانی نماد برتر	بلی	بلی	بلی	بلی	بلی	بلی	بلی	بلی
3	شرکت ساختمانی صباح درخشان	بلی	بلی	بلی	بلی	بلی	بلی	بلی	بلی
4	شرکت ساختمانی اکبر نیازی	بلی	بلی	بلی	بلی	بلی	بلی	بلی	بلی
5	شرکت ساختمانی راد آریا	بلی	بلی	بلی	بلی	بلی	بلی	بلی	بلی

نوت:- در ارزیابی ابتدایی ، تمام شرکت ها با تکمیل نمودن معیارات ارزیابی ابتدائی شامل ارزیابی مالی و تخنیکی شده اند

یاداشت: حسب هدایت فقره (2)حکم چهلوچهارم طرزالعمل تدارکات درصورتی که جواب برای سوال مربوط به یک یابیشترمعیارهانخیرباشد،داوطلب به مرحله بعدی ارزیابی راه نمییابد.

[1] در صورتیکه میعاد جواز داوطلب ختم گردیده باشد و داوطلب اسناد دال بر تحت دوران بودن تمدید جواز فعالیت خویش را از مرجع صادر کننده آن ارائه نماید، جواز وی تمدید شده پنداشته می شود. لیکن قبل از تمدیدی جواز پروژه به ان اعطا شده نمیتواند.

فورم معیاری تبادله نرخ اسعار آفر

فورم (د-4)

اسم اداره: وزارت زراعت,آبیاری ومالداری

اسم پروژه: اعمار یک باب قوطن برای نگهداری جیوانات در موقع زایمان واقع قریه کمر کلاغ ولسوالی گذره ولایت هرات.

شماره داوطلبی: MAIL/PD/NCB/W/232-04/98

واحد پولی مورد استفاده در ارزیابی آفر ها:

شماره	اسم داوطلب	مبالغ به هر یک از واحد های پولی ارائه شده در آفر	نرخ تبادله به واحد پولی مندرج شرطنامه	مبلغ ارائه شده به واحد پولی مندرج شرطنامه (ج*د)	مجموع (هـ) مبلغ به واحد پولی مندرج شرطنامه	ملاحظات
الف	ب	ج	د	هـ	و	
		--	--	--		
		--	--	--		
		--	--	--		
		--	--	--		
		--	--	--		
		--	--	--		
		--	--	--		
		--	--	--		
		--	--	--		

شهرت و امضای هینت ارزیابی:

نام و امضای هینت

نام و امضای هینت

نام و امضای هینت

یاداشت: این فورم در صورت که داوطلب قیمت آفر خویشرا به واحدهای پولی متفاوت از واحد پولی مندرج شرطنامه ارائه نموده باشد قابل استفاده می باشد. نقل سند تثبیت نرخ تبادله اسعار که توسط مرجع ذیصلاح صادر گردیده باشد ضمیمه گردد.

ارائه نگردیده

فورم معیاری محاسبه ترجیح داخلی

فورم (د -5)

اسم اداره: وزارت زراعت,آبیاری ومالداری

اسم پروژه: اعمار یک باب قوطن برای نگهداری جیوانات در موقع زایمان واقع قریه کمر کلاغ ولسوالی گذره ولایت هرات.

شماره داوطلبی: MAIL/PD/NCB/W/232-04/98

شماره	اسم داوطلب	قیمت ارزیابی شده آفر[2]	لست اقلام که شامل تطبیق ترجیح میگردد[1]		فیصدی ترجیح	مقدار ترجیح	قیمت آفر بعد از تطبیق ترجیح
			اسم	قیمت			
الف	ب	ج	د		ز	هـ	ط = (ج – هـ)
1	--	--	--	--	--	--	--
2	--	--	--	--	--	--	--
3	--	--	--	--	--	--	--

ارائه نگردیده

[1] از این ستون در صورت استفاده میگردد که یک و یا بیشتر اقلام آفر داوطلب مشمول تطبیق ترجیح گردد.

[2] قیمت ارزیابی شده آفر از فورم (د –6) نقل میگردد.

فورم معیاری ارزیابی مالی و مقایسه آفر ها

فورم (د-6)

اسم اداره: وزارت زراعت,آبیاری ومالداری

اسم پروژه: اعمار یک باب قوطن برای نگهداری جیوانات در موقع زایمان واقع قریه کمر کلاغ ولسوالی گذره ولایت هرات.

شماره داوطلبی: MAIL/PD/NCB/W/232-04/98

شماره	اسم داوطلب	قیمت قرائت شده در روز آفر گشایی (به واحد پولی مندرج شرطنامه)	مقدار اشتباهات محاسبوی	مبلغ احتیاطی (Professional Sum)	قیمت اصلاح شده آفر	مبلغ تخفیف غیر مشروط		قیمت ارزیابی شده[1]	مقدار ترجیح داخلی	درجه بندی آفر ها
						فیصدی	مبلغ			
(الف)	(ب)	(ج)	(د)	(هـ)	(و): (ج +/- د- هـ)	(ز)		(ح) : و - ط	(ط)	(ی)
1	شرکت ساختمانی برادران روفی	1,941,660.00 افغانی	ندارد	ندارد	1,941,660.00 افغانی	ندارد	ندارد	1,941,660.00 افغانی	ندارد	اول
2	شرکت ساختمانی نماد برتر	3,079,913.00 افغانی	ندارد	ندارد	3,079,913.00 افغانی	5 %	153,995.65 افغانی	2,925,917.35 افغانی	ندارد	سوم
3	شرکت ساختمانی صباح درخشان	2,967,598.00 افغانی	12,600.00 افغانی	ندارد	2,980,198.00 افغانی	ندارد	ندارد	2,980,198.00 افغانی	ندارد	پنجم
4	شرکت ساختمانی اکبر نیازی	2,619,400.00 افغانی	ندارد	ندارد	2,619,400.00 افغانی	ندارد	ندارد	2,619,400.00 افغانی	ندارد	دوم
5	شرکت ساختمانی راد آریا	2,132,400.00 افغانی	ندارد	ندارد	2,132,400.00 افغانی	ندارد	ندارد	2,132,400.00 افغانی	ندارد	چهارم

یاداشت: حسب هدایت حکم چهل وششم طرزالعمل تدارکات هیئت ارزیابی،آفردارای نازلترین قیمت ارزیابی شده را در مطابقت بامعیارات وشرایط ومشخصات تخنیکی مندرج شرطنامه جهت تشخیص جوابگوبودن آن،ارزیابی مینماید. درصورتیکه آفردارای نازلترین قیمت ارزیابی شده جوابگوتشخیص نگردد، هیئت ارزیابی آفربعدی دارای قیمت نازلترارزیابی شده رامورد ارزیابی تخنیکی ودرصورت لزوم ارزیابی مفصل قرارمیدهد.

[1] ارقام این ستون در صورت لزوم به فورم (د- 5) بمنظور محاسبه ترجیح داخلی انتقال میگردد.

فورم معیاری ارزیابی تخنیکی

فورم (د- 7)

اسم اداره: وزارت زراعت,آبیاری ومالداری

اسم پروژه: اعمار یک باب قوطن برای نگهداری جیوانات در موقع زایمان واقع قریه کمر کلاغ ولسوالی گذره ولایت هرات.

شماره داوطلبی: MAIL/PD/NCB/W/232-04/98

شماره	معیارات مندرج شرطنامه		اسم داوطلب شرکت ساختمانی راد آریا: مقدار ارائه شده در آفر	معیار را تکمیل نموده؟ بلی / نخیر	نوعیت اسناد ارائه شده توسط داوطلب	توضیح هیئت ارزیابی (دلایل تکمیل یا عدم تکمیل معیارات)
1	تجربه مشابه	مطابق به حکم پنجم ماده چهارم طرزلعمل تدارکات افغانستان قابل تطبیق .نمیباشد.	قابل تطبیق .نمیباشد	قابل تطبیق .نمیبا شد	قابل تطبیق .نمیباشد	مطابق به حکم پنجم ماده چهارم طرزلعمل تدارکات افغانستان قابل تطبیق .نمیباشد.
2	حجم معاملات سالانه	مطابق به حکم پنجم ماده چهارم طرزلعمل تدارکات افغانستان قابل تطبیق .نمیباشد.	قابل تطبیق .نمیباشد	قابل تطبیق .نمیبا شد	قابل تطبیق .نمیباشد	مطابق به حکم پنجم ماده چهارم طرزلعمل تدارکات افغانستان قابل تطبیق .نمیباشد.
4	توانمندی مالی	مبلغ 520,000 افغانی به صورت حساب بانکی (استیتمنت بانکی ارایه نماید)	شرکت ساختمانی صباح درخشان مبلغ مبلغ 1,560,200.00 افغانی مورخ 12 جون 2019 درحساب شرکت موجود است	بلی	بانک استیمنت	طي استعلام شماره 561 مؤرخ 1398/04/15 طالب معلومات گردیدیم، که در جواب بانک مذکور طی استعلام شماره متذکره مؤرخ 1398/04/17 خویش از صحت بودن آن اطمینان داده است. (استعلام هیئت ارزیابی ریاست تدارکات و جواب عزیزی بانک و صورت حساب بانکي شرکت متذکره ضمیمه راپور هذا میباشند).
5	سایر موارد طبق شرطنامه	مکتوب تصفیه مالیاتی آخرین دوره قبل از آفرگشائی و تعهد نامه		بلی	استعلام در رابطه تصفیه مالیاتی	جواب استعلام شماره 584 مورخ 1398/4/25 چنین نگاشته، قرارملاحظات اسناد، سیستم سگتاس شرکت ساختمانی راد آریا دارنده نمبر

					تشخیصیه 9004758752 ثبت و راجستر این اداره بوده. اظهارنامه های مالیاتی سال مالی 1397 خویشرا عدم فعالیت ارایه داشته. قابل یاداوری میدانیم اینکه نهاد متذکره مالیات روی اظهار نامه های مالیات خویشرا پرداخت نموده است. کاپی استعلام ضم راپور است.

شرکت ساختمانی برادران روفی مطابق حکم پنجاهم بند چهارم که چین سراحت دارد (در صورت داوطلب در فورم معلوماتی داوطلب از ارایه معلومات فرامون سرمایه مالی و قرارداد های اجراشده خویش متذکر نگردیده . و به ضم بودن این اسناد نیز اشاره ننموده باشد، افر وی غیرجوابگو پنداشته می شود) غیر جوابگو پنداشته شد. بناءً آفر ارائه شده **شرکت ساختمانی راد آریا** تمام معیارات مندرج شرطنامه را تکمیل نموده است که مکتوب های صادر شده همراه با جواب های آن از مراجع مربوطه ضم گزارش هذا می باشد.

یاداشت:هیئت ارزیابی بعد از ارزیابی تخنیکی طبق حکم چهل و ششم طرزالعمل تدارکات باید تشخیص دهد که ضرورت به ارزیابی مفصل طبق حکم چهل و هفتم طرزالعمل میباشد یا خیر.

1. شرکت ساختمانی اسیا معمار دارنده جواز نمبر 44760 وزارت تجارت و صنایع، با ارایه قیمت 2,132,400.00 افغانی 2.37 فیصد نازلتراز قیمت تخمینی از لحاظ قیمت در ردیف دوم قرار دارد.

تضمین آفر:

- شرکت ساختمانی راد آریا تضمین آفر(ضمانت بانکي) شماره 00010/2019/4440 مؤرخ 15 جون 2019 را که حاوي مبلغ 65,000.00افغانی میباشد و بتاریخ 14 -Dec- 2019 میعاد اعتبار آن اختتام میابد، توسط عزیزی بانک صادر گردیده، ارایه نموده اند.

طي ایمیل مؤرخ 30 جون 2019 از بانک متذکره خواهان معلومات گردیدیم، که در جواب بانک متذکره طي ایمیل متذکره از صحت بودن آن اطمینان داده است. (ایمیل ریآست تدارکات، کاپي تضمین راپور هذا میباشد).

شرکت متذکره معلومات ذیل را دارائي نقدي خویش ارایه نموده است.

- **در رابطه به تجربه مشابه و حجم سالانه:** مطابق به حکم پنجم ماده چهارم طرزلعمل تدارکات افغانستان قابل تطبیق .نمیباشد.

- **در رابطه به تجربه مشابه:** مطابق به حکم پنجم ماده چهارم طرزلعمل تدارکات افغانستان قابل تطبیق .نمیباشد.

فورم معیاری پیشنهاد اعطای قرارداد

فورم (هـ - 1)

معلومات عمومی پروژه	
اسم پروژه و شماره داوطلبی آن	اعمار یک باب قوطن برای نگهداری جیوانات در موقع زایمان واقع قریه کمر کلاغ ولسوالی گذره ولایت هرات. MAIL/PD/NCB/W/232-04/98
قیمت تخمینی پروژه لات چهارم	2,154,760.00 افغانی
قیم سایر آفر ها (درصورتیکه آفر برنده از نظر قیمت در رتبه اول نباشد)	شرکت ساختمانی برادران روفی 1,941,660.00 افغانی
تعداد آفر های غیر جوابگو	یک آفر
آفر دارای نازلترین قیمت ارزیابی شده و جوابگوی کلی برای اعطای قرارداد	
اسم داوطلب/ شرکت:	شرکت ساختمانی راد آریا
آدرس داوطلب/ شرکت	سیاه سنگ ، شاه شهید، شهر کابل، کابل ، افغانستان
فیصدی تفاوت میان قیمت تخمینی و قیمت پیشنهادی شده برای اعطا قرارداد	2.37 فیصد بالاتر از نرخ تخمینی
قیمت آفر پیشنهاد شده برای اعطاقرارداد لات چهارم	2,132,400.00 افغانی

خلاصه بررسی هیئت ارزیابی:

به اساس بررسی و ارزیابی آفر های ارائه شده برای پروژه اعمار یک باب قوطن برای نگهداری جیوانات در موقع زایمان واقع قریه کمر کلاغ ولسوالی گذره ولایت هرات ، دارای کود نمبر MAIL/PD/NCB/W/232-04/98 بتاریخ 1398/03/08 به داوطلبی سپرده شده به تعداد (13سیزده شرکت اسناد داوطلبی پروژه را از ریاست تهیه و تدارکات اخذ و بتاریخ 1398/03/27 مجلس آفرگشایی دایر گردیده که به تعداد (5) پنج شرکت اشتراک نموده و آفر خویش را ارائه نموده است، که در نتیجه ارزیابی ابتدائی تمام شرکت ها توانستند تا با تکمیل نمودن معیارات ارزیابی ابتدائی به ارزیابی مالی و تخنیکی راه یابند.

شرکت ساختمانی برادران روفی مطابق حکم پنجاهم بند چهارم که چین سراحت دارد (در صورت داوطلب در فورم معلوماتی داوطلب از ارایه معلومات فرامون سرمایه مالی و قرارداد های اجراشده خویش متذکر نگردیده . و به ضم بودن این اسناد نیز اشاره ننموده باشد، افر وی غیرجوابگو پنداشته می شود) غیر جوابگو پنداشته شد. **شرکت ساختمانی راد آریا** دارنده جواز نمبر 44760 وزارت تجارت و صنایع، با ارایه قیمت 2,132,400.00 افغانی 2.37 فیصد نازلتر از قیمت تخمینی از لحاظ قیمت در ردیف دوم قرار دارد.

شرکت مذکور تمامی معیارات مندرج شرطنامه را طوریکه در گزارش انعکاس یافت، تکمیل نموده و آفر شرکت مذکور از طرف هیئت ارزیابی جوابگو شناخته شد.

اینک گزارش هیئت ارزیابی به مقام محترم وزارت تقدیم است، در زمینه هرآنطوریکه لازم دانند هدایت خواهند فرمود.

شهرت و امضای هیئت ارزیابی:

نام و امضاء هیئت | نام و امضاء هیئت | نام و امضاء هیئت

شهرت آمر اعطا مربوط

منظور		فسخ		داوطلبی مجدد	
اسم: عبدالهادی رفیعی	وظیفه: معین مالی و اداری				
امضاء:	تاریخ:				

Islamic Republic of Afghanistan
Ministry of Agriculture, Irrigation
معینیت مالی واداری
ریاست تهیه وتدارکات

گزارش ارزیابی آفر

و

پیشنهاد برای اعطاء قرارداد

نام پروژه: اعمار چهار باب قوطن برای نگهداری حیوانات در موقع زایمان در چهار ولایت (فاریاب، کندز، جوزجان و هرات.

نمبرتشخیصیه: MAIL/PD/NCB/W/232-01-02-03-04/98

تعداد بخش ها: (4)

نمبر تشخیص بودجه: AFG-390676

ترتیب کننده گزارش: هیئت ارزیابی

فورم معیاری خلاصه معلومات داوطلبی

فورم (د - 2)

معلومات عمومی پروژه	
اسم پروژه	اعمار یک باب قوطن برای نگهداری جیوانات در موقع زایمان واقع قریه شور جر افغانیه مرکز ولایت جوزجان.
شماره داوطلبی	MAIL/PD/NCB/W/232-03/98
نوعیت تدارکات	ساختمان
قیمت تخمینی	2,154,760.00 افغانی
روش تدارکات	داوطلبی باز داخلی
نوع قرارداد	بالمقطع
نوع و کود بودجه	AFG-390676
ارزیابی قبلی اهلیت (در صورتیکه انجام یافته باشد)	
تاریخ اعلان	ارزیابی قبلی نشده
تعداد داوطلبان ارزیابی شده	نخیر
تعداد داوطلبان موفق	نخیر
اعلان و آفر گشایی	
تاریخ و مدت اعلان	ارسال مکتوب مورخ 1398/03/08 مدیریت عمومی تدارکات امور ساختمانی
نام نشریه ها داخلی و بین المللی (در صورت لزوم) که اعلان در آنها نشر گردیده	روزنامه اطلاعات روز، سایت وزارت و سایت اداره تدارکات ملی.
تاریخ جلسه قبل از داوطلبی (درصورت لزوم)	1398/03/17 ساعت 10:00 قبل از ظهر
تاریخ و زمان ضرب الاجل تسلیمی آفر ها	1398/03/27 ساعت 10:00 قبل از ظهر
تمدید میعاد ضرب الاجل تسلیمی آفر ها (در صورت لزوم)	ندارد
تعداد آفر های دریافت شده	7هفت
تعداد آفر های باز شده	7 هفت
تعداد آفر های مسترد شده	ندارد
ارزیابی آفرها	
تاریخ آغاز ارزیابی	1398/03/28
تاریخ ختم ارزیابی	
تعداد آفر های غیر جوابگو	
نام داوطلب برنده لات سوم	شرکت ساختمانی آسیا معمار
قیمت آفر داوطلب برنده لات سوم	2,449,400.00 افغانی

یاداشت: از این فورم در مرحله ارزیابی استفاده میگردد.

فورمه هاي معياري ارزيابي آفر

پوشش معياري

راپور ارزيابي آفر و
پيشنهاد براي عقد قرارداد

ما هيئت ارزيابي آفر ها كه به اساس حكم شماره 1820 مورخ 21/03/1398 مقام محترم وزارت زراعت آبياری و مالداری، جهت ارزيابي آفر هاي ارايه شده پروژه اعمار يک باب قوطن برای نگهداری جيوانات در موقع زايمان واقع قريه شور جر افغانيه مركز ولايت جوزجان مورد ضرورت رياست عمومی مالداری و صحت حيوانی، داراي كود نمبرMAIL/PD/NCB/W/232-03/98 ، توظيف گرديديم، گزارش ارزيابي خويش را طور ذيل ارائه ميداريم:

برويت جدول ثبت توزيع شرطنامه، به تعداد (13) سيزده شركت ساختمانی اسناد داوطلبي را از رياست تداركات وزارت زراعت آبياری و مالداری اخذ و در روز آفر گشايي در محل تعين شده مندرج شرطنامه به تعداد (7) هفت شركت اشتراک نموده اند كه قرار ذيل ميباشند:

شماره	اسم داوطلب	نمبر جواز	قيمت خوانده شده در زمان آفركشائي به افغاني	ملاحظات
1	شركت ساختمانی اسيا معمار	D-01-355	2,049,400.00	
2	شركت ساختمانی كارا تكنيک	44221	3,079,913.00	5%
3	شركت ساختمانی ياسين احمد	D-38318	2,967,598.00	
4	شركت ساختمانی صباح درخشان	D-25888	2,619,400.00	
5	شركت ساختمانی و سركسازی اقيانوس شهر	58280	3,219,100.00	1%
6	شركت ساختمانی و سركسازی نثار نصير	D-25234	3,484,400.00	
7	شركت ساختمانی اكبر نيازی	35498	2,969,820.00	

فورم معیاری ارزیابی ابتدایی آفر ها

فورم (د-3)

اسم اداره: وزارت زراعت,آبیاری ومالداری

اسم پروژه: اعمار یک باب قوطن برای نگهداری جیوانات در موقع زایمان واقع قریه شور جر افغانیه مرکز ولایت جوزجان.

شماره داوطلبی: MAIL/PD/NCB/W/232-03/98

شماره	اسم داوطلب	آیا داوطلب جواز فعالیت معتبر دارد[1]؟ (بلی/ نخیر)	آیا داوطلب شامل لیست داوطلبان و قراردادیان محروم شده اداره تدارکات ملی نمی باشد؟ (بلی / نخیر)	آیا آفر به شکل درست آن مطابق مندرجات شرطنامه تسلیم گرد یده است؟ (بلی / نخیر)	آیا تضمین آفر ارائه شده مطابق شکل، میعاد و مبلغ مندرج شرطنامه می باشد؟ (بلی/ نخیر)	آیا آفر برای حد اقل مدت لازم مندرج شرطنامه اعتبار دارد؟ (بلی / نخیر)	آیا فورم تسلیمی آفر بصورت درست خانه پری، مهر و امضا گردیده است؟ (بلی / نخیر)	آیا آفر ارائه شده بدون مغایرت یا انحراف عمده با شرایط شرطنامه تحویل گردیده است (حکم 51 طرزالعمل)؟ (بلی / نخیر)	آیا آفر شامل مرحله ارزیابی مالی و مقایسه می گردد؟ (بلی / نخیر)
1	شرکت ساختمانی اسیا معمار	بلی	بلی	بلی	بلی	بلی	بلی	بلی	بلی
2	شرکت ساختمانی کارا تکنیک	بلی	بلی	بلی	بلی	بلی	بلی	بلی	بلی
3	شرکت ساختمانی یاسین احمد	بلی	بلی	بلی	بلی	بلی	بلی	بلی	بلی
4	شرکت ساختمانی صباح درخشان	بلی	بلی	بلی	بلی	بلی	بلی	بلی	بلی
5	شرکت ساختمانی و سرکسازی اقیانوس شهر	بلی	بلی	بلی	بلی	بلی	بلی	بلی	بلی
6	شرکت ساختمانی و سرکسازی نثار نصیر	بلی	بلی	بلی	بلی	بلی	بلی	بلی	بلی
7	شرکت ساختمانی اکبر نیازی	بلی	بلی	بلی	بلی	بلی	بلی	بلی	بلی

نوت:- در ارزیابی ابتدایی ، تمام شرکت ها با تکمیل نمودن معیارات ارزیابی ابتدائی شامل ارزیابی مالی و تخنیکی شده اند.

یاداشت: حسب هدایت فقره (2)حکم چهلوچهارم طرزالعمل تدارکات درصورتی که جواب برای سوال مربوط به یک یابیشترمعیارهانخیرباشد،داوطلب به مرحله بعدی ارزیابی راه نمییابد.

[1] در صورتیکه میعاد جواز داوطلب ختم گردیده باشد و داوطلب اسناد دال بر تحت دوران بودن تمدید جواز فعالیت خویش را از مرجع صادر کننده آن ارائه نماید، جواز وی تمدید شده پنداشته می شود. لیکن قبل از تمدیدی جواز پروژه به آن اعطا شده نمیتواند.

فورم معیاری تبادله نرخ اسعار آفر

فورم (د-4)

اسم اداره: وزارت زراعت,آبیاری ومالداری

اسم پروژه: اعمار یک باب قوطن برای نگهداری جیوانات در موقع زایمان واقع قریه شور جر افغانیه مرکز ولایت جوزجان.

شماره داوطلبی: MAIL/PD/NCB/W/232-03/98

واحد پولی مورد استفاده در ارزیابی آفر ها:

شماره	اسم داوطلب	مبالغ به هر یک از واحد های پولی ارائه شده در آفر	نرخ تبادله به واحد پولی مندرج شرطنامه	مبلغ ارائه شده به واحد پولی مندرج شرطنامه (ج*د)	مجموع (هـ) مبلغ به واحد پولی مندرج شرطنامه	ملاحظات
الف	ب	ج	د	هـ	و	
		--	--	--		
		--	--	--		
		--	--	--		
		--	--	--		
		--	--	--		
		--	--	--		
		--	--	--		
		--	--	--		
		--	--	--		

شهرت و امضای هیئت ارزیابی:

نام و امضای هیئت

نام و امضاء هیئت

نام و امضای هیئت

یاداشت: این فورم در صورت که داوطلب قیمت آفر خویشرا به واحدهای پولی متفاوت از واحد پولی مندرج شرطنامه ارائه نموده باشد قابل استفاده می باشد. نقل سند تثبیت نرخ تبادله اسعار که توسط مرجع ذیصلاح صادر گردیده باشد ضمیمه گردد.

ارائه نگردیده

فورم معیاری محاسبه ترجیح داخلی

فورم (د -5)

اسم اداره: وزارت زراعت,آبیاری ومالداری

اسم پروژه: اعمار یک باب قوطن برای نگهداری جیوانات در موقع زایمان واقع قریه شور جر افغانیه مرکز ولایت جوزجان.

شماره داوطلبی: MAIL/PD/NCB/W/232-03/98

شماره	اسم داوطلب	قیمت ارزیابی شده آفر[2]	لست اقلام که شامل تطبیق ترجیح میگردد[1]		فیصدی ترجیح	مقدار ترجیح	قیمت آفر بعد از تطبیق ترجیح
			اسم	قیمت			
الف	ب	ج	د		ز	هـ	ط = (ج – هـ)
1	--	--	--	--	--	--	--
2	--	--	--	--	--	--	--
3	--	--	--	--	--	--	--

ارائه نگردیده

[1] از این ستون در صورت استفاده میگردد که یک و یا بیشتر اقلام آفر داوطلب مشمول تطبیق ترجیح گردد.

[2] قیمت ارزیابی شده آفر از فورم (د –6) نقل میگردد.

فورم معیاری ارزیابی مالی و مقایسه آفر ها

فورم (د-6)

اسم اداره: وزارت زراعت,آبیاری ومالداری

اسم پروژه: اعمار یک باب قوطن برای نگهداری جیوانات در موقع زایمان واقع قریه شور جر افغانیه مرکز ولایت جوزجان.

شماره داوطلبی: MAIL/PD/NCB/W/232-03/98

شماره	اسم داوطلب	قیمت قرائت شده در روز آفر گشایی (به واحد پولی مندرج شرطنامه)	مقدار اشتباهات محاسبوی	مبلغ احتیاطی (Professional Sum)	قیمت اصلاح شده آفر	مبلغ تخفیف غیر مشروط		قیمت ارزیابی شده[1]	مقدار ترجیح داخلی	درجه بندی آفر ها
						فیصدی	مبلغ			
(الف)	(ب)	(ج)	(د)	(هـ)	(و): (ج +/- د- هـ)	(ز)		(ح) : و - ط	(ط)	(ی)
1	شرکت ساختمانی اسیا معمار	2,049,400.00 افغانی	400,000.00 افغانی	ندارد	2,449,400.00 افغانی	ندارد	ندارد	2,449,400.00 افغانی	ندارد	اول
2	شرکت ساختمانی کارا تکنیک	3,079,913.00 افغانی	ندارد	ندارد	3,079,913.00 افغانی	5 %	153,995.65 افغانی	2,925,917.35 افغانی	ندارد	سوم
3	شرکت ساختمانی یاسین احمد	2,967,598.00 افغانی	12,600.00 افغانی	ندارد	2,980,198.00 افغانی	ندارد	ندارد	2,980,198.00 افغانی	ندارد	
4	شرکت ساختمانی و مهندسی صباح درخشان	2,619,400.00 افغانی	ندارد	ندارد	2,619,400.00 افغانی	ندارد	ندارد	2,619,400.00 افغانی	ندارد	
5	شرکت ساختمانی و سرکسازی اقیانوس شهر	3,219,100.00 افغانی	ندارد	ندارد	3,219,100.00 افغانی	1 %	32,191.00 افغانی	3,186,909.00 افغانی	ندارد	ششم
6	شرکت ساختمانی و سرکسازی نثار نصیر	3,484,400.00 افغانی	ندارد	ندارد	3,484,400.00 افغانی	ندارد	ندارد	3,484,400.00 افغانی	ندارد	هفتم
7	شرکت ساختمانی اکبر نیازی	2,969,820.00 افغانی	ندارد	ندارد	2,969,820.00 افغانی	ندارد	ندارد	2,969,820.00 افغانی	ندارد	چهارم

یاداشت: حسب هدایت حکم چهل وششم طرزالعمل تدارکات هیئت ارزیابی،آفردارای نازلترین قیمت ارزیابی شده را در مطابقت بامعیارات وشرایط ومشخصات تخنیکی مندرج شرطنامه جهت تشخیص جوابگوبودن آن،ارزیابی مینماید. درصورتیکه آفردارای نازلترین قیمت ارزیابی شده،جوابگوتشخیص نگردد، هیئت ارزیابی، آفربعدی دارای قیمت نازلترارزیابی شده راموردارزیابی تخنیکی ودرصورت لزوم ارزیابی مفصل قرارمیدهد.

[1] ارقام این ستون در صورت لزوم به فورم (د- 5) بمنظور محاسبه ترجیح داخلی انتقال میگردد.

فورم معیاری ارزیابی تخنیکی

فورم (د- 7)

اسم اداره: وزارت زراعت,آبیاری ومالداری

اسم پروژه: اعمار یک باب قوطن برای نگهداری جیوانات در موقع زایمان واقع قریه شور جر افغانیه مرکز ولایت جوزجان.

شماره داوطلبی: MAIL/PD/NCB/W/232-03/98

شماره	معیارات مندرج شرطنامه		اسم داوطلب شرکت ساختمانی اسیا معمار		نوعیت اسناد ارائه شده توسط داوطلب	توضیح هیئت ارزیابی (دلایل تکمیل یا عدم تکمیل معیارات)
			مقدار ارائه شده در آفر	معیار را تکمیل نموده؟ بلی / نخیر		
1	تجربه مشابه	مطابق به حکم پنجم ماده چهارم طرزلعمل تدارکات افغانستان قابل تطبیق .نمیباشد.	قابل تطبیق .نمیباشد	قابل تطبیق .نمیباشد	قابل تطبیق .نمیباشد	مطابق به حکم پنجم ماده چهارم طرزلعمل تدارکات افغانستان قابل تطبیق .نمیباشد.
2	حجم معاملات سالانه	مطابق به حکم پنجم ماده چهارم طرزلعمل تدارکات افغانستان قابل تطبیق .نمیباشد.	قابل تطبیق .نمیباشد	قابل تطبیق .نمیباشد	قابل تطبیق .نمیباشد	مطابق به حکم پنجم ماده چهارم طرزلعمل تدارکات افغانستان قابل تطبیق .نمیباشد.
4	توانمندی مالی	مبلغ 520,000 افغانی به صورت حساب بانکی (استیتمنت بانکی ارایه نماید)	شرکت ساختمانی صباح درخشان مبلغ مبلغ 669,058.00 افغانی مورخ 15 جون 2019 درحساب شرکت موجود است	بلی	بانک استیمنت	طي استعلام شماره 571 مورخ 1398/04/15 طالب معلومات گردیدیم، که در جواب بانک مذکور طي استعلام شماره 571 مؤرخ 1398/04/22 خویش از صحت بودن آن اطمینان داده است. (استعلام هیئت ارزیابی ریاست تدارکات و جواب عزیزی بانک و صورت حساب بانکي شرکت متذکره ضمیمه راپور هذا میباشند).
5	سایر موارد طبق شرطنامه	مکتوب تصفیه مالیاتی آخرین دوره قبل از آفرگشائی و تعهد نامه		بلی	استعلام در رابطه	جواب استعلام شماره 53 شرکت ساختمانی اسیا معمار وجایت مالی سال 1397 خویشرا نزد این اداره

				تصفیه مالیاتی	تصفیه حساب نموده است ، فعلا کدام مسوولیت و باقیداری ندارد. کاپی استعلام ضم راپور است.

بناءً آفر ارائه شده **شرکت ساختمانی آسیا معمار** تمام معیارات مندرج شرطنامه را تکمیل نموده است که مکتوب های صادر شده همراه با جواب های آن از مراجع مربوطه ضم گزارش هذا می باشد.

یاداشت:هیئت ارزیابی بعد از ارزیابی تخنیکی طبق حکم چهل و ششم طرزالعمل تدارکات باید تشخیص دهد که ضرورت به ارزیابی مفصل طبق حکم چهل و هفتم طرزالعمل میباشد یا خیر.

1. شرکت ساختمانی اسیا معمار دارنده جواز نمبر D-01-355 وزارت تجارت و صنایع، با ارایه قیمت 2,449,400.00 افغانی 13.67 فیصد بالاتر از قیمت تخمینی از لحاظ قیمت در ردیف اول قرار دارد.

تضمین آفر:

- شرکت ساختمانی اسیا معمار تضمین آفر(ضمانت بانکي) شماره 00010/2019/04507 مؤرخ 15 جون 2019 را که حاوي مبلغ 65,000.00افغانی میباشد و بتاریخ 15 اکتوبر 2019 میعاد اعتبار آن اختتام میابد، توسط عزیزی بانک صادر گردیده، ارایه نموده اند.

طي ایمیل مؤرخ 30 جون 2019 از بانک متذکره خواهان معلومات گردیدیم، که در جواب بانک متذکره طي ایمیل متذکره از صحت بودن آن اطمینان داده است. (ایمیل ریآست تدارکات، کاپي تضمین راپور هذا میباشد).

شرکت متذکره معلومات ذیل را دارائي نقدي خویش ارایه نموده است.

- **در رابطه به تجربه مشابه و حجم سالانه:** مطابق به حکم پنجم ماده چهارم طرزلعمل تدارکات افغانستان قابل تطبیق .نمیباشد.
- **در رابطه به تجربه مشابه:** مطابق به حکم پنجم ماده چهارم طرزلعمل تدارکات افغانستان قابل تطبیق .نمیباشد.

فورم معیاری پیشنهاد اعطای قرارداد

فورم (هـ - 1)

معلومات عمومی پروژه	
اسم پروژه و شماره داوطلبی آن	اعمار یک باب قوطن برای نگهداری جیوانات در موقع زایمان واقع قریه شور جر افغانیه مرکز ولایت جوزجان. MAIL/PD/NCB/W/232-03/98
قیمت تخمینی پروژه لات اول	2,154,760.00 افغانی
قیم سایر آفر ها (درصورتیکه آفر برنده از نظر قیمت در رتبه اول نباشد)	موجود نیست
تعداد آفر های غیر جوابگو	ندارد
آفر دارای نازلترین قیمت ارزیابی شده و جوابگوی کلی برای اعطای قرارداد	
اسم داوطلب/ شرکت:	شرکت ساختمانی آسیا معمار
آدرس داوطلب/ شرکت	شبرغان، جوزجان ، افغانستان
فیصدی تفاوت میان قیمت تخمینی و قیمت پیشنهادی شده برای اعطا قرارداد	13.67 فیصد بالاتر از نرخ تخمینی
قیمت آفر پیشنهاد شده برای اعطاقرارداد	2,449,400.00 افغانی

خلاصه بررسی هیئت ارزیابی:

به اساس بررسی و ارزیابی آفر های ارائه شده برای پروژه اعمار یک باب قوطن برای نگهداری جیوانات در موقع زایمان واقع قریه شور جر افغانیه مرکز ولایت جوزجان ، دارای کود نمبر MAIL/PD/NCB/W/232-03/98 بتاریخ 1398/03/08 به داوطلبی سپرده شده به تعداد (13سیزده شرکت اسناد داوطلبی پروژه را از ریاست تهیه و تدارکات اخذ و بتاریخ 1398/03/27 مجلس آفرگشایی دایر گردیده که به تعداد (7) هفت شرکت اشتراک نموده و آفر خویش را ارائه نموده است، که در نتیجه ارزیابی ابتدائی تمام شرکت ها توانستند تا با تکمیل نمودن معیارات ارزیابی ابتدائی به ارزیابی مالی و تخنیکی راه یابند.

شرکت ساختمانی اسیا معمار دارنده جواز نمبر D-01-355 وزارت تجارت و صنایع، با ارایه قیمت 2,449,400.00 افغانی 13.67 فیصد بالاتر از قیمت تخمینی از لحاظ قیمت در ردیف اول قرار دارد.

ازینکه قیمت ارایه شده توسط شرکت اشتراک کننده بالاتر از قیمت تخمینی اداره بود ما هیت ارزیابی خواهان تعهد مالی طی استعلام شماره 521 مورخ 1398/04/06 از ریاست محترم مالی گردیدیم که آن ریاست محترم موافقه خویش را در مورد مبلغ اضافی 294،640 افغانی ابراز کردند. استعلام متذکره ضم راپور میباشد. شرکت مذکور تمامی معیارات مندرج شرطنامه را طوریکه در گزارش انعکاس یافت، تکمیل نموده و آفر شرکت مذکور از طرف هیئت ارزیابی جوابگو شناخته شد.

اینک گزارش هیئت ارزیابی به مقام محترم وزارت تقدیم است، در زمینه هر آنطوریکه لازم دانند هدایت خواهند فرمود.

شهرت و امضای هیئت ارزیابی:

نام و امضاء هیئت	نام و امضاء هیئت	نام و امضاء هیئت

شهرت آمر اعطا مربوط

منظور		فسخ		داوطلبی مجدد
اسم: عبدالهادی رفیعی	وظیفه: معین مالی و اداری			
امضاء:	تاریخ:			

Islamic Republic of Afghanistan
Ministry of Agriculture, Irrigation
معینیت مالی واداری
ریاست تهیه وتدارکات

گزارش ارزیابي آفر

و

پیشنهاد براي اعطاء قرارداد

نام پروژه: اعمار چهار باب قوطن برای نگهداری حیوانات در موقع زایمان در چهار ولایت (فاریاب، کندز، جوزجان و هرات.

نمبرتشخیصیه: MAIL/PD/NCB/W/232-01-02-03-04/98

تعداد بخش ها: (4)

نمبر تشخیص بودجه: AFG-390676

ترتیب کننده گزارش: هیئت ارزیابي

فورم معیاری خلاصه معلومات داوطلبی

فورم (د - 2)

معلومات عمومی پروژه	
اسم پروژه	اعمار یک باب قوطن برای نگهداری جیوانات در موقع زایمان واقع قریه عطا خان خواجه ولسوالی پشتون کوت ولایت فاریاب.
شماره داوطلبی	MAIL/PD/NCB/W/232-01/98
نوعیت تدارکات	ساختمان
قیمت تخمینی	2,154,760.00 افغانی
روش تدارکات	داوطلبی باز داخلی
نوع قرارداد	بالمقطع
نوع و کود بودجه	AFG-390676
ارزیابی قبلی اهلیت (در صورتیکه انجام یافته باشد)	
تاریخ اعلان	ارزیابی قبلی نشده
تعداد داوطلبان ارزیابی شده	نخیر
تعداد داوطلبان موفق	نخیر
اعلان و آفر گشایی	
تاریخ و مدت اعلان	ارسال مکتوب مورخ 1398/03/08 مدیریت عمومی تدارکات امور ساختمانی
نام نشریه ها داخلی و بین المللی (در صورت لزوم) که اعلان در آنها نشر گردیده	روزنامه اطلاعات روز، سایت وزارت و سایت اداره تدارکات ملی.
تاریخ جلسه قبل از داوطلبی (درصورت لزوم)	1398/03/17 ساعت 10:00 قبل از ظهر
تاریخ و زمان ضرب الاجل تسلیمی آفر ها	1398/03/27 ساعت 10:00 قبل از ظهر
تمدید میعاد ضرب الاجل تسلیمی آفر ها (در صورت لزوم)	ندارد
تعداد آفر های دریافت شده	1 یک
تعداد آفر های باز شده	1 یک
تعداد آفر های مسترد شده	ندارد
ارزیابی آفرها	
تاریخ آغاز ارزیابی	1398/03/28
تاریخ ختم ارزیابی	1398/04/15
تعداد آفر های غیر جوابگو	
نام داوطلب برنده	شرکت ساختمانی صباح درخشان
قیمت آفر داوطلب برنده	2,576,400.00 افغانی

یاداشت: از این فورم در مرحله ارزیابی استفاده میشود.

فورمه هاي معياري ارزيابي آفر

پوشش معياري

راپور ارزيابي آفر و
پيشنهاد براي عقد قرارداد

ما هيئت ارزيابي آفر ها كه به اساس حكم شماره 1820 مورخ 21/03/1398 مقام محترم وزارت زراعت آبياری و مالداری، جهت ارزيابي آفر هاي ارايه شده پروژه اعمار يک باب قوطن برای نگهداری جيوانات در موقع زايمان واقع قريه عطا خان خواجه ولسوالی پشتون كوت ولايت فارياب مورد ضرورت رياست عمومی مالداری و صحت حيوانی، داراي كود نمبرMAIL/PD/NCB/W/232-01/98 ، توظيف گرديديم، گزارش ارزيابي خويش را طور ذيل ارائه ميداريم:

برويت جدول ثبت توزيع شرطنامه، به تعداد (13) سيزده شركت ساختمانی اسناد داوطلبي را از رياست تداركات وزارت زراعت آبياری و مالداری اخذ و در روز آفر گشايي در محل تعين شده مندرج شرطنامه به تعداد (1) يک شركت اشتراک نموده اند كه قرار ذيل ميباشند:

شماره	اسم داوطلب	نمبر جواز	قيمت خوانده شده در زمان آفركشائي به افغاني	ملاحظات
1	شركت ساختمانی صباح درخشان	D-25888	2,576,400.00	

فورم معیاری ارزیابی ابتدایی آفر ها

فورم (د-3)

اسم اداره: وزارت زراعت,آبیاری ومالداری

اسم پروژه: اعمار یک باب قوطن برای نگهداری جیوانات در موقع زایمان واقع قریه عطا خان خواجه ولسوالی پشتون کوت ولایت فاریاب.

شماره داوطلبی: MAIL/PD/NCB/W/232-01/98

شماره	اسم داوطلب	آیا داوطلب جواز فعالیت معتبر دارد1؟ (بلی/ نخیر)	آیا داوطلب شامل لیست داوطلبان و قراردادیان محروم شده اداره تدارکات ملی نمی باشد؟ (بلی / نخیر)	آیا آفر به شکل درست آن مطابق مندرجات شرطنامه تسلیم گرد یده است؟ (بلی / نخیر)	آیا تضمین آفر ارائه شده مطابق شکل، میعاد و مبلغ مندرج شرطنامه می باشد؟ (بلی/ نخیر)	آیا آفر برای حد اقل مدت لازم مندرج شرطنامه اعتبار دارد؟ (بلی / نخیر)	آیا فورم تسلیمی آفر بصورت درست خانه پری، مهر و امضا گردیده است؟ (بلی / نخیر)	آیا آفر ارائه شده بدون مغایرت یا انحراف عمده با شرایط شرطنامه تحویل گردیده است (حکم 51 طرزالعمل)؟ (بلی / نخیر)	آیا آفر شامل مرحله ارزیابی مالی و مقایسه می گردد؟ (بلی / نخیر)
1	شرکت ساختمانی صباح درخشان	بلی	بلی	بلی	بلی	بلی	بلی	بلی	بلی

نوت:- در ارزیابی ابتدایی ، تمام شرکت ها با تکمیل نمودن معیارات ارزیابی ابتدائی شامل ارزیابی مالی و تخنیکی شده اند.

یاداشت: حسب هدایت فقره (2)حکم چهلوچهارم طرزالعمل تدارکات درصورتی که جواب برای سوال مربوط به یک یابیشترمعیارهانخیرباشد،داوطلب به مرحله بعدی ارزیابی راه نمییابد.

[1] در صورتیکه میعاد جواز داوطلب ختم گردیده باشد و داوطلب اسناد دال بر تحت دوران بودن تمدید جواز فعالیت خویش را از مرجع صادر کننده آن ارائه نماید، جواز وی تمدید شده پنداشته می شود. لیکن قبل از تمدیدی جواز پروژه به آن اعطا شده نمیتواند.

فورم معیاری تبادله نرخ اسعار آفر

فورم (د-4)

اسم اداره: وزارت زراعت,آبیاری ومالداری

اسم پروژه: اعمار یک باب قوطن برای نگهداری جیوانات در موقع زایمان واقع قریه عطا خان خواجه ولسوالی پشتون کوت ولایت فاریاب.

شماره داوطلبی: MAIL/PD/NCB/W/232-01/98

واحد پولی مورد استفاده در ارزیابی آفر ها:

شماره	اسم داوطلب	مبالغ به هر یک از واحد های پولی ارائه شده در آفر	نرخ تبادله به واحد پولی مندرج شرطنامه	مبلغ ارائه شده به واحد پولی مندرج شرطنامه (ج*د)	مجموع (هـ) مبلغ به واحد پولی مندرج شرطنامه	ملاحظات
الف	ب	ج	د	هـ	و	
		--	--	--		
		--	--	--		
		--	--	--		
		--	--	--		
		--	--	--		
		--	--	--		
		--	--	--		
		--	--	--		
		--	--	--		

شهرت و امضای هینت ارزیابی:

نام و امضای هینت | نام و امضاء هینت | نام و امضای هینت

یاداشت: این فورم در صورت که داوطلب قیمت آفر خویشرا به واحدهای پولی متفاوت از واحد پولی مندرج شرطنامه ارائه نموده باشد قابل استفاده می باشد. نقل سند تثبیت نرخ تبادله اسعار که توسط مرجع ذیصلاح صادر گردیده باشد ضمیمه گردد.

ارائه نگردیده

فورم معیاری محاسبه ترجیح داخلی

فورم (د -5)

اسم اداره: وزارت زراعت,آبیاری ومالداری

اسم پروژه: اعمار یک باب قوطن برای نگهداری جیوانات در موقع زایمان واقع قریه عطا خان خواجه ولسوالی پشتون کوت ولایت فاریاب.

شماره داوطلبی: MAIL/PD/NCB/W/232-01/98

شماره	اسم داوطلب	قیمت ارزیابی شده آفر[2]	لست اقلام که شامل تطبیق ترجیح میگردد[1]		فیصدی ترجیح	مقدار ترجیح	قیمت آفر بعد از تطبیق ترجیح
			اسم	قیمت			
الف	ب	ج	د		ز	هـ	ط = (ج – هـ)
1	--	--	--	--	--	--	--
2	--	--	--	--	--	--	--
3	--	--	--	--	--	--	--

ارائه نگردیده

[1] از این ستون در صورت استفاده میگردد که یک و یا بیشتر اقلام آفر داوطلب مشمول تطبیق ترجیح گردد.

[2] قیمت ارزیابی شده آفر از فورم (د –6) نقل میگردد.

فورم معیاری ارزیابی مالی و مقایسه آفر ها

فورم (د-6)

اسم اداره: وزارت زراعت,آبیاری ومالداری

اسم پروژه: اعمار یک باب قوطن برای نگهداری جیوانات در موقع زایمان واقع قریه عطا خان خواجه ولسوالی پشتون کوت ولایت فاریاب.

شماره داوطلبی: MAIL/PD/NCB/W/232-01/98

شماره	اسم داوطلب	قیمت قرائت شده در روز آفر گشایی (به واحد پولی مندرج شرطنامه)	مقدار اشتباهات محاسبوی	مبلغ احتیاطی (Professional Sum)	قیمت اصلاح شده آفر	مبلغ تخفیف غیر مشروط		قیمت ارزیابی شده[1]	مقدار ترجیح داخلی	درجه بندی آفر ها
						فیصدی	مبلغ			
(الف)	(ب)	(ج)	(د)	(هـ)	(و) : (ج +/- د- هـ)	(ز)		(ح) : و - ط	(ط)	(ی)
1	شرکت ساختمانی صباح درخشان	2,576,400.00 افغانی	ندارد	ندارد	2,576,400.00 افغانی	ندارد	ندارد	2,576,400.00 افغانی	ندارد	اول

یاداشت: حسب هدایت حکم چهل وششم طرزالعمل تدارکات هیئت ارزیابی،آفردارای نازلترین قیمت ارزیابی شده را در مطابقت بامعیارات وشرایط ومشخصات تخنیکی مندرج شرطنامه جهت تشخیص جوابگوبودن آن،ارزیابی مینماید. درصورتیکه آفردارای نازلترین قیمت ارزیابی شده،جوابگوتشخیص نگردد، هیئت ارزیابی، آفربعدی دارای قیمت نازلترارزیابی شده راموردارزیابی تخنیکی ودرصورت لزوم ارزیابی مفصل قرارمیدهد.

[1] ارقام این ستون در صورت لزوم به فورم (د- 5) بمنظور محاسبه ترجیح داخلی انتقال میگردد .

فورم معیاری ارزیابی تخنیکی

فورم (د- 7)

اسم اداره: وزارت زراعت,آبیاری ومالداری

اسم پروژه: اعمار یک باب قوطن برای نگهداری جیوانات در موقع زایمان واقع قریه عطا خان خواجه ولسوالی پشتون کوت ولایت فاریاب.

شماره داوطلبی: MAIL/PD/NCB/W/232-01/98

شماره	معیارات مندرج شرطنامه		اسم داوطلب شرکت ساختمانی صباح درخشان: مقدار ارائه شده در آفر	معیار را تکمیل نموده؟ بلی / نخیر	نوعیت اسناد ارائه شده توسط داوطلب	توضیح هیئت ارزیابی (دلایل تکمیل یا عدم تکمیل معیارات)
1	تجربه مشابه	مطابق به حکم پنجم ماده چهارم طرزلعمل تدارکات افغانستان قابل تطبیق .نمیباشد.	قابل تطبیق .نمیباشد	قابل تطبیق .نمیباشد	قابل تطبیق .نمیباشد	مطابق به حکم پنجم ماده چهارم طرزلعمل تدارکات افغانستان قابل تطبیق .نمیباشد.
2	حجم معاملات سالانه	مطابق به حکم پنجم ماده چهارم طرزلعمل تدارکات افغانستان قابل تطبیق .نمیباشد.	قابل تطبیق .نمیباشد	قابل تطبیق .نمیباشد	قابل تطبیق .نمیباشد.	مطابق به حکم پنجم ماده چهارم طرزلعمل تدارکات افغانستان قابل تطبیق .نمیباشد.
4	توانمندی مالی	مبلغ 520,000 افغانی به صورت حساب بانکی (استیتمنت بانکی ارایه نماید)	شرکت ساختمانی صباح درخشان مبلغ مبلغ 3,346,030.00 افغانی مورخ 16 جون 2019 درحساب شرکت موجود است	بلی	بانک استیمنت	طی استعلام شماره 568 مورخ 1398/04/15 طالب معلومات گردیده که در جواب بانک مذکور طی استعلام شماره 568 مؤرخ 1398/04/22 خویش از صحت بودن آن اطمینان داده است. (استعلام هیئت ارزیابی ریاست تدارکات و جواب عزیزی بانک و صورت حساب بانکی شرکت متذکره ضمیمه راپور هذا میباشند).
5	سایر موارد طبق شرطنامه	مکتوب تصفیه مالیاتی آخرین دوره قبل از آفرگشائی و تعهد نامه		بلی	استعلام در رابطه	جواب استعلام شماره 154 شرکت ساختمانی و مهندسی صباح درخشان دارنده هویت مالیاتی 1041831015 که

				تصفیه مالیاتی	ثبت و راجستر این اداره بوده که شرکت متذکره اظهار نامه مالیاتی سال 1397 خویشرا فعالیت ارایه داشته و تحقق ابتدایی مالیا صورت گرفته. کاپی استعلام ضم راپور است.

بناءً آفر ارائه شده **شرکت ساختمانی و مهندسی صباح درخشان** تمام معیارات مندرج شرطنامه را تکمیل نموده است که مکتوب های صادر شده همراه با جواب های آن از مراجع مربوطه ضم گزارش هذا می باشد.

یاداشت:هیئت ارزیابی بعد از ارزیابی تخنیکی طبق حکم چهل و ششم طرزالعمل تدارکات باید تشخیص دهد که ضرورت به ارزیابی مفصل طبق حکم چهل و هفتم طرزالعمل میباشد یا خیر.

1. شرکت ساختمانی و مهندسی صباح درخشان دارنده جواز نمبر D-25888 وزارت تجارت و صنایع، با ارایه قیمت 2,576,400.00 افغانی 19.57 فیصد بالاتر از قیمت تخمینی از لحاظ قیمت در ردیف اول قرار دارد.

تضمین آفر:

- شرکت ساختمانی و مهندسی صباح درخشان تضمین آفر(ضمانت بانکي) شماره AUB/HO-TF/BG-753/2019 مؤرخ 16 جون 2019 را که حاوي مبلغ 260,000.00افغانی میباشد و بتاریخ 13 دسمبر 2019 میعاد اعتبار آن اختتام میابد، توسط افغان یونایتد بانک صادر گردیده، ارایه نموده اند.

طي استعلام مؤرخ 15 جوزا 1398 از بانک متذکره خواهان معلومات گردیدیم، که در جواب بانک متذکره طي استعلام متذکره صحت بودن آن اطمینان داده است. (استعلام ریآست تدارکات، کاپي تضمین راپور هذا میباشد).

شرکت متذکره معلومات ذیل را دارائي نقدي خویش ارایه نموده است.

- **در رابطه به تجربه مشابه و حجم سالانه:** مطابق به حکم پنجم ماده چهارم طرزلعمل تدارکات افغانستان قابل تطبیق .نمیباشد.

- **در رابطه به تجربه مشابه:** مطابق به حکم پنجم ماده چهارم طرزلعمل تدارکات افغانستان قابل تطبیق .نمیباشد.

فورم معیاری پیشنهاد اعطای قرارداد

فورم (هـ - 1)

معلومات عمومی پروژه	
اسم پروژه و شماره داوطلبی آن	اعمار یک باب قوطن برای نگهداری جیوانات در موقع زایمان واقع قریه عطا خان خواجه ولسوالی پشتون کوت ولایت فاریاب.-MAIL/PD/NCB/W/232-01/98
قیمت تخمینی پروژه لات اول	2,154,760.00 افغانی
قیم سایر آفر ها (درصورتیکه آفر برنده از نظر قیمت در رتبه اول نباشد)	موجود نیست
تعداد آفر های غیر جوابگو	ندارد
آفر دارای نازلترین قیمت ارزیابی شده و جوابگوی کلی برای اعطای قرارداد	
اسم داوطلب/ شرکت:	شرکت ساختمانی و مهندسی صباح درخشان
آدرس داوطلب/ شرکت	کارته نو، شهر کابل، کابل ، افغانستان
فیصدی تفاوت میان قیمت تخمینی و قیمت پیشنهادی شده برای اعطا قرارداد	19.57 فیصد بالاتر از نرخ تخمینی
قیمت آفر پیشنهاد شده برای اعطاقرارداد	2,576,400.00 افغانی

خلاصه بررسی هیئت ارزیابی:

به اساس بررسی و ارزیابی آفر های ارائه شده برای پروژه اعمار یک باب قوطن برای نگهداری جیوانات در موقع زایمان واقع قریه عطا خان خواجه ولسوالی پشتون کوت ولایت فاریاب ، دارای کود نمبر MAIL/PD/NCB/W/232-01/98 بتاریخ 1398/03/08 به داوطلبی سپرده شده به تعداد (13سیزده شرکت اسناد داوطلبی پروژه را از ریاست تهیه و تدارکات اخذ و بتاریخ 1398/03/27 مجلس آفرگشایی دایر گردیده که به تعداد (1) یک شرکت اشتراک نموده و آفر خویش را ارائه نموده است، که در نتیجه ارزیابی ابتدائی (1) یک شرکت توانستند تا با تکمیل نمودن معیارات ارزیابی ابتدائی به ارزیابی مالی و تخنیکی راه یابند.

شرکت ساختمانی و مهندسی صباح درخشان دارنده جواز نمبر D-25888 وزارت تجارت و صنایع، با ارایه قیمت 2,576,400.00 افغانی 19.57 فیصد بالاتر از قیمت تخمینی از لحاظ قیمت در ردیف اول قرار دارد.

ازینکه قیمت ارایه شده توسط شرکت اشتراک کننده بالاتر از قیمت تخمینی اداره بود ما هیت ارزیابی خواهان تعهد مالی طی استعلام شماره 519 مورخ 1398/04/06 از ریاست محترم مالی گردیدیم که آن ریاست محترم موافقه خویش را در مورد مبلغ اضافی 640 ، 421 افغانی ابراز کردند. استعلام متذکره ضم راپور میباشد. شرکت مذکور تمامی معیارات مندرج شرطنامه را طوریکه در گزارش انعکاس یافته تکمیل نموده و آفر شرکت مذکور از طرف هیئت ارزیابی جوابگو شناخته شد.اینک گزارش هیئت ارزیابی به مقام محترم وزارت تقدیم است، در زمینه هر آنطوریکه لازم مانند هدایت خواهند فرمود.

شهرت و امضای هیئت ارزیابی:

نام و امضاء هیئت	نام و امضاء هیئت	نام و امضاء هیئت

شهرت آمر اعطا مربوط

منظور		فسخ		داوطلبی مجدد	
اسم: عبدالهادی رفیعی		وظیفه: معین مالی و اداری			
امضاء:		تاریخ:			

دافغانستان اسلامی جمهوری دولت
دولت جمهوری اسلامی افغانستان

دکرهنی،اوبولګولواومالداری وزارت
وزارت زراعت، آبیاری ومالداری

Islamic Republic of Afghanistan
Ministry of Agriculture, Irrigation and Livestock

معینیت مالی و اداری

ریاست تهیه و تدارکات

آمریت تدارکات امورساختمانی

مدیریت عمومی تدارکات امور ساختمانی

شماره: (705)

تاریخ: 24/ 05 /1398

نامه قبولی آفر

از:ریاست تهیه و تدارکات وزارت زراعت ، آبیاری و مالداری

آدرس : جمال مینه ناحیه سوم کابل افغانستان

به : شرکت ساختمانی و مهندسی صباح درخشان دارنده جواز نمبر (D-25888)

آدرس: خانه 126، سرک2، کارته نو، ناحیه 8، مرکز کابل، کابل

این نامه قبولی آفر به تاسی از ماده بیست وسوم قانون تدارکات وحکم هشتاد وپنجم طرزالعمل تدارکات صادر وبموجب آن اطلاع داده میشود که آفر ارایه شده شما مؤرخ1398/3/27 برای قرارداد پروژه اعمار چهار باب قوطن برای نگهداری حیوانات درموقع زایمان درچهار ولایت(ولایت فاریاب) به قیمت مجموعی2,576,400.00- افغانی (دو میلیون و پنج صدو هفتاد شش هزار و چهار صد افغانی) اعطا نماید. طوریکه در مطابقت با دستور العمل برای داوطلبان مندرج شرطنامه مربوطه تدقیق وتصحیح شده است توسط این اداره قبول گردیده است. لذا از شما تقاضا میگردد الی مدت ده (10) روز تقویمی از تاریخ صدور این نامه، در مطابقت به مواد فوق الذکر قانون وطرزالعمل تدارکات و مواد بیست وهشتم قانون وحکم هفتادو هشتم طرزالعمل ، تضمین اجرای قرارداد را طوریکه در شرطنامه مربوطه درج گردیده، به اداره تسلیم نمایید. درغیر آن در مطابقت به ماده بیست ونهم قانون تدارکات، تضمین آفر شما قابل استرداد نخواهد بود.

مشخصات تدارکات / قرار داد : قرارداد پروژه اعمار چهار باب قوطن برای نگهداری حیوانات درموقع زایمان درچهار ولایت(ولایت فاریاب)
شماره تشخیصیه تدارکات : MAIL/PD/NCB/W/232-1/98
قیمت مجموعی: 2,576,400.00- افغانی (دو میلیون و پنج صدو هفتاد شش هزار و چهار صد افغانی)
نوعیت تضمین اجرای قرار داد:تضمین اجرا به شکل ضمانت بانکی و غیر مشروط باشد
مقدار تضمین اجرای قرار داد:پنج فیصد(129000) افغانی _ به مدت12 ماه تضمین اجرا ارائه گردد.
زمان عقد قرار داد : بعد از ارائه تضمین حسن اجرأ قرارداد عقد می گردد.
مکان عقد قرار داد: ریاست تهیه و تدارکات

همچنین غرض مطالعه ومزید معلومات شما، موافقتنامه قرارداد ضمیمه این نامه به شما ارسال گردید.

نام و تخلص: محمدالله "ساحل"

وظیفه: رئیس تهیه و تدارکات

امضاء و تاریخ

کاپی:

به دوسیه مربوطه

دافغانستان اسلامی جمهوری دولت
دولت جمهوری اسلامی افغانستان

دکرهنی،اوبولګولواومالداری وزارت
وزارت زراعت، آبیاری ومالداری

Islamic Republic of Afghanistan
Ministry of Agriculture, Irrigation and Livestock

معینیت مالی و اداری

ریاست تهیه و تدارکات

آمریت تدارکات امورساختمانی

مدیریت عمومی تدارکات امور ساختمانی

شماره: (703) **تاریخ: 1398/ 05 /24**

نامه قبولی آفر

از:ریاست تهیه و تدارکات وزارت زراعت ، آبیاری و مالداری

آدرس : جمال مینه ناحیه سوم کابل افغانستان

به : شرکت ساختمانی آسیا معماردارنده جواز نمبر(D-01-355)

آدرس: مارکیت مجتبی شریف، منزل 2 مرکز جوزجان

این نامه قبولی آفر به تاسی از ماده بیست وسوم قانون تدارکات وحکم هشتاد وپنجم طرزالعمل تدارکات صادر وبموجب آن اطلاع داده میشود که آفر ارایه شده شما مؤرخ1398/3/27 برای قرارداد پروژه اعمار چهار باب قوطن برای نگهداری حیوانات درموقع زایمان درچهار ولایت(ولایت جوزجان) به قیمت مجموعی2,449,400.00- افغانی (دو میلیون و چهارصدو چهل و نه هزار و چهار صد افغانی) اعطا نماید. طوریکه در مطابقت با دستور العمل برای داوطلبان مندرج شرطنامه مربوطه تدقیق وتصحیح شده است توسط این اداره قبول گردیده است. لذا از شما تقاضا میگردد الی مدت ده (10) روز تقویمی از تاریخ صدور این نامه، در مطابقت به مواد فوق الذکر قانون وطرزالعمل تدارکات و مواد بیست وهشتم قانون وحکم هفتادو هشتم طرزالعمل ، تضمین اجرای قرارداد را طوریکه در شرطنامه مربوطه درج گردیده، به اداره تسلیم نمایید. درغیر آن در مطابقت به ماده بیست ونهم قانون تدارکات، تضمین آفر شما قابل استرداد نخواهد بود.

مشخصات تدارکات / قرار داد : قرارداد پروژه اعمار چهار باب قوطن برای نگهداری حیوانات درموقع زایمان درچهار ولایت(ولایت جوزجان)
شماره تشخیصیه تدارکات : MAIL/PD/NCB/W/232-3/98
قیمت مجموعی: 2,449,400.00- افغانی (دو میلیون و چهارصدو چهل و نه هزار و چهار صد افغانی)
نوعیت تضمین اجرای قرار داد:تضمین اجرا به شکل ضمانت بانکی و غیر مشروط باشد
مقدار تضمین اجرای قرار داد:پنج فیصد(125000) افغانی _ به مدت12 ماه تضمین اجرا ارائه گردد.
زمان عقد قرارداد : بعد از ارائه تضمین حسن اجرأ قرارداد عقد می گردد.
مکان عقد قرار داد : ریاست تهیه و تدارکات

همچنین غرض مطالعه ومزید معلومات شما، موافقتنامه قرارداد ضمیمه این نامه به شما ارسال گردید.

نام و تخلص: محمد الله "ساحل"
وظیفه: رئیس تهیه و تدارکات
امضاء و تاریخ

کاپی:
به دوسیه مربوطه

دافغانستان اسلامی جمهوری دولت
دولت جمهوری اسلامی افغانستان

دکرهنی،اوبولنگولواومالداری وزارت
وزارت زراعت، آبیاری ومالداری

Islamic Republic of Afghanistan
Ministry of Agriculture, Irrigation and Livestock

معینیت مالی و اداری

ریاست تهیه و تدارکات

آمریت تدارکات امورساختمانی

مدیریت عمومی تدارکات امور ساختمانی

شماره: (704)

تاریخ: 24/ 05 /1398

نامه قبولی آفر

از:ریاست تهیه و تدارکات وزارت زراعت ، آبیاری و مالداری

آدرس : جمال مینه ناحیه سوم کابل افغانستان

به : شرکت ساختمانی راد آریا جواز نمبر(44760)

آدرس: سیاه سنگ، شاه شهید، شهر کابل

این نامه قبولی آفر به تاسی از ماده بیست وسوم قانون تدارکات وحکم هشتاد وپنجم طرزالعمل تدارکات صادر وبموجب آن اطلاع داده میشود که آفر ارایه شده شما مؤرخ1398/3/27 برای قرارداد پروژه اعمار چهار باب قوطن برای نگهداری حیوانات درموقع زایمان درچهار ولایت(ولایت هرات) به قیمت مجموعی2,132,400.00- افغانی (دو میلیون و یک صدو سی و دو هزار و چهار صد افغانی) اعطا نماید. طوریکه در مطابقت با دستور العمل برای داوطلبان مندرج شرطنامه مربوطه تدقیق وتصحیح شده است توسط این اداره قبول گردیده است. لذا از شما تقاضا میگردد الی مدت ده (10) روز تقویمی از تاریخ صدور این نامه، در مطابقت به مواد فوق الذکر قانون وطرزالعمل تدارکات و مواد بیست وهشتم قانون وحکم هفتادو هشتم طرزالعمل ، تضمین اجرای قرارداد را طوریکه در شرطنامه مربوطه درج گردیده، به اداره تسلیم نمایید. درغیر آن در مطابقت به ماده بیست ونهم قانون تدارکات، تضمین آفر شما قابل استرداد نخواهد بود.

مشخصات تدارکات / قرار داد : قرارداد پروژه اعمار چهار باب قوطن برای نگهداری حیوانات درموقع زایمان درچهار ولایت(ولایت هرات)
شماره تشخیصیه تدارکات : MAIL/PD/NCB/W/232-4/98
قیمت مجموعی: 2,132,400.00- افغانی (دو میلیون و یک صدو سی و دو هزار و چهار صد افغانی)
نوعیت تضمین اجرای قرار داد:تضمین اجرا به شکل ضمانت بانکی و غیر مشروط باشد
مقدار تضمین اجرای قرار داد:پنج فیصد(107000) افغانی _ به مدت12 ماه تضمین اجرا ارائه گردد.
زمان عقد قرار داد : بعد از ارائه تضمین حسن اجرأ قرارداد عقد می گردد.
مکان عقد قرارداد : ریاست تهیه و تدارکات

همچنین غرض مطالعه ومزید معلومات شما، موافقتنامه قرارداد ضمیمه این نامه به شما ارسال گردید.

نام و تخلص: محمد الله "ساحل"

وظیفه: رئیس تهیه و تدارکات

امضاء و تاریخ

کاپی:

به دوسیه مربوطه

دافغانستان اسلامی جمهوری دولت
دولت جمهوری اسلامی افغانستان

دکرهنی،اوبولګولواومالداری وزارت
وزارت زراعت، آبیاری ومالداری

Islamic Republic of Afghanistan
Ministry of Agriculture, Irrigation and Livestock

معینیت مالی و اداری

ریاست تهیه و تدارکات

آمریت تدارکات امورساختمانی

مدیریت عمومی تدارکات امور ساختمانی

شماره: (704) **تاریخ: 1398/05/24**

نامه قبولی آفر

ازریاست تهیه و تدارکات وزارت زراعت ، آبیاری و مالداری

آدرس : جمال مینه ناحیه سوم کابل افغانستان

به : شرکت ساختمانی راد آریا جواز نمبر(44760)

آدرس: سیاه سنگ، شاه شهید، شهر کابل

این نامه قبولی آفر به تاسی از ماده بیست وسوم قانون تدارکات وحکم هشتاد وپنجم طرزالعمل تدارکات صادر وبموجب آن اطلاع داده میشود که آفر ارایه شده شما مؤرخ1398/3/27 برای قرارداد پروژه اعمار چهار باب قوطن برای نگهداری حیوانات درموقع زایمان درچهار ولایت(ولایت هرات) به قیمت مجموعی2,132,400.00- افغانی (دو میلیون و یک صدو سی و دو هزار و چهار صد افغانی) اعطا نماید. طوریکه در مطابقت با دستور العمل برای داوطلبان مندرج شرطنامه مربوطه تدقیق وتصحیح شده است توسط این اداره قبول گردیده است. لذا از شما تقاضا میگردد الی مدت ده (10) روز تقویمی از تاریخ صدور این نامه، در مطابقت به مواد فوق الذکر قانون وطرزالعمل تدارکات و مواد بیست وهشتم قانون وحکم هفتادو هشتم طرزالعمل ، تضمین اجرای قرارداد را طوریکه در شرطنامه مربوطه درج گردیده، به اداره تسلیم نمایید. درغیر آن در مطابقت به ماده بیست ونهم قانون تدارکات، تضمین آفر شما قابل استرداد نخواهد بود.

مشخصات تدارکات / قرار داد : قرارداد پروژه اعمار چهار باب قوطن برای نگهداری حیوانات درموقع زایمان درچهار ولایت(ولایت هرات)
شماره تشخیصیه تدارکات : MAIL/PD/NCB/W/232-4/98
قیمت مجموعی: 2,132,400.00- افغانی (دو میلیون و یک صدو سی و دو هزار و چهار صد افغانی)
نوعیت تضمین اجرای قرار داد:تضمین اجرا به شکل ضمانت بانکی و غیر مشروط باشد
مقدار تضمین اجرای قرار داد:پنج فیصد(107000) افغانی _ به مدت12 ماه تضمین اجرا ارائه گردد.
زمان عقد قرار داد : بعد از ارائه تضمین حسن اجرأ قرارداد عقد می گردد.
مکان عقد قرارداد : ریاست تهیه و تدارکات

همچنین غرض مطالعه ومزید معلومات شما، موافقتنامه قرارداد ضمیمه این نامه به شما ارسال گردید.

نام و تخلص: محمد الله "ساحل"

وظیفه: رئیس تهیه و تدارکات

امضاء و تاریخ

اصل نامه قبولی تسلیم شد

کاپی:

به دوسیه مربوطه

اطلاعات روز

تاریخ ۱۳۹۸ / ۰۵/ ۱۳

شماره ۲۶۸

آدرس: کابل، کارته سه، سرک شورا

ایمل: dailyetilaatroz@gmail.com

شماره تماس: ۷۹۷۴۳۵۷۷۷(۰)۹۳+

وبسایت: www.etilaatroz.com

به وزارت : محترم زراعت ج.ا.ا مدیریت عمومی تدارکات ساختمانی

ادرس:

شماره تماس:

شرح	تعداد	مبلغ	جمع کل
اعلان تصمیم اعطای قرارداد پروژه اعمار چهار باب قوطن برای نگهداری حیوانات درموقع زایمان درچهار ولایت(ولایت فاریاب)،را به شرکت ساختمانی و مهندسی صباح درخشان دارنده جواز نمبر (۲۵۸۸۸) به قیمت مجموعی ۲،۵۷۶،۴۰۰.۰۰- افغانی (دو میلیون و پنج صدو هفتاد ششهزار و چهار صد افغانی) اعطاء نماید. لات (۳)قرارداد پروژه اعمار چهار باب قوطن برای نگهداری حیوانات درموقع زایمان نام حساب : روزنامه اطلاعات روز نمبرحساب : (۰۰۳۸۰۱۱۰۰۵۲۳۱۴۲) نام بانک: عزیزی بانک	1	4000	AFN 4,000.00
جمع کل به حروف: چهار هزار افغانی.			AFN 4,000.00

روزنامه‌اطلاعات‌روز به شما به عنوان همکار افتخار می‌کند.

راضیه عالمی

مدیر مالی و اداری

2018

Islamic Republic of Afghanistan
Administrative Office of the President
National Procurement Authority

قراردادهای اعطا شده

در این بخش شما میتوانید معلومات در مورد قراردادهای اعطا شده را وارد نمایید.

لطفاً انتخاب کنید...! | Filter | Reload

دری	
نمبر تشخیصیه	6665
عنوان پروژه در بودجه منظور شده	Not Specified Budget Code
شماره قرار داد	MAIL/PD/NCB/W/232-01-02-03-04/98
نوعیت تدارکات	تدارکات امور ساختمانی
شرح قرارداد	پروژه اعمار ۴ باب قوتن برای نگهداری حیوانات در موقع زایمان در ولایات هرات، جوزجان، کندز و فاریاباشتراک
تاریخ امضای قرارداد	28/05/1398
قیمت قرار داد به دالر	0
قیمت قرار داد به افغانی	2449400
اعطا شده به شرکت	شرکت ساختمانی آسیامعمار
تاریخ تکمیل قرار داد	28/02/1399
آرشیو	
English	
Budget Reference Title	کود بودیجوی نامشخص / ضرورت به آپدیت دارد
Description	اطلاعیه تصمیم اعطای قرارداد بدینوسیله به تا سی از فقره (2) ماده چهل و سوم قانون تدارکات به اطلاع عموم رسانیده می شود،که ریاست تهیه وتدارکات وزارت زراعت, آبیاری ومالداری در نظر دارد. لات (3)قرارداد پروژه اعمار چهار باب قوطن برای نگهداری حیوانات درموقع زایمان درچهار ولایت(ولایت جوزجان) را به شرکت ساختمانی آسیامعمار دارنده جواز نمبر (D-01-355) به قیمت مجموعی 2,449,400.00- افغانی (دو میلیون و چهارصدوچهل و نه هزار و چهار صد افغانی) اعطاء نماید. اشخاص حقیقی و حکمی که هرگونه اعتراض در زمینه داشته باشند، می توانند اعتراض خویش را از تاریخ نشر این اعلان الی 7 روز تقویمی طور کتبی توأم با دلایل آن به ریاست تدارکات وزارت زراعت,

	آبیاری واقع جمال مینه ناحیه سوم ، کابل، افغانستان مطابق احکام ماده پنجاهم قانون تدارکات ارائه نمایند. این اطلاعیه به معنی عقد قرارداد نبوده و الی تکمیل میعاد فوق الذکر و طی مراحل قانونی بعدی، قرارداد منعقد نخواهد شد.
Contract Award Date	AM 12:00:00 8/19/2019
Awarded To	شرکت ساختمانی آسیامعمار
Contract Complete Date	AM 12:00:00 5/17/2020
Delete New Edit	
177 176 175 174 173 172 171 170 169 168 ...	

The Official Website of Afghanistan Government for National Procurement Authority (N.P.A)
All Rights Reserved ©2015 Home | Contact | WebMaster

1374

Islamic Republic of Afghanistan
Administrative Office of the President
National Procurement Authority

قراردادهای اعطا شده

در این بخش شما میتوانید معلومات در مورد قراردادهای اعطا شده را وارد نمایید.

لطفاً انتخاب کنید...! ▼	Filter	Reload

دری	
نمبر تشخیصیه	6663
عنوان پروژه در بودجه منظور شده	Not Specified Budget Code
شماره قرار داد	MAIL/PD/NCB/W/232-01-02-03-04/98
نوعیت تدارکات	تدارکات امور ساختمانی
شرح قرارداد	پروژه اعمار ۴ باب قوتن برای نگهداری حیوانات در موقع زایمان در ولایات هرات، جوزجان، کندز و فاریاباشتراک
تاریخ امضای قرارداد	28/05/1398
قیمت قرار داد به دالر	0
قیمت قرار داد به افغانی	2576400
اعطا شده به شرکت	شرکت ساختمانی و مهندسی صباح درخشان
تاریخ تکمیل قرار داد	28/02/1399
آرشیو	
English	
Budget Reference Title	کود بودیجوی نامشخص / ضرورت به آپدیت دارد
Description	اطلاعیه تصمیم اعطای قرارداد به روز نامه محترم اطلاعات روز ! بدینوسیله به نا سی از فقره (2) ماده چهل و سوم قانون تدارکات به اطلاع عموم رسانیده می شود،که ریاست تهیه وتدارکات وزارت زراعت، آبیاری ومالداری در نظر دارد. لات (I)قرارداد پروژه اعمار چهار باب قوطی برای نگهداری حیوانات درموقع زایمان درچهار ولایت(ولایت فاریاب) را به شرکت ساختمانی و مهندسی صباح درخشان دارنده جواز نمبر (25888) به قیمت مجموعی 2,576,400,00- افغانی (دو میلیون و پنج صدو هفتاد ششهزار و چهار صد افغانی) اعطاء نماید. اشخاص حقیقی و حکمی که هرگونه اعتراض در زمینه داشته باشند، می توانند اعتراض خویش را از تاریخ نشر این اعلان الی 7 روز تقویمی طور کتبی توأم با

1373

	دلایل آن به ریاست تدارکات وزارت زراعت، آبیاری واقع جمال مینه ناحیه سوم ، کابل، افغانستان مطابق احکام ماده پنجاهم قانون تدارکات ارائه نمایند. این اطلاعیه به معنی عقد قرارداد نبوده و الی تکمیل میعاد فوق الذکر و طی مراحل قانونی بعدی، قرارداد منعقد نخواهد شد.
Contract Award Date	AM 12:00:00 8/19/2019
Awarded To	شرکت ساختمانی و مهندسی صباح درخشان
Contract Complete Date	AM 12:00:00 5/17/2020
Delete New Edit	
125 174 173 172 171 170 169 168 167 166 ..	

The Official Website of Afghanistan Government for National Procurement Authority (N.P.A)
All Rights Reserved ©2015 Home | Contact | WebMaster

1372

Islamic Republic of Afghanistan
Administrative Office of the President
National Procurement Authority

قراردادهای اعطا شده

در این بخش شما میتوانید معلومات در مورد قراردادهای اعطا شده را وارد نمایید.

لطفاً انتخاب کنید...! | Filter | Reload

دری	
نمبر تشخیصیه	6666
عنوان پروژه در بودجه منظور شده	Not Specified Budget Code
شماره قرار داد	MAIL/PD/NCB/W/232-01-02-03-04/98
نوعیت تدارکات	تدارکات امور ساختمانی
شرح قرارداد	پروژه اعمار ۴ باب قوتن برای نگهداری حیوانات در موقع زایمان در ولایات هرات، جوزجان، کندز و فریاباشتراک
تاریخ امضای قرارداد	28/05/1398
قیمت قرار داد به دالر	0
قیمت قرار داد به افغانی	2132400
اعطا شده به شرکت	شرکت ساختمانی راد آریا
تاریخ تکمیل قرار داد	28/02/1399
آرشیو	
English	
Budget Reference Title	کوڈ بودیجوی نامشخص / ضرورت به آپدیت دارد
Description	اطلاعیه تصمیم اعطای قرارداد بدینوسیله به تا سی از فقره (2) ماده چهل و سوم قانون تدارکات به اطلاع عموم رسانیده می شود،که ریاست تهیه وتدارکات وزارت زراعت, آبیاری ومالداری در نظر دارد. لات (4)قرارداد پروژه اعمار چهار باب قوطن برای نگهداری حیوانات درموقع زایمان درچهار ولایت(ولایت هرات) را به شرکت ساختمانی راد آریا دارنده جواز نمبر (44760) به قیمت مجموعی 2,132,400.00- افغانی (دو میلیون و پنج صدو هفتاد هزار و چهار صد افغانی) اعطاء نماید. اشخاص حقیقی و حکمی که هرگونه اعتراض در زمینه داشته باشند، می توانند اعتراض خویش را از تاریخ نشر این اعلان الی 7 روز تقویمی طور کتبی توأم با دلایل آن به ریاست تدارکات وزارت زراعت, آبیاری واقع

1371

	جمال مینه ناحیه سوم ، کابل، افغانستان مطابق احکام ماده پنجاهم قانون تدارکات ارائه نمایند. این اطلاعیه به معنی عقد قرارداد نبوده و الی تکمیل میعاد فوق الذکر و طی مراحل قانونی بعدی، قرارداد منعقد نخواهد شد.
Contract Award Date	AM 12:00:00 8/19/2019
Awarded To	شرکت ساختمانی راد آریا
Contract Complete Date	AM 12:00:00 5/17/2020
Delete New Edit	
179 177 176 175 174 173 172 171 170 169 ...	

The Official Website of Afghanistan Government for National Procurement Authority (N.P.A)
All Rights Reserved ©2015 Home | Contact | WebMaster

جمهوری اسلامی افغانستان وزارت زراعت، آبیاری ومالداری

Islamic Republic of Afghanistan
Ministry of Agriculture, Irrigation and Livestock

معینیت مالی و اداری

ریاست تهیه و تدارکات

آمریت تدارکات امور ساختمانی

مدیریت عمومی تدارکات امور ساختمانی

شماره: (691) تاریخ: 12/ 5 /1398

اطلاعیه تصمیم اعطای قرارداد

به روز نامه محترم اطلاعات روز !

لطفاً متن ذیل را یکبار از طریق روزنامه خویش به نشر سپرده و پول حق الاشاعه آنرا از دارائی وزارت محاسبه نمائید.

بدینوسیله به تا سی از فقره (2) ماده چهل و سوم قانون تدارکات به اطلاع عموم رسانیده می شود،که ریاست تهیه وتدارکات وزارت زراعت, آبیاری ومالداری در نظر دارد.

لات (1)قرارداد پروژه اعمار چهار باب قوطن برای نگهداری حیوانات درموقع زایمان درچهار ولایت(ولایت فاریاب) را به شرکت ساختمانی و مهندسی صباح درخشان دارنده جواز نمبر (25888) به قیمت مجموعی 2,576,400.00- افغانی (دو میلیون و پنج صدو هفتاد ششهزار و چهار صد افغانی) اعطاء نماید.

لات (3)قرارداد پروژه اعمار چهار باب قوطن برای نگهداری حیوانات درموقع زایمان درچهار ولایت(ولایت جوزجان) را به شرکت ساختمانی آسیامعمار دارنده جواز نمبر (D-01-355) به قیمت مجموعی 2,449,400.00- افغانی (دو میلیون و چهارصدو چهل و نه هزار و چهار صد افغانی) اعطاء نماید.

لات (4)قرارداد پروژه اعمار چهار باب قوطن برای نگهداری حیوانات درموقع زایمان درچهار ولایت(ولایت هرات) را به شرکت ساختمانی راد آریا دارنده جواز نمبر (44760) به قیمت مجموعی 2,132,400.00- افغانی (دو میلیون و پنج صدو هفتاد ششهزار و چهار صد افغانی) اعطاء نماید.

اشخاص حقیقی و حکمی که هرگونه اعتراض در زمینه داشته باشند، می توانند اعتراض خویش را از تاریخ نشر این اعلان الی 7 روز تقویمی طور کتبی توأم با دلایل آن به ریاست تدارکات وزارت زراعت, آبیاری واقع جمال مینه ناحیه سوم ، کابل، افغانستان مطابق احکام ماده پنجاهم قانون تدارکات ارائه نمایند.

این اطلاعیه به معنی عقد قرارداد نبوده و الی تکمیل میعاد فوق الذکر و طی مراحل قانونی بعدی، قرارداد منعقد نخواهد شد.

بااحترام

محمد الله "ساحل"

رئیس تهیه وتدارکات

کاپی به:
مدیریت پلان جهت نشر در ویب سایت وزارت
دوسیه مربوطه

جمهوری اسلامی افغانستان وزارت زراعت، آبیاری ومالداری

Islamic Republic of Afghanistan
Ministry of Agriculture, Irrigation and Livestock

معینیت مالی و اداری

ریاست تهیه و تدارکات

آمریت تدارکات امور ساختمانی

مدیریت عمومی تدارکات امور ساختمانی

شماره: (691) تاریخ: 31/2/ 1398

اطلاعیه تصمیم اعطای قرارداد

به روز نامه محترم اطلاعات روز !

لطفاً متن ذیل را یکبار از طریق روزنامه خویش به نشر سپرده و پول حق الاشاعه آنرا از دارائی وزارت محاسبه نمائید.

بدینوسیله به تا سی از فقره (2) ماده چهل و سوم قانون تدارکات به اطلاع عموم رسانیده می شود،که ریاست تهیه وتدارکات وزارت زراعت, آبیاری ومالداری در نظر دارد.

لات (1)قرارداد پروژه اعمار چهار باب قوطن برای نگهداری حیوانات درموقع زایمان درچهار ولایت(ولایت فاریاب) را به شرکت ساختمانی و مهندسی صباح درخشان دارنده جواز نمبر (25888) به قیمت مجموعی 2,576,400.00- افغانی (دو میلیون و پنج صدو هفتاد ششهزار و چهار صد افغانی) اعطاء نماید.

لات (3)قرارداد پروژه اعمار چهار باب قوطن برای نگهداری حیوانات درموقع زایمان درچهار ولایت(ولایت جوزجان) را به شرکت ساختمانی آسیامعمار دارنده جواز نمبر (D-01-355) به قیمت مجموعی 2,449,400.00- افغانی (دو میلیون و چهارصدو چهل و نه هزار و چهار صد افغانی) اعطاء نماید.

لات (4)قرارداد پروژه اعمار چهار باب قوطن برای نگهداری حیوانات درموقع زایمان درچهار ولایت(ولایت هرات) را به شرکت ساختمانی راد آریا دارنده جواز نمبر (44760) به قیمت مجموعی 2,132,400.00- افغانی (دو میلیون و پنج صدو هفتاد ششهزار و چهار صد افغانی) اعطاء نماید.

اشخاص حقیقی و حکمی که هرگونه اعتراض در زمینه داشته باشند، می توانند اعتراض خویش را از تاریخ نشر این اعلان الی 7 روز تقویمی طور کتبی توأم با دلایل آن به ریاست تدارکات وزارت زراعت, آبیاری واقع جمال مینه ناحیه سوم ، کابل، افغانستان مطابق احکام ماده پنجاهم قانون تدارکات ارائه نمایند.

این اطلاعیه به معنی عقد قرارداد نبوده و الی تکمیل میعاد فوق الذکر و طی مراحل قانونی بعدی، قرارداد منعقد نخواهد شد.

بااحترام

محمد الله "ساحل"

رئیس تهیه وتدارکات

کاپی به:
مدیریت پلان جهت نشر در ویب سایت وزارت
دوسیه مربوطه

دولت جمهوری اسلامی افغانستان

وزارت زراعت ، ابیاری و مالداری

ریاست تهیه و تدارکات

قرارداد

پروژه اعمار یک باب قوطن برای نگهداری حیوانات درموقع زایمان واقع قریه کمر کلاغ ولسوالی گذره ولایت هرات

میان

وزارت زراعت, آبیاری ومالداری

و

شرکت ساختمانی راد آریا

نمبر تشخیصیه: MAIL/PD/NCB/W /232-4/98

بودجه : کود انکشافی AFG-390767

تاریخ: 1398/6/6

فورمه موافقتنامه قرارداد

این موافقتنامه در ماه **اسد** سال 1398 میان وزارت زراعت،آبیاری ومالداری و **شرکت ساختمانی راد آریا** دارنده جواز نمبر (44760)، نمبر تشخصیه (9004758752)آدرس ایمیل Radaria44760@gmail.com شماره تماس 077745555واقع سیاه سنگ، شاه شهید، شهر کابل عقد گردیده است.

اداره آفر داوطلب برنده را جهت اجرا، تکمیل و رفع هرگونه نواقص ناشی از اجراآت در قرارداد پروژه اعمار یک باب قوطن در موقع زایمان واقع قریه کمر کلاغ ولسوالی گذره ولایت هرات که در پروژه انکشافی مربوط وزارت زراعت، آبیاری ومالداری دارای کود نمبر AFG-390767 به قیمت مجموعی 2,132,400.00- افغانی (دو میلیون و یک صدو سی و دو هزار و چهار صد افغانی)پذیرفته و قراردادی قرارداد متذکره را اجرا می نماید.

این موافقتنامه موارد ذیل را در بر می گیرد:

1. کلمات و اصطلاحات شامل این موافقتنامه عین معنی را افاده می نمایند که بترتیب در شرایط قرارداد به آن نسبت داده شوند، آنها تشکیل دهنده و بخشی از این موافقتنامه تلقی میگردند.
2. قراردادی در مقابل پرداخت اداره تعهد می نماید که قرارداد امور ساختمان را اجرا، تکمیل و هرگونه نواقص را مطابق شرایط این قرارداد رفع می نماید.
3. اداره نیز تعهد می نماید که قیمت قرارداد یا دیگر مبلغ قابل پرداخت تحت شرایط این قرارداد را در مقابل اجرا، تکمیل، و رفع نواقص امور ساختمان در زمان و شیوه مشخص شده در این قرارداد پرداخت نماید.
4. طرف های شاهد که سبب تشکیل این موافقتنامه گردیده اند:

فرمایش دهنده: (وزارت زراعت، آبیاری و مالداری)

عبدالهادی "رفیعی"

معین مالی واداری وزارت زراعت،آبیاری ومالداری

.....

(محل امضا و مهر)

فرمایش گیرنده: (شرکت ساختمانی راد آریا)

اسم: سیاسعدی محسنی

موقف: نماینده شرکت

.....

(محل امضا ومهر)

شرایط خاص قرارداد	
مواد شرایط عمومی قرارداد	**تعدیلات و ضمایم مواد شرایط عمومی قرارداد**
الف: مسایل عمومی	
جز 12 بند 1 ماده 1 شرایط عمومی قرارداد	میعاد رفع نواقص بعد از تاریخ تکمیل مدت یکسال میباشد.
جز 14 بند 1 ماده 1 شرایط عمومی قرارداد	اداره *وزارت زراعت ،آبیاری ومالداری میباشد.*
جز 17 بند 1 ماده 1 شرایط عمومی قرارداد	تاریخ تخمینی تکمیل برای تمام کار امور ساختمانی9 *ماه تقویمی* می باشد.
جز 20 بند 1 ماده 1 شرایط عمومی قرارداد	مدیر پروژه: *یکتن از انجنیران وزارت زراعت. آبیاری ومالداری*میباشد.
جز 22 بند ا ماده 1 شرایط عمومی قرارداد	ساحه کار امور ساختمانی واقع قریه کمر کلاغ ولسوالی گذره ولایت هرات میباشد.
جز 25 بند 1 ماده 1 شرایط عمومی قرارداد	تاریخ آغاز کار امور ساختمانی: *بعد از تاریخ صدور مکتوب آغاز کار* می باشد.
جز 29 بند 1 ماده 1 شرایط عمومی قرارداد	امورساختمانی شامل اعمار یک باب قوطن میباشد.
بند 2 ماده 2 شرایط عمومی قرارداد	تکمیل قسمت وار *:قابل تطبیق نیست.*

جز 9 بند 3 ماده 2 شرایط عمومی قرارداد	اسناد ذیل *تشکیل دهنده قرارداد و شامل* قرارداد می باشند. 1- موافقتنامه؛ 2- نامه قبولی آفر؛ 3- آفر قراردادی؛ 4- شرایط خاص قرارداد؛ 5- شرایط عمومی قرارداد؛ 6- مشخصات تخنیکی؛ 7- نقشه ها؛ *8*- بل احجام کاری؛
بند 1 ماده 3 شرایط عمومی قرارداد	زبان قرارداد یکی *از زبان های رسمی کشور* میباشد. زبان قرارداد همان زبان آفر میباشد.
	قانون نافذ بر این قرارداد *قوانین جمهوری اسلامی افغانستان* می باشد.
بند 1 ماده 8 شرایط عمومی قرارداد	جدول فعالیت های قراردادی دیگر *قابل تطبیق نمیباشد.*
بند 1 ماده 9 شرایط عمومی قرارداد	کارمندان کلیدی یک مدیر قرارداد یعنی انجینر با 5 سال تجربه در اجرای قراردادهای امورساختمانی که دارای ماهیت و حجم معادل و مشابه، به شمول اینکه به حیث مدیرپروژه برای مدت حد اقل سه سال تجربه داشته باشد.
بند 1 ماده 13 شرایط عمومی قرارداد	:مبلغ حد اقل بیمه و مبالغ قابل حذف طور ذیل میباشد: (تهیه بیمه از وجایب ومکلفیت داوطلبان میباشد وشامل موارد ذیل می باشد). برای امور ساختمانی، تآسیسات، و مواد ( )افغانی برای زیان یا خساره به تجهیزات قیمت تعویضی آن (تجهیزات مربوطه)پرداخته میشود. برای زیان یا خساره به ملکیت مرتبط به قرارداد اما به استثنای امور ساختمانی، تآسیسات، مواد خام، و تجهیزات (افغانی مرگ یا خساره به کارمندان: کارمندان قراردادی ( )افغانی در هر رویداد افراد دیگر (0) افغانی بیمه مطابق ماده 13 شرایط عمومی قرارداد قابل تطبیق است

بند 1 ماده 14 شرایط عمومی قرارداد	(1) گزارشات بررسی ساحه نظر بر تقاضا داوطبان ارایه خواهد گردید.
بند 1 ماده 15 شرایط عمومی قرارداد	مدیر پروژه به پرسش ها توضیحات ارائه می نماید
بند 1 بند 21 شرایط عمومی قرارداد	تاریخ تسلیمی ساحه بعد از اخذ مکتوب آغاز کار توسط ریاست اداری می *باشد*.
ماده 62 شرایط عمومی قرارداد	نهادیکه از روش حکمیت آن استفاده میگردد *{مرکز حل و فصل منازعات تجارتی افغانستان } میباشد.* محل حکمیت جمهوری اسلامی افغانستان می باشد. در *صورتیکه قراردادی خارجی باشد*، حکمیت *باید در محل بیطرف (نه در افغانستان و نه در کشور قراردادی) صورت میگیرد.*
ب. کنترول زمان	
بند 1 ماده 25 شرایط عمومی قرارداد	قراردادی پلان کاری امورساختمانی را در جریان *10 روز*از تاریخ دریافت نامه قبولی آفر جهت تائید، ارائه مینماید.
بند 3 ماده 25 شرایط عمومی قرارداد	میعاد میان تجدید برنامه کاری امور ساختمان*30* سی روز میباشد.
	در صورت که برنامه کاری امور ساختمان ناوقت ارائه گردد، پرداخت *50,000* الی ارائه پلان کاری تجدید شده معطل قرار می گیرد.
ج. کنترول کیفیت	

بند 1 ماده 33 شرایط عمومی قرارداد	میعاد رفع نواقص *(یک سال)* میباشد.
بند 1 ماده 41 شرایط عمومی قرارداد	1. پرداخت بعد از تکمیل کار نظر به فیصدی بعد از ارائه گزارش از جانب فرمایش گیرنده و تصدیق نماینده وزارت زراعت، آبیاری ومالداری پرداخته میشود. 2. پول فرمایش گیرنده در چهار قسط پرداخته میشود که در قسط اول 25 فیصد بعد از 25 فیصد تکمیل کار، در قسط دوم 25 فیصد بعد از 50 فیصد تکمیل کار، در قسط سوم 25 فیصد بعد از 75 فیصد تکمیل کار، ودر قسط چهارم 25 فیصد بعد از 100 فیصد تکمیل کار پرداخته میشود. پرداخت های بعدی در جریان کار قرار فوق در مقابل گزارشات پیشرفت کار انجام شده بعد از تصدیق مراقبت کننده از جانب فرمایش دهنده صورت میگیرد.
د. کنترول مصرف	
بند 1 ماده 45 شرایط عمومی قرارداد	قرارداد مطابق ماده 47 ***شرایط عمومی قرارداد*** قابل تعدیل نیست" و معلومات ذیل در مورد ضرایب *"قابل تطبیق نیست"* ضرایب تعدیل قیم قرارذیل میباشند: برای واحد پول *افغانی:* ضریب A: فیصدی عنصر غیر قابل تعدیل *{رقم به ارقام و حروف درج گردد} میباشد.* ضریب B: فیصدی عنصر قابل تعدیل *{رقم به ارقام و حروف درج گردد} میباشد.* به واحد پول { واحد پولی درج گردد}: ضریب A: فیصدی عنصر غیر قابل تعدیل *{رقم به ارقام و حروف درج گردد} میباشد.* ضریب B: فیصدی عنصر قابل تعدیل *{رقم به ارقام و حروف درج گردد} میباشد.* شاخص 1 به واحد پول افغانی *{شاخص درج گردد}* می باشد. شاخص 1 به واحد پولی بین المللی مشخص شده *{شاخص درج گردد}* می باشد. *{این شاخص ها توسط قراردادی پیشنهاد و از جانب اداره تائید میگردد}* *شاخص I ا اسعار به استثنای واحد پول افغانی اسعار مشخص شده بین المللی {شاخص درج گردد} میباشد.* *{این شاخص ها توسط قراردادی پیشنهاد و از جانب اداره تائید میگردد}*

بند 2 ماده 46 شرایط عمومی قرارداد	فیصدی تناسب پرداخت های تامینات *10٪ ده فیصد* میباشد. تامینات، بعد از تکمیل کامل قرارداد از جانب قراردادی یا ختم میعاد گرنتی، ورانتی و رفع نواقص و صدور تصدیق نامه ختم قرارداد از جانب اداره به قراردادی مسترد می گردد
بند 1 ماده 47 شرایط عمومی قرارداد	اندازه جریمه تاخیر (0.05) فیصد قیمت مجموعی قرارداد در مقابل هر روز تاخیر می باشد. حد اکثر رقم پولی جریمه تاخیر یا غیابت الی (10) فیصد قیمت مجموعی قرارداد می باشد، در صورتیکه مقدار جریمه تاخیر وضع شده بالغ بر 10 فیصد قیمت مجموعی قرارداد گردد، قرارداد مطابق ماده 57 شرایط عمومی قرارداد فسخ میگردد،درصورت توافق به تکمیل امور ساختمانی بشکل قسمت وار جریمه تاخیر برای هر قسمت قابل وضع می باشد.
بند 1 ماده 48 شرایط عمومی قرارداد	انعام برای انجام تمام امور ساختمان : *نظر به لزوم دید فرمایش دهنده.*
بند 1 ماده 49 شرایط عمومی قرارداد	پیش پرداخت *صفر فیصد* و پیش از *صفر* پرداخت میگردد. لازم نیست
بند 1 ماده 50 شرایط عمومی قرارداد	مبلغ تضمین اجرا *(پنج(5) فیصد مجموع قرارداد* میباشد. تضمین اجرا به شکل ضمانت بانکی غیرمشروط.
هـ ختم قرارداد	
بند 1 ماده 56 شرایط عمومی قرارداد	ارائه نقشه ها و یا رهنمود های عملیاتی و مراقبت به تاریخ **30 روز بعد از اصدار سند تصدیق تکمیل کار می باشد.**
بند 2 ماده 56 شرایط عمومی قرارداد	درصورت عدم ارائه نقشه ها و یا رهنمود های عملیاتی و مراقبت به تاریخ مشخص شده بند 1 ماده 58 ***شرایط عمومی قرارداد***، مبلغ **50000 از پرداخت اخیر قراردادی کسر می نماید.**
جز 6 بند 2 ماده 57 شرایط عمومی قرارداد	**حداکثر تاخیر 100 روز میباشد.** **تعداد روز ها باید در مطابقت به بند 1 ماده 49 جریمه تاخیر شرایط خاص قرارداد می باشد.**

بند 1 ماده 59 شرایط عمومی قرارداد	فیصدی قابل تطبیق به ارزش کار امور ساختمان تکمیل ناشده که بیانگر مصارف اضافی به اداره جهت تکمیل کار امور ساختمانی **مطابق بند 2 حکم 109طرزالعمل تدارکات: اداره تدارکاتی، کارباقیمانده را طی مراحل پروسه جدید در میعاد اعتبارقرارداد اولی فراهم و تفاوت قیمت آنرا از قراردادی اولی به عنوان جبران خساره حصول می نماید.**

قسمت چهارم: شرایط عمومی قرارداد

(شرایط عمومی قرارداد، شرایط خاص قرارداد و سایر اسناد لست شده ذیل یک سند مکمل بوده و بیانگر حقوق و مکلفیت های طرفین قرارداد می باشد.

این شرایط عمومی در قرارداد های فی واحد (admeasurements) استفاده گردیده و با ورود تغییرات مندرج پا ورقی ها در قرارداد های با باالمقطع نیز استفاده میگردد.

الف: عمومیات	
ماده 1- تعریفات	1- اصطلاحات تعریف شده به صورت درشت تحریر گردیده اند: 1- **بل احجام کار: احجام کار قیمت گذاری شده** که شامل آفر می باشند. 2- **حوادث قابل جبران:** حوادث که در ماده 44 شرایط عمومی قرارداد تعریف گردیده اند. 3- **تاریخ تکمیل:** تاریخ تکمیل امور ساختمانی تصدیق شده توسط مدیر پروژه در مطابقت به بند 1 ماده 55 شرایط عمومی قرارداد. 4- **قرارداد**: موافقتنامه کتبی میان اداره و قراردادی جهت اجرا، تکمیل و حفظ و مراقبت امور ساختمان است. قرارداد شامل اسناد مندرج بند 2 ماده 3 ***شرایط عمومی قرارداد*** می باشد. 5- **قراردادی**: شخص یا شرکتی که آفر وی برای انجام امور ساختمانی توسط اداره قبول گردیده باشد. 6- **آفر قراردادی**: آفر مکمل که توسط داوطلب برنده به اداره تسلیم گردیده است. 7- **قیمت قرارداد**: قیمت مندرج نامه قبولی آفر بشمول تعدیلات بعدی وارده مطابق قرارداد می باشد. 8- **روز**: روز تقویمی می باشند. 9- **مزد کار**: کار که در مقابل آن به قراردادی به اساس کار، مواد خام، تاسیسات به اضافه فیصدی موافقه شده مصارف غیر مستقیم و مفاد پرداخت میگردد. 10- **نواقص**: قسمت از کار که مطابق شرایط قرارداد تکمیل نشده باشد.

11-**سند تصدیق رفع نواقص**: تصدیقنامه است که بعد ازاصلاح نواقص توسط مدیر پروژه به قراردادی صادر میگردد.

12-**میعاد رفع نواقص**: میعاد قابل محاسبه از تاریخ تکمیل قرارداد که در بند 1 ماده 35 ***شرایط خاص قرارداد*** از آن تذکر رفته است.

13-**نقشه ها**: در برگیرنده محاسبات و معلومات ارائه شده و تآئید شده توسط مدیر پروژه بمنظور اجرای قرارداد می باشد.

14-**اداره**: طرف قرارداد مشخص شده در ***شرایط خاص قرارداد*** می باشد.

15-**تجهیزات**: ماشین آلات و وسایط نقلیه که جهت اجرای امور ساختمانی، بصورت موقت در ساحه کار فراهم میگردند.

16-**قیمت ابتدایی قرارداد**: قیمت قرارداد که در نامه قبولی آفر درج می باشد.

17-**تاریخ تخمینی تکمیل**: تاریخ تخمینی که قراردادی امور ساختمان را تکمیل می نماید. تاریخ تخمینی تکمیل مندرج ***شرایط خاص قرارداد*** می باشد. این تاریخ صرف با صدور دستور تمدید میعاد یا تسریع توسط مدیر پروژه تغییر نموده می تواند.

18-**مواد خام**: تمام مواد بشمول مواد مصرفی که توسط قراردادی جهت اجرای امور ساختمانی، استفاده میگردد.

19-**تآسیسات**: منضمات امور ساختمانی که دارائی عملکرد میخانیکی، برقی، کیمیاوی، یا بیولوژیکی باشد.

20-**مدیر پروژه**: شخص که نام وی در ***شرایط خاص قرارداد*** تذکر رفته یا شخص با صلاحیت که توسط اداره به عوض مدیر پروژه به قراردادی معرفی گردیده باشد و مسؤلیت نظارت و مدیریت قرارداد امور ساختمانی را دارا باشد.

21-**SCC**: به معنی شرایط خاص قرارداد است.

22-**ساحه کار**: ساحه مشخص شده ***شرایط خاص قرارداد*** می باشد.

23-**گزارش بررسی ساحه**: شامل شرطنامه بوده گزارش واقع بینانه و مشرح در مورد وضیعت سطح و سطح فرعی ساحه می باشد.

24-**مشخصات**: مشخصات امور ساختمانی شامل در قرارداد و تغییرات و اضافات وارده یا تائید شده توسط مدیر پروژه می باشد.

25-**تاریخ آغاز کار**: تاریخ آغاز امور ساختمان مندرج **شرایط خاص قرارداد**، تاریخ که قراردادی کار امور ساختمان را آغاز می نماید این تاریخ لزوماً مصادف به تاریخ تسلیمی ساحه نمی باشد.

26-**قراردادی فرعی**: شخص یا شرکت که با قراردادی جهت اجرای بخش از امور ساختمانی قرارداد داشته که در برگیرنده امور ساختمانی در ساحه نیز می باشد.

	27-**ساختمان های مؤقت**: ساختمان دیزاین شده، ساخته شده، نصب شده و یا دور شده توسط قراردادی که برای اجرای امور ساختمانی و یا نصب آن ضروری می باشد. 28-**تعدیل**: امر مدیر پروژه مبنی بر تغییر در امور ساختمانی می باشد. 29- **امور ساختمانی**: شامل اعمار، اعمار مجدد، تخریب، ترمیم یا نو سازی یک عمارت، آماده ساختن ساحه، حفریات، نصب، مونتاژ، امور تزئیناتی و نیز خدمات ضمنی آن (برمه کاری، نقشه برداری، تصویر برداری، تحقیقات زلزله و خدمات مشابه و امثال آن) است که مطابق مندرج قرارداد، انجام می گردد، مشروط بر اینکه ارزش خدمات ضمنی از قیمت خود عمارت بیشتر نگردد.
ماده 2- تفسیر	2.1 بمنظور تفسیر ***شرایط عمومی قرارداد***، مفرد به عوض جمع و جمع به عوض مفرد بکار برده می شود. همچنان مؤنث معنی مذکر یا خنثی و یا باالعکس آن را افاده می نماید. عناوین فاقد اهمیت می باشند. کلمات معانی عادی دارا می باشند، مگر اینکه بصورت مشخص تعریف گردیده باشند. مدیر پروژه به پرسش ها در مورد ***شرایط عمومی قرارداد***، وضاحت ارائه می نماید.
	2.2 در صورت تذکر تکمیل کار امور ساختمان بشکل قسمت وار در ***شرایط خاص قرارداد***، اشارات در شرایط عمومی قرارداد به امور ساختمانی، تاریخ تکمیل و تاریخ تخمینی تکمیل به هر قسمت امور ساختمانی (به استثنای اشاره به تاریخ تکمیل و تاریخ تخمینی تکمیل برای تمام کار امور ساختمان) قابل تطبیق می باشد.
	2.3 اسناد تشکیل دهنده قرارداد به ترتیب اولویت ذیل تفسیر میگردند: 1- موافقتنامه؛ 2- نامه قبولی آفر؛ 3- آفر قراردادی؛ 4- شرایط خاص قرارداد؛ 5- شرایط عمومی قرارداد؛ 6- مشخصات تخنیکی؛ 7- نقشه ها؛ 8- بل احجام کاری؛ و 9- سایر اسناد تشکیل دهنده قرارداد که در **شرایط خاص قرارداد** از آن تذکر رفته است.
ماده 3- زبان و قانون قرارداد	3.1 زبان و قانون نافذ بر قرارداد در ***شرایط خاص قرارداد*** بیان گردیده است.
ماده 4- تصامیم مدیر پروژه	4.1 مدیر پروژه به نمایندگی از اداره، تصمیم در مسایل قرارداد میان اداره و قراردادی را اتخاذ می نماید. مگر اینکه طور دیگری در ***شرایط خاص قرارداد*** تذکر رفته باشد.
ماده 5- واگذاری	5.1 مدیر پروژه با ضرورت اطلاعیه به قراردادی، مسؤلیت ها و مکلفیت های خود را به شخص دیگری محول یا مسؤلیت ها و مکلفیت های محول شده را فسخ می نماید.

ماده 6- ارتباطات	6.1 هر گونه ارتباط بر قرار شده میان طرفها باید بصورت کتبی بوده و هرگونه ابلاغیه صرف در صورت تسلیمی قابل اجرا می باشد.
ماده 7- عقد قرارداد های فرعی	7.1 قراردادی باید اداره را کتباً در مورد اعطای قراردادهای فرعی تحت این قرارداد، در صورتیکه قبلاً در آفر داوطلب مشخص نگردیده باشد اطلاع دهد. واگذاری بخشی قرارداد به قراردادی فرعی در روشنی ماده سی و ششم قانون تدارکات صورت میگیرد. اعطای قرارداد فرعی مکلفیت ها، وجایب و مسوولیت های اکمال کننده تحت این قرارداد را متاثر نمی سازد.
	7.2 در صورتیکه قرارداد الی 20 فیصد حجم قرارداد را بدون موافقه کتبی اداره و یا بیشتر از 20 فیصد حجم قرارداد را به قراردادی فرعی واگذار نموده باشد، این عمل نقض قانون تدارکات و تعهدات طرفین تلقی گردیده و تخطی در قرارداد محسوب میگردد. در این صورت قرارداد فسخ و تضمین اجرای قرارداد قابل استرداد نبوده و محرومیت قراردادی اصلی طی مراحل میگردد.
ماده 8- سایر قراردادی ها	8.1 قراردادی ساحه کار را با سایر قراردادیان، مقامات دولتی، ارائه کننده گان خدمات و اداره در میان تاریخ تقسیم اوقات کار آنان که در ***شرایط خاص قرارداد*** از آن تذکر رفته مشترکاً استفاده می نماید. قراردادی همچنان تسهیلات و خدمات را برای آنها طوریکه در تقسیم اوقات کار تذکر رفته فراهم می نماید. اداره میتواند جدول کاری قرار دادی های دیگر را تغییر داده و قراردادی اصلی را از موضوع مطلع سازد.
ماده 9- کارمندان	9.1 قراردادی مکلف است کارمندان کلیدی مندرج ***جدول کارمندان کلیدی***، یا کارمندان دیگری را که توسط مدیر پروژه تأئید گردیده، جهت انجام وظایف مندرج ***جدول کارمندان کلیدی***، استخدام نماید. مدیر پروژه تعویض کارمندان کلیدی را تنها زمانی می پذیرد که شایستگی و توانایی آنها بطور قابل ملاحظه معادل یا بالاتر از کارمندان کلیدی مندرج ***جدول کارمندان کلیدی*** باشد.
	9.2 مدیر پروژه می تواند درخواست اخراج کارمند قراردادی را با ارائه دلایل نماید. قراردادی اداره را از اخراج کارمند مذکور و عدم ارتباط وی با امور ساختمانی تحت این قرارداد در جریان (7) روز، اطمینان میدهد.
ماده 10- خطرات به اداره و قراردادی	10.2 اداره و قراردادی هر کدام مسئول جبران خساره خطرات مربوط خود طوریکه در قرارداد تذکر رفته است، می باشند.
ماده 11- خطرات مربوط اداره	11.1 خطرات ذیل از آغاز کار امور ساختمان الی صدور سند تصدیقنامه رفع نواقص، مربوط به اداره می باشد: 1- خطر صدمه شخصی، مرگ و یا خساره به ملکیت (به استثنای امور ساختمانی، تأسیسات، مواد خام و تجهیزات) که ناشی از (4) استفاده یا تصرف ساحه توسط ساختمان یا به منظور ساختمان که نتیجه اجتناب نا پذیر امور ساختمان باشد یا

(2) غفلت، تخطی از مسئولیت قانونی یا مداخله در حقوق قانونی توسط اداره یا توسط شخص که در استخدام و یا طرف قرارداد با اداره باشد به استثنای خود قراردادی 2- خطر خساره به امور ساختمانی، تأسیسات، مواد خام و تجهیزات به اندازه که ناشی از تقصیر اداره بوده یا خطرات ناشی از دیزاین یا از اثر جنگ یا آلودگی که منطقه که ساحه کار در آن واقع شده است را متاثر سازد.	
11.2 خطر زیان یا خساره به امور ساختمانی، تأسیسات، مواد خام، به استثنای زیان و خساره از زمان آغاز کار الی صدور تصدیقنامه رفع نواقص مربوط به اداره می باشد مگر اینکه مفقودی و خساره ناشی از موارد ذیل باشد: 1- نقص موجود در تاریخ تکمیلی امور ساختمانی؛ 2- حادثه صورت گرفته قبل از تاریخ تکمیلی که خطر مربوط به اداره نباشد؛ یا 3- فعالیت های قراردادی در ساحه بعد از تاریخ تکمیل.	
12.1 خطرات صدمه شخصی، مرگ، و زیان یا خساره به ملکیت (بدون محدودیت بشمول امور ساختمان، تأسیسات، مواد خام، و تجهیزات) از آغاز کار امور ساختمانی الی صدور تصدیقنامه مسؤلیت رفع نواقص که مربوط به اداره نباشد، مسؤلیت قراردادی می باشد.	ماده 12- خطرات مربوط به قراردادی
13.1 قراردادی مکلف است پوشش بیمه حادثات ذیل ناشی از خطرات خود را از تاریخ آغاز کار الی ختم میعاد مسؤلیت رفع نواقص، بنام مشترک اداره و قراردادی، به مبلغ مندرج ***شرایط خاص قرارداد***، مهیا سازد: 1- زیان یا خساره به امور ساختمانی، تأسیسات، و مواد خام؛ 2- زیان یا خساره تجهیزات؛ 3- زیان یا خساره ملکیت (به استثنای امور ساختمانی، تأسیسات، مواد خام، و تجهیزات) مربوط به قرارداد؛ و 4- صدمه شخصی یا مرگ.	ماده 13- بیمه
13.2 قراردادی، پالیسی بیمه را قبل از تاریخ آغاز کار جهت تأئیدی به مدیر پروژه تسلیم می نماید. بیمه در برگیرنده پرداخت جبران خساره قابل پرداخت می باشد.	
13.3 در صورت عدم ارائه پالیسی بیمه و تصدیقنامه بیمه توسط قراردادی، اداره بیمه لازم را بدین منظور فراهم و قیمت بیمه پرداخت شده را از قراردادی حصول یا در صورت عدم پرداخت، قرض قابل پرداخت بالای قراردادی محسوب میگردد.	
13.4 هرگونه تغییر در شرایط بیمه بدون تأئید مدیر پروژه قابل قبول نمی باشد.	
13.5 طرفین مطابق شرایط پالیسی بیمه عمل می نمایند.	

ماده 14- گزارش تحقیق ساحه	14.1 قراردادی در ترتیب آفر به گزارش بررسی ساحه مندرج ***شرایط خاص قرارداد*** و سایر معلومات که در دسترس داوطلب قرارداده می شود اتکا می نماید.
ماده 15- پرسش ها در مورد شرایط خاص قرارداد	15.1 مدیر پروژه به پرسش ها در مورد ***شرایط خاص قرارداد***، توضیحات ارائه می نماید.
ماده 16- قراردادی	16.1 قراردادی امور ساختمانی را در مطابقت به مشخصات تخنیکی و نقشه ها اجرا و نصب می نماید.
ماده 17- تاریخ تخمینی امور ساختمان	17.1 قراردادی کار امور ساختمانی را بعد از اخذ نامه آغاز کار شروع و طبق برنامه کاری ارائه شده یا تجدید شده که از جانب مدیر پروژه تصدیق شده باشد، اجرا و در تاریخ تخمینی تکمیلی، تکمیل می نماید.
ماده 18- تصدیق توسط مدیر پروژه	18.1 قراردادی مشخصات تخنیکی و نقشه ها را که نشان دهنده امور ساختمانی مؤقت می باشد به مدیر پروژه جهت تأئید ارائه می نماید.
	18.2 قراردادی مسئول دیزاین امور ساختمانی مؤقت می باشد.
	18.3 تصدیق دیزاین امور ساختمانی مؤقت توسط مدیر پروژه، مسؤلیت قراردادی در دیزاین ارائه شده ساختمان های موقت را متاثر نمی سازد.
	18.4 در صورت لزوم، قراردادی تصدیق اشخاص ثالث را در دیزاین امور ساختمانی مؤقت حاصل می نماید.
	18.5 تمام نقشه های تهیه شده قراردادی جهت اجرای امور ساختمانی مؤقت و دایمی قبل از استفاده باید توسط مدیر پروژه تأئید گردند.
ماده 19- ایمنی	19.1 قراردادی مسؤل ایمنی تمام فعالیت ها در ساحه می باشد.
ماده 20- اکتشاف	20.1 هر شی تاریخی یا با ارزش که بصورت تصادفی در ساحه کشف گردد، ملکیت اداره می باشد. در صورت کشف، قراردادی امور ساختمانی را توقف و مدیر پروژه را از موضوع مطلع می سازد. مدیر پروژه موضوع را به اطلاع ادارات وزارت اطلاعات و فرهنگ طبق ماده 10 قانون حفاظت از دارائی های فرهنگی و تاریخی می رساند.
ماده 21- ملکیت ساحه	21.1 اداره تمام ساحه را در اختیار قراردادی قرار می دهد. در صورتیکه اداره ساحه را در تاریخ مندرج ***شرایط خاص قرارداد*** در اختیار قراردادی قرار ندهد، تاخیر در شروع فعالیت های مربوط تقصیر اداره پنداشته شده که خود یک عمل قابل جبران می باشد.
ماده 22- دسترسی به ساحه	22.1 قراردادی اجازه دسترسی ساحه و دیگر محلات مرتبط به کار امور ساختمانی را به مدیر پروژه یا شخص با صلاحیت که از جانب مدیر پروژه معرفی گردیده، می دهد.
ماده 23- دستور، تفتیش و بررسی	23.1 قراردادی تمام دساتیر مدیر پروژه را که در مطابقت به قوانین قابل تطبیق در ساحه باشد، انجام می دهد.
	23.2 قراردادی مکلف است اجازه بررسی ساحه، دفاتر، حسابات و یاد داشت های خود و قراردادی های فرعی مربوط به انجام این قرارداد را به مفتش موظف از جانب حکومت بدهد. قراردادی توجه داشته باشد که مطابق بند 1 ماده 60 فساد و تقلب که بیان کننده عمل جلوگیری از تفتیش و بررسی دولت از جانب قراردادی مطابق بند 2 ماده 23 حق تفتیش و بررسی

	حکومت، ایجاد مانع تلقی گردیده و منجر به فسخ قرارداد و غیر واجد شرایط بودن می گردد.
ماده 24- منازعه	24.1 در صورتیکه تصمیم مدیر پروژه به باور قراردادی خارج از صلاحیت وی تحت قرارداد یا تصمیم نادرست باشد، در اینصورت تصمیم اتخاذ شده در جریان (14) روز از اطلاعیه تصمیم ، به مرجع حل و فصل منازعات ارجاع می گردد.
	24.2 مرجع تصمیم کتبی خود را در جریان (28) روز از اخذ اطلاعیه منازعه، ارائه می نماید.
ب. کنترول زمان	
ماده 25- پلان کاری	25.1 قراردادی مکلف است بعد از اخذ نامه قبولی آفر، در حدود زمان مندرج ***شرایط خاص قرارداد***، برنامه کاری، ترتیبات، و زمان بندی فعالیت های اموساختمانی را جهت تأئیدی به مدیر پروژه ارائه نماید.
	25.2 پلان کاری تجدید شده باید نشان دهنده پیشرفت واقعی بدست آمده هر فعالیت و اثر پیشرفت بدست آمده بالای زمان کار با قیمانده، بشمول هر تغییر در تسلسل فعالیت ها باشد.
	25.3 قراردادی پلان کاری تجدید شده را در خلال مدت مشخص شده ***شرایط خاص قرارداد***، جهت تائید به مدیر پروژه ارائه می نماید. در صورت عدم ارائه پلان کاری تجدید شده در خلال مدت مشخص شده شرایط خاص قرارداد، مبلغ مندرج ***شرایط خاص قرارداد*** از پرداخت بعدی معطل قرارداده شده و الی ارائه پلان کاری تجدید شده، معطلی پرداخت آن ادامه می یابد.
	25.4 تائید پلان کاری قراردادی توسط مدیر پروژه، مکلفیت های قراردادی را متاثر نمی سازد. قراردادی می تواند پلان کاری خود را در هر زمان بازنگری نموده و به مدیر پروژه ارائه نماید. پلان کاری تجدید شده نشان دهنده اضافه کاری و کم کاری و واقعات قابل جبران می باشد.
ماده 26- تمدید تاریخ تخمینی تکمیل	26.1 مدیر پروژه در صورت وقوع حادثه قابل جبران یا دستور اضافه کاری که تکمیل کار امور ساختمان را در تاریخ تخمینی تکمیل نا ممکن سازد، بدون تسریع کار توسط قراردادی که سبب وقوع مصرف اضافی به وی گردد، تاریخ تخمینی تکمیل امور ساختمان را تمدید می نماید.
	26.2 مدیر پروژه در جریان 21 روز از درخواست تمدید، تصمیم و اندازه تمدید را با در نظر داشت اثرات واقعات قابل جبران یا اختلاف با ارائه معلومات حمایوی، اتخاذ می نماید. در صورت عدم ارائه هشدار بموقع از جانب قراردادی مبنی بر تأخیر یا عدم همکاری قراردادی بمنظور جلوگیری تأخیر، این تأخیر در بررسی تاریخ تخمینی تکمیل تمدید شده، مد نظر گرفته نمیشود.
ماده 27- تسریع	27.1 در صورتیکه اداره خواهان تکمیل کار امور ساختمان در تاریخ پیشتر از تاریخ تخمینی تکمیل باشد، مدیر پروژه پشنهاد های قیمت گذاری شده را جهت تطبیق تسریع لازم از قراردادی مطالبه می نماید. در صورت قبول پیشنهاد از جانب اداره، تاریخ تخمینی تکمیل طبقاً تعدیل و توسط اداره و قراردادی تأئید میگردد.
	27.2 پیشنهاد های قیمت گذاری شده قراردادی جهت تسریع تکمیل امور ساختمانی بعد از قبولی از جانب اداره، در قیمت قرارداد درج و اضافه کاری محسوب میگردد.
ماده 28- تأخیرسفارش شده توسط مدیر پروژه	28.1 مدیر پروژه می تواند دستور تأخیر آغاز یا تاخیر پیشرفت هر فعالیت در محدوده امور ساختمانی را به قراردادی بدهد.
ماده 29- جلسات مدیریت	29.1 اداره یا قراردادی از یکدیگر بمنظور اشتراک در جلسات اداری، درخواست نموده می توانند. هدف از جلسات اداری بررسی پلان کلی امور ساختمانی باقیمانده و برخورد با حادثات مندرج بند 1

	ماده 32 می باشد.
	29.2 مدیر پروژه اجندای بحث شده در جلسه اداری را ثبت و کاپی های آن را به اداره و حاضرین جلسه ارائه می نماید. فعالیت های قابل اجرا توسط طرفین در جلسه اداری و یا بعد از آن توسط مدیر پروژه تعیین می گردد.
ماده 30- هشدار زود هنگام	30.1 قراردادی بزود ترین فرصت ممکن مدیر پروژه را از وقوع حوادث یا شرایط مشخص احتمالی که سبب ورود تأثیر منفی روی کیفیت امور ساختمانی، افزایش قیمت قرارداد، یا تأخیر انجام امور ساختمان میگردد، هشدار میدهد. قراردادی اثرات تخمینی حوادث یا شرایط مشخص احتمالی را بالای قیمت قرارداد و تاریخ تکمیل، بزود ترین فرصت ممکن به مدیر پروژه ارائه می نماید.
	30.1 **قراردادی با مدیر پروژه در حصه ترتیب یا مدنظر گرفتن پیشنهاد ها جهت جلوگیری یا کاهش اثرات حوادث یا شرایط توسط اشخاص ذیدخل و جهت انجام دستور مدیر پروژه، همکاری می نماید.**
ج. کنترول کیفیت	
ماده 31- تشخیص نواقص	31.1 مدیر پروژه کار امور ساختمان را بررسی نموده و در صورت موجودیت نواقص، قراردادی را مطلع می سازد. این بررسی کار امور ساختمان تأثیری بر مسؤلیت قراردادی ندارد. مدیر پروژه دستور جستجو و برملا ساختن نواقص را به قراردادی داده و قراردادی هر قسمت امور ساختمانی را که به باور مدیر پروژه دارای نواقص است، بررسی می نماید.
ماده 32- آزمایش	32.1 در صورت دستور مدیر پروژه جهت انجام آزمایش که در مشخصات تخنیکی از آن تذکر نرفته، و در صورت تثبیت نواقص، مصرف بررسی و نمونه ها از جانب قراردادی پرداخت میگردد. در صورت عدم موجودیت نواقص، حادثه قابل جبران تلقی میگردد.
ماده 33- تصحیح نواقص	33.1 مدیر پروژه قراردادی را از موجودیت هرگونه نواقص قبل از میعاد رفع نواقص که از تاریخ تکمیلی مشخص شده ***شرایط خاص قرارداد*** آغاز میگردد، مطلع می سازد. میعاد رفع نواقص الی تکمیل رفع نواقص، تمدید میگردد.
	33.2 قراردادی هر نواقص اطلاع داده شده توسط مدیر پروژه را در طول زمان مشخص شده اطلاعیه رفع نواقص رفع می نماید.
ماده 34- نواقص تصحیح نا شده	34.1 در صورتیکه قراردادی نواقص را در طول زمان مشخص شده اطلاعیه رفع نواقص مدیر پروژه، رفع ننماید، در اینصورت، مدیر پروژه مصارف رفع نواقص را بررسی و قراردادی مبلغ متذکره از تامینات قراردادی وضع می گردد.
د. کنترول مصارف	
ماده 35- بل احجام	35.1 بل احجام کاری در برگیرنده اقلام، نصب، آزمایش و راه اندازی امور ساختمانی که توسط

کاری[1]	قراردادی اجرا میگردد، می باشد.
	35.2 بل احجام کاری جهت محاسبه قیمت قرارداد استفاده میگردد. پرداخت برای مقدار امور ساختمان انجام شده به نرخ مندرج بل احجام کاری برای هر قلم صورت میگیرد.
ماده 36- تغییر مقدار[2]	36.1 قراردادی به درخواست مدیر پروژه، جزئیات مصارف هر نرخ در بل احجام کاری را ارائه می نماید.
ماده 37 - اضافه کاری و کم کاری	37.1 تمامی اضافه کاری و کم کاری ها در برنامه کاری تجدید شده توسط قراردادی شامل می گردد.
ماده 38- پرداخت های برای اضافه کاری ها	38.1 در صورت دستور اضافه کاری توسط مدیر پروژه، قراردادی نرخ خود را برای اضافه کاری دستور داده شده در جریان 7 روز یا مدت بیشتر که توسط مدیر پروژه بیان شده ارائه می نماید. مدیر پروژه نرخ های ارائه شده را بررسی می نماید.
	38.2 در صورتیکه قلم اضافه کاری شامل اقلام بل احجام کاری نیز باشد، نرخ قبلاً ارائه شده در بل احجام کاری منحیث نرخ برای اضافه کاری در نظر گرفته می شود.
	38.3 در صورتیکه نرخ ارائه شده مناسب نباشد، مدیر پروژه تغییرات را سفارش و تغییرات را در قیمت قرارداد به اساس تخمین اثرات تغییرات در مصارف قراردادی، وارد می نماید.
	38.4 در صورتیکه به نسبت استجعالیت زمان کافی برای ارائه و بررسی نرخ ها وجود نداشته باشد یا سبب تأخیر در کار گردد، نرخ ارائه نگردیده و اختلاف منحیث حادثه قابل جبران پنداشته می شود.
	38.5 قراردادی مستحق پرداخت مصارف اضافی که می بایست ذریعه ارسال هشدار زود هنگام جلوگیری گردد، نمی باشد.
ماده 39- تخمین جریان پول نقد	39.1 در صورت تجدید نظر در پلان کاری[3]، قراردادی تخمین جریان پول نقد تجدید نظر شده خویش را به مدیر پروژه ارائه می نماید. تخمین جریان پول نقد شامل اسعار مختلف مندرج قرارداد بوده و مطابق نرخ مبادله قرارداد تبدیل میگردد.
ماده 40- تصدیقنامه پرداخت ها	40.1 قراردادی به صورت ماهانه ارزش تخمینی امور ساختمانی انجام شده منفی مجموعه مبلغ تصدیق شده قبلی را به مدیر پروژه تسلیم می نماید.
	40.2 مدیر پروژه صورت مالی ماهانه قراردادی را بررسی و مبلغ قابل پرداخت به قراردادی را تصدیق می نماید.
	40.3 ارزش امورساختمان انجام شده توسط مدیر پروژه تشخیص میگردد.
	40.4 ارزش امور ساختمانی انجام شده شامل مقدار اقلام بل احجام کاری[4] تکمیل شده می باشد.

---

[1] *{در قرارداد با پرداخت باالمقطع بل احجام کاری حذف و بجای آن جدول فعالیت و بند 1 ماده 37 **شرایط عمومی قرارداد** با بند2 ماده 37 **شرایط عمومی قرارداد** بشکل ذیل تعویض گردد:*
*بند 1 ماده 37 قراردادی **جدول فعالیت** تجدید نظر شده خویش را درجریان 14 روز از اطلاعیه، به مدیر پروژه ارائه می نماید. فعالیت های **جدول فعالیت** با فعالیت های برنامه کاری هماهنگی داشته باشند.*
بند 2 ماده 37در صورت پرداخت برای مواد خام در ساحه بطور جداگانه، قراردادی تسلیمی مواد خام در ساحه را بطور جداگانه در جدول فعالیت ارائه می نماید.

[2] *{در قرارداد با پرداخت باالمقطع بل احجام کاری حذف و بجای آن جدول فعالیت و ماده 38 **شرایط عمومی قرارداد** با بند 1 ماده 38 **شرایط عمومی قرارداد** بشکل ذیل تعویض گردد:*
بند 1 ماده 38 تعدیل جدول فعالیت جهت درج تغییر برنامه یا شیوه کاری به صلاحیت قراردادی صورت میگیرد. در صورت تغییر جدول فعالیت، قیمت های جدول فعالیت تغییر نمی نماید}

[3] *{ در قرارداد با پرداخت باالمقطع، بعد از برنامه کاری، جدول فعالیت اضافه گردد}*

	40.5 ارزش امور ساختمانی انجام شده شامل ارزیابی اختلاف و حادثه قابل جبران می باشد.
	40.6 مدیر پروژه اقلام قبلاً تصدیق شده در تصدیق نامه قبلی را در نظر نگرفته و یا متناسب به مقدار قبلاً تصدیق شده که شامل صورت ماهانه فعلی می باشد از صورت ماهانه فعلی کم می کند.
ماده 41- پرداخت ها	41.1 پرداخت ها در پیش پرداخت مجرا می گردد، پرداخت ها به قراردادی در خلال مدت (30) روز بعد از تصدیق صورت حساب ارائه شده توسط اداره صورت می گیرد.
	41.2 تمام پرداخت ها به واحد پول افغانی صورت می گیرد، مگر اینکه در ***شرایط خاص قرارداد*** طور دیگری تذکر رفته باشد.
	41.3 اقلام امور ساختمان که نرخ یا قیمت ارائه نشده، شامل دیگر قیمت ها و نرخ ها در قرارداد محسوب گردیده و از جانب اداره به آن پرداخت صورت نمیگیرد.
ماده 42- وقایع قابل جبران	42.1 موارد ذیل وقایع قابل جبران می باشد: 1- اداره ساحه کار را در زمان تسلیمی ساحه مندرج مطابق بند 1 ماده 21 شرایط عمومی قرارداد تسلیم ننموده است. 2- اداره جدول فعالیت های قراردادیان دیگر را طوری تعدیل نموده که کار امور ساختمان قراردادی تحت این قرارداد را متأثر می سازد؛ 3- مدیر پروژه دستور تأخیر را صادر می نماید یا نقشه ها، مشخصات تخنیکی یا هم دستور لازم بمنظور اجرای کار امور ساختمان را صادر نمی نماید؛ 4- مدیر پروژه دستور برملاساختن یا اجرای آزمایشات اضافی را از قراردادی می نماید که درنتیجه آزمایش، نواقص تثبیت نمی گردد؛ 5- مدیر پروژه بدون کدام دلایل مؤجه، قراردادی فرعی را اجازه فعالیت نمی دهد؛ 6- شرایط در ساحه بطور قابل ملاحظه ناسازگار تر نسبت به زمان قبل از صدور نامه قبولی آفر به اساس معلومات فرستاده شده به داوطلبان (بشمول گزارش های تحقیق ساحه)، معلومات قابل دسترس عامه و بررسی عینی ساحه می باشد؛ 7- مدیر پروژه دستور حل وضیعت پیش بینی نشده ناشی از اقدامات اداره را داده یا کارات اضافی بیل به دلایل ایمنی یا سایر دلایل لازم باشد؛ 8- قراردادی ها دیگر، مقام های دولتی، خدمات عمومی یا اداره در حدود زمان مندرج قرارداد عمل نمی نمایند، که سبب تأخیر یا مصارف اضافی به این قراردادی میگردد؛ 9- تأخیر در پرداخت پیش پرداخت توسط اداره 10-تاثیر خطرات مربوط اداره به قراردادی؛ 11-تأخیر صدور تصدیق تکمیل امور ساختمانی بدلایل نا معقول از جانب مدیر پروژه؛
	42.2 در صورت وقوع حاثه قابل جبران که سبب مصارف اضافی یا جلوگیری از تکمیل کار امور ساختمانی قبل از تاریخ تخمینی تکمیل میگردد، قیمت قرارداد و میعاد آن تعدیل می گردد. مدیر پروژه تصمیم در مورد اندازه افزایش قیمت قرارداد و اندازه تمدید تاریخ تخمینی تکمیل امور ساختمان را اتخاذ می نماید.
	42.3 در صورت ورود خساره به منافع اداره، به علت عدم همکاری قراردادی و یا عدم هشدار به موقع توسط قراردادی، قراردادی به همان اندازه مستحق جبران نمی باشد.

[4] در قرارداد با پرداخت باالمقطع، این پارگراف [illegible] تحریر گردد: "ارزش کار امور ساختمانی انجام شده در برگیرنده ارزش فعالیت های تکمیل شده جدول فعالیت می باشد"]

ماده 43- مالیه	43.1 مدیر پروژه قیمت قرارداد را در صورت تغییر مالیات بشمول مالیه بر معاملات انتفاعی(BRT)، و سایر مالیات در میان مدت (28) روز قبل از تسلیمی آفر ها و آخرین تاریخ تصدیق تکمیلی، تعدیل می نماید. این تعدیل ناشی از تغییر در مالیه قابل پرداخت به قراردادی می باشد، مشروط بر اینکه این تغییرات قبلاً در قیمت قرارداد منعکس نگردیده یا ناشی از حکم ماده 47 شرایط عمومی قرارداد، نباشد.
ماده 44- اسعار	44.1 در صورت که طرف قرارداد داخلی باشد پرداخت ها به واحد پولی افغانی صورت می گیرد.
ماده 45- تعدیل قیم	45.1 تعدیل قیمت به دلیل وقوع نوسانات در قیمت عوامل بکار رفته در صورت مجاز می باشد که در ***شرایط خاص قرارداد*** از آن تذکر رفته باشد.
ماده 46- تأمینات	46.1 اداره الی ختم تمام کار ، قسمتی از پول هر پرداخت را که در ***شرایط خاص قرارداد*** از آن تذکر رفته، حفظ می نماید.
	46.2 تامینات، بعد از تکمیل کامل قرارداد از جانب قراردادی یا ختم میعاد گرنتی، ورانتی و رفع نواقص و صدور تصدیق نامه ختم قرارداد از جانب اداره به قراردادی مسترد می گردد.
ماده 47- جریمه تاخیر	47.1 جریمه تأخیر به نرخ فی روز مندرج ***شرایط خاص قرارداد*** برای روز های تأخیر محاسبه میگردد. در صورتیکه قراردادی موفق به انجام تمام یا قسمتی از کار امور ساختمان در زمان معینه آن نگردد، جریمه تأخیر مطابق حکم ماده سی و نهم قانون تدارکات و حکم یکصد و هشتم طرزالعمل تدارکات، از پرداخت های قراردادی وضع میگردد. در صورتیکه مقدار جریمه تاخیر وضع شده بالغ بر 10 فیصد قیمت مجموعی قرارداد گردد، قرارداد مطابق ماده 35 ***شرایط عمومی قرارداد*** فسخ میگردد. پرداخت جریمه تأخیر تاثیری بر مسؤلیت های قراردادی ندارد.
	47.2 در صورت تمدید تاریخ تخمینی تکمیل امور ساختمان بعد از پرداخت جریمه تأخیر، مدیر پروژه هرگونه اضافه پرداخت جریمه تأخیر توسط قراردادی را با تعدیل تصدیقنامه پرداخت بعدی، تصحیح می نماید.
ماده 48- مکافات	48.1 در صورت تکمیل امور ساختمانی پیش از تاریخ تخمینی تکمیل، مکافات به نرخ فی روز مندرج (به استثنای روز های که پرداخت مکافات به نسبت سرعت در کار طبق دستور مدیر پروژه صورت گرفته است) ***شرایط خاص قرارداد***، به قراردادی پرداخت میگردد. مدیر پروژه کار اجرا شده را که زمان اجرای آن هنوز فرا نرسیده است تصدیق می نماید.
ماده 49- پیش پرداخت	49.1 اداره پیش پرداخت را در مقابل تضمین بانکی غیر مشروط در فورم مربوط و از بانک قابل قبول اداره به مبلغ و اسعار معادل پیش پرداخت، به مبلغ و تاریخ مندرج ***شرایط خاص قرارداد***، به قراردادی پرداخت می نماید. تضمین پیش پرداخت الی باز پرداخت پیش پرداخت اعتبار داشته، اما مبلغ تضمین پیش پرداخت بتدریج به اندازه باز پرداخت پیش پرداخت توسط قراردادی، کم میگردد. در پیش پرداخت تکتانه وضع نمیگردد.
	49.2 قراردادی پیش پرداخت را صرف برای پرداخت به تجهیزات، تأسیسات، مواد خام و مصارف تجهیز کردن لازم مشخص شده جهت اجرای قرارداد، استفاده می نماید. قراردادی جهت تثبیت استفاده پیش پرداخت بمنظور موارد فوق،کاپی های انوایس ها یا دیگر اسناد را به مدیر پروژه ارائه می نماید.
	49.3 پیش پرداخت از پرداخت های قابل پرداخت به قراردادی وضع می گردد. پیش پرداخت یا باز

	پرداخت پیش پرداخت در بررسی ارزش امور ساختمان انجام شده، اختلاف، تعدیل قیم، حادثه قابل جبران، مکافات، یا جریمه تأخیر، مد نظر گرفته نمی شود.
ماده 50- تضمینات	50.1 داوطلب برنده در مدت 10 روز بعد از در یافت نامه قبولی آفر، تضمین اجرای مشخص شده در ***شرایط خاص قرارداد***، را به شکل قابل قبول به اداره به اسعار قیمت قرارداد ارائه می نماید. تضمین اجرا به مدت (28) روز بعد از تاریخ صدور تصدیقنامه تکمیل، دارای اعتبار می باشد.
ماده 51 - مزد کار	51.1 در صورت لزوم، مزد کار روزانه ارائه شده در آفر داوطلب برای محاسبه پرداخت مقدار اضافی کار که به اساس هدایت قبلی کتبی مدیر پروژه انجام یافته باشد، استفاده می گردد.
	51.2 قراردادی تمام امور ساختمانی قابل پرداخت تحت به اساس مزد کار را در فورمه های تأئید شده توسط مدیر پروژه ثبت می نماید. هر فورمه تکمیل شده در خلال (2) روز از جانب مدیر پروژه تصدیق و امضاء می گردد.
	51.3 پرداخت مزد کار صرف در صورت ارائه فورمه های امضاء شده، صورت میگیرد.
ماده 52- مصارف ترمیم	52.1 قراردادی بمصرف خود، مسؤلیت رفع نواقص زیان یا خساره به امور ساختمانی یا مواد خام که در امور ساختمانی ترکیب میگردد را در مدت زمان میان تاریخ آغاز کار و ختم میعاد رفع نواقص در صورت که ناشی از اهمال یا فروگذاری قراردادی باشد را دارد.
ح. اختتام قرارداد	
ماده 53- تکمیل	53.1 قراردادی بعد از تکمیل امور ساختمانی از مدیر پروژه درخواست صدور تصدیقنامه تکمیل امور ساختمانی را نموده و مدیر پروژه بعد از تصدیق تکمیل امور ساختمانی، تصدیقنامه را صادر می نماید.
ماده 54- تسلیمی	54.1 اداره در جریان (7) روز بعد از صدور تصدیقنامه تکمیل، ساحه و امور ساختمانی را تسلیم میگیرد.
ماده 55- حساب نهایی	55.1 قراردادی قبل از ختم میعاد رفع نواقص، حساب مشرح مجموع پول قابل پرداخت به خود تحت این قرارداد را به مدیر پروژه ارائه می نماید. مدیر پروژه تصدیقنامه رفع نواقص را صادر و هر گونه پرداخت باقیمانده نهایی قراردادی را در جریان (56) روز که بعد از دریافت حساب مکمل و صحیح از جانب قراردادی تصدیق می نماید. در غیر آن، مدیر پروژه در جریان (56) روز جدول را که بیانگر تصحیحات و افزودی لازم را صادر می نماید. در صورت عدم قبول حساب نهایی که دوباره توسط قراردادی ارائه گردیده، مدیر پروژه تصمیم در مورد مبلغ قابل پرداخت به قراردادی تحت این قرارداد را اتخاذ و تصدیقنامه پرداخت را صادر می نماید.
ماده 56- رهنمود عملیاتی و مراقبت	56.1 در صورت لزوم، قراردادی نقشه ها و یا رهنمود های عملیاتی و مراقبت را در تاریخ مندرج ***شرایط خاص قرارداد*** ارائه می نماید.
	56.2 در صورت عدم ارائه نقشه ها و یا رهنمود های عملیاتی و مراقبت در تاریخ مشخص شده ***شرایط خاص قرارداد*** از جانب قراردادی یا عدم تائیدی آن از جانب مدیر پروژه، مبلغ مشخص شده در ***شرایط خاص قرارداد*** از پرداخت های باقیمانده به قراردادی پرداخت نمیگردد.

ماده 57- فسخ قرارداد	57.1 قرارداد در اثر تخطی قراردادی از ایفای شرایط و تعهدات مندرج آن فسخ میگردد.
	57.2 تخطی در قرارداد شامل موارد ذیل بوده اما محدود به آنها نمی باشد: 1- قراردادی کار امور ساختمانی را به مدت (28) روز توقف در حالیکه این توقف کار امور ساختمان در پلان کاری فعلی نشان داده نشده و توقف از جانب مدیر پروژه تأئید نگردیده باشد؛ 2- مدیر پروژه دستور تأخیر امور ساختمان را داده و در جریان (28) روز انصراف از این دستور صورت نگرفته باشد؛ 3- در صورت افلاس و تصفیه قراردادی بدون حالات ادغام و تغییرات تشکیلاتی قراردادی 4- با ارسال اطلاعیه توسط مدیر پروژه به قراردادی مبنی بر اینکه عدم رفع یک نقص مشخص نقض اساسی قرارداد بوده و قراردادی نتواند در میعاد مشخص شده توسط مدیر پروژه، نواقص را رفع نماید؛ 5- قراردادی امنیت لازم را بصورت پیهم فراهم ننماید؛ و 6- در صورتیکه مقدار جریمه تاخیر وضع شده بالغ بر 10 فیصد قیمت مجموعی قرارداد گردد.
	57.3 علرغم موارد فوق، اداره می تواند قرارداد را بصورت یکجانبه فسخ نماید.
	57.4 در صورت فسخ قرارداد، قراردادی کار امور ساختمان را فوراً متوقف داده و بعد از حصول اطمینان اینکه ساحه امن و بیخطر است، ساحه را در اسرع وقت ترک می نماید.
ماده 58- فساد و تقلب	58.1 در صورتیکه اداره تشخیص دهد که قراردادی در اعمال های فساد کارانه، تقلب، تبانی، اجبار، یا ایجاد موانع در پروسه تدارکات یا در اجرای قرارداد دخیل باشد، اداره بعد از صدور اطلاعیه (14) روزه به قراردادی، قرارداد را فسخ و قراردادی را از ساحه اخراج و بند 5 ماده 59 قابل تطبیق می باشد.
	58.2 در صورتیکه کارمند قراردادی در اعمال های فساد کارانه، تقلب، تبانی، اجبار، یا ایجاد موانع در جریان اجرای قرارداد دخیل باشد، کارمند مطابق بند 1 ماده 9 ***شرایط عمومی قرارداد***، اخراج میگردد.
	58.3 اداره، داوطلب، قراردادی و قراردادی فرعی مکلف اند اصول عالی اخلاقی را در مراحل داوطلبی و اجرای قرارداد را رعایت نمایند. روی این ملحوظ اصطلاحات آتی مفاهم ذیل را افاده می نمایند: 1- فساد: عبارت از درخواست، دریافت، دادن یا پیشنهاد به صورت مستقیم یا غیرمستقیم هرچیز با ارزشیکه به صورت غیرمناسب کارکردهای جانب دیگر[5] (کارمندان تدارکات) را تحت تاثیر قرار دهد. 2- تقلب: ارتکاب هرگونه فروگذاری به شمول کتمان حقایق که عمداً و یا سهواً به منظور اغفال کارمندان تدارکات و مدیریت قرارداد جهت حصول منفعت مالی و غیر مالی و یا اجتناب از اجرای مکلفیت ها صورت گیرد. 3- تبانی: عبارت از سازش میان دو یا بیشتر[6] داوطلبان و یا میان داوطلبان و کارمندان اداره که به منظور بدست آوردن مقاصد نامناسب به شمول تحت تاثیرقراردادن نادرست اعمال سائرین طرح گردیده باشد. 4- اجبار: عبارت از تهدید و یا ضرر رسانیدن به کارمندان تدارکات و مدیریت قرارداد و یا سایر داوطلبان به منظور تحت تاثیر قراردادن اعمال آنان به صورت مستقیم یا غیر مستقیم می باشد.

[5] به مقام رسم دولتی اطلاق میگردد. اصطلاح "منفعت" و "مکلفیت" مربوط به تدارکات یا اجرای قرارداد می باشد.
[6] به شرکت کننده های پروسه تدارکات (بشمول مقامات دولتی) که قصد سازش یا کاهش سطح رقابت در پروسه تدارکات را داشته اند، اطلاق میگردد.

5- ایجاد اخلال و موانع: عبارت از تخریب، تزویر، تغییر یا کتمان اسناد و اظهارات نادرست در پروسه تدارکات و یا امور نظارتی مربوط می باشد.

اداره پیشنهاد اعطای قرارداد به داوطلب برنده ای را که مستقیماً یا ازطریق نماینده مرتکب فساد، تقلب، تبانی، اجبار یا ایجاد اخلال و موانع در مراحل داوطلبی گردیده است لغو می نماید.

اداره در صورت ارتکاب فساد، تقلب، تبانی، اجبار و اخلال در مراحل تدارکات توسط کارمند اداره ، موضوع را در اسرع وقت به مراجع ذیربط ارجاع می نماید.

اداره داوطلب یا قراردادی را در صورت ارتکاب اعمال مندرج فقره (1) ماده چهل و نهم قانون تدارکات از اشتراک در مراحل تدارکات محروم می نماید.

داوطلب، قراردادی و قراردادی فرعی مکلف است، زمینه تفتیش و بررسی حسابات، یادداشت ها و سایراسناد مربوط به تسلیمی آفر و اجرای قرارداد را توسط مفتشین موظف از جانب اداره فراهم نماید.

	58.4 هیچ نوع فیس، مکافات، تخفیف، تحفه، کمیشن، یا پرداخت دیگری مرتبط به پروسه تدارکات یا اجرای امور ساختمانی به استثنای آنهائیکه در آفر یا قرارداد ذکر باشد، اخذ یا داده نمی شود.
ماده 59- پرداخت بمحض فسخ	59.1 درصورت فسخ قرارداد بدلیل تخطی توسط قراردادی، مدیر پروژه تصدیقنامه ارزش کار انجام شده را بعد از تفریق پیش پرداخت پرداخت شده الی تاریخ صدور تصدیقنامه و فیصدی قابل تطبیق بالای کار امور ساختمانی تکمیل ناشده مطابق ***شرایط خاص قرارداد***، را صادر می نماید. جریمه تآخیر اضافی قابل تطبیق نمی باشد. در صورتیکه مجموعه قابل پرداخت اداره به قراردادی کمتر از پیش پرداخت باشد، پس تفاوت آن قرض قابل پرداخت به اداره محسوب می گردد.
	59.2 درصورتیکه قرارداد بصورت یکجانبه از طرف اداره یا بدلیل تخطی قراردادی توسط اداره فسخ گردد، مدیر پروژه تصدیقنامه مبلغ کار انجام شده، بعد از تفریق پیش پرداخت اخذ الی تاریخ صدور تصدیقنامه را صادر می نماید.
ماده 60- ملکیت	60.1 درصورت فسخ قرارداد ناشی از قصور قراردادی، ملکیت تمام مواد خام در ساحه، تآسیسات، تجهیزات، کار امور ساختمانی مؤقت، و امور ساختمانی از ملکیت اداره می باشد.
ماده 61- عدم امکان تطبیق قرارداد	61.1 درصورتیکه امکان انجام امور ساختمانی قرارداد از اثر بروز جنگ یا حادثه دیگری خارج از کنترول اداره یا قراردادی متآثر گردد، مدیر پروژه از عدم امکان انجام قرارداد تصدیق می نماید. قراردادی بعد از اخذ این تصدیقنامه به اسرع وقت کار را متوقف و ساحه را ترک و پرداخت به تمام کار انجام شده قبل از دریافت تصدیقنامه و کار ها تعهد شده قبلی که بعد از صدور تصدیقنامه انجام می یابد، صورت می گیرد.
ماده 62- حل منازعه	62.1 حل منازعه بطور دوستانه: 1- اداره و قراردادی حد اکثر تلاش خویشرا جهت حل منازعات بطور دوستانه که ناشی یا مرتبط به قرارداد یا تفسیر آن باشد، انجام میدهند. 64.1مرجع حل و فصل منازعات: 2- درصورتیکه به باور قراردادی تصمیم مدیر پروژه خارج از صلاحیت او تحت قرارداد یا تصمیم اتخاذ شده غلط باشد، قراردادی در جریان (14) روز بعد از دریافت اطلاع کتبی از تصمیم مدیر پروژه، موضوع را به مر جع حل وفصل منازعات مندرج ***شرایط خاص قرارداد*** راجع میسازد. 64.2حکمیت: 3- در صورت عدم قناعت هر جانب از تصمیم مرجع حل وفصل منازعات یا عدم اتخاذ تصمیم مرجع حل و فصل منازعات در جریان (28) روز از ارجاع منازعه، هر جانب می تواند در جریان (28) روز از تصمیم خویش مبنی بر ارجاع موضوع به محاکم ذیصلاح مطلع سازند.

فورمه تسلیمی آفر
فورمه امور ساختمانی کوچک/01

داوطلب این فورمه را خانه پری و همراه با آفر خویش تسلیم می نماید.

اداره: / وزارت زراعت، آبیاری و مالداری /

شماره داوطلبی: MAIL/PD/NCB/W/232-01-02-03-04/98

عنوان تدارکات: پروژه های اعمار چهار باب قوطن برای نگهداری حیوانات درموقع زایمان در چهار ولایت(فاریاب، کندز، جوزجان و هرات مایان که در زیر این فورمه امضا نموده ایم، اظهارمینمائیم اینکه:

ما شرطنامه را دقیق مطالعه کردیم و هیچ ملاحظه یی در قسمت آن بشمول ضمیمه شماره: /98/ [redacted] و پیشنهاد اجرای / / در مطابقت به ***شرایط عمومی قرارداد*** به

قیمت مجموعی آفر ما به استثنای هرگونه تخفیفات پیشنهاد شده در ذیل عبارت است از:/ [redacted] ، /می باشد. m

1. تخفیفات پیشنهاد شده: درصورتیکه آفر ما قبول شود، تخفیفات ذیل قابل اجرا خواهد بود:

(1) **قیمت مجموعی تخفیفات به حروف:.....**

(2) **قیمت مجموعی تخفیفات به ارقام:.....** *(در تخفیف پیشنهاد شده و اقلام مشخص شده بل اجحام کار را که قابل اجرا است، با جزئیات آن مشخص کنید)*؛

ما جهت اجرای این قرارداد، مبلغ *(مبلغ و فیصدی به ارقام و حروف درج گردد)* را منحیث پیش پرداخت درخواست می نمائیم.

ما میدانیم که اداره مکلف به قبولی آفر دارای نازلترین قیمت ارائه شده و یا هر آفر دریافت شده دیگر نیست.

ما بدینوسیله تصدیق می داریم که این آفر در مطابقت با میعاد اعتبار و در صورت لزوم تضمین آفر با اظهار نامه تضمین آفر مندرج ***صفحه معلومات داوطلبی*** می باشد.

آفر ما برای میعاد مشخص در بند 1 ماده 16 ***دستورالعمل برای داوطلبان***، سر از تاریخ ضرب الاجل تسلیمی آفرها در مطابقت با بند 1 ماده 21 ***دستورالعمل برای داوطلبان*** اعتبار داشته و در هر زمان قبل از ختم تاریخ اعتبار آن بالای ما الزامی و قابل قبول بوده میتواند؛

هرگاه آفرما قبول شود، ما تعهد میسپاریم که تضمین اجراء را در مطابقت با بند 1 ماده 35 ***دستورالعمل برای داوطلبان***، بخاطر اجرای بموقع قرارداد فراهم می نمائیم؛

ما بشمول هر قرارداد فرعی با اکمال کننده های هر بخش این قرارداد، دارای تابعیت کشور واجد شرایط مطابق بند 1 ماده 4 ***دستور العمل برای داوطلبان*** می باشیم.

د افغانستان اسلامي جمهوري دولت
دولت جمهوری اسلامی افغانستان
Islamic Republic of Afghnistan
Ministry of Agriculture Irrigation and Livestock

د کرهنی،اوبولګولو او مالداری وزارت
وزارت زراعت,ابیاری و مالداری

معینیت ابیاری ومنابع طبیعی
ریاست زیربناهای زراعتی
امریت خدمات انجینری

براورد اول امور اعمار تعمیر قوطن در ولایت بلخ

شماره	تفصیلات امور	واحد	حجم	قیمت فی واحد	قیمت مجموعی	ملاحظات
1	کندنکاری تهداب در زمین تحت اعماربه شمول تپک کاری تهداب و انتقال موادضافی ان خارج ازساحه.	مترمکعب	110	900	99000	
2	لیول کاری ساحه از قبیل کندنکاری پرکاری کمپکشن با همه امور ایجابی آن	مجموعه	1	40000	40000	
3	کانکریت سیخدار در کار سپل پایه ها با مصاله مارک 250 معه قالب بندی با همه امور ایجابی آن	مترمکعب	15	8000	120000	
4	کانکریت سیخدار در کار بالای سنگ کاری با مصاله مارک 250 معه قالب بندی با همه امور ایجابی آن	مترمکعب	14	8000	112000	
5	کانکریت بدون سیخ در کار شیفته با مصالح مارک 150	مترمکعب	8	3500	28000	
6	کانکریت سیخدار در کار پایه ها با مصاله مارک 250 معه قالب بندی با همه امور ایجابی آن	مترمکعب	9	8500	76500	
7	کانکریت سیخدار درکار رینگ و بیم های بالایی ,سرتاق دروازه با مارک 250 مطابق نقشه با همه امور ایجابی ان	مترمکعب	20	8500	170000	
8	کانکریت سیخدار در کار سلب با مصاله مارک 250 معه قالب بندی مطابق نقشه با همه امور ایجابی آن	مترمکعب	70	9000	630000	
9	سنگ کاری از سنگ پارچه کوهی با مخلوط مصاله 1:4 مطابق نقشه با همه امور ایجابی ان	مترمکعب	100	9200	920000	
10	کانکریت سیخدار در کار دیوار ها مطابق نقشه با همه امور ایجابی آن	مترمکعب	20	8000	160000	
11	پلستر کاری در کار دیوار های داخلی و خارجی به ضخامت 2.5 سانتی متر با مخلوط مصاله 1:4 با همه امور ایجابی آن	مترمربع	326	200	65200	
12	رنگمالی ابی در کار دیوار های داخلی و خارجی ازرنگ 100% پلاستیکی به شکل دو قلمه با همه امور ایجابی آن	مترمربع	326	200	65200	
13	پلستر کاری در کار سقف به ضخامت 2.5 سانتی متر با مخلوط مصاله 1:4 با همه امور ایجابی ان	متر مربع	450	250	112500	
14	رنگمالی ابی در کار سقف ازرنگ 100% پلاستیکی به شکل سه قلمه کیفیت عالی با همه امور امور ایجابی آن	متر مربع	450	200	90000	
15	هنگف کاری سنگ کاری با مخلوط مصاله 1:4 با همه امور ایجابی ان	متر مربع	40	150	6000	
16	تهیه و نصب دروازه فلزی ,رنگمالی روغنی به شکل سه قلمه مواد ضد زنگ و اهن جامه ان کیفیت عالی مطابق اسکیچ داده شده با همه امور ایجابی آن	متر مربع	2	4000	8000	
17	پرانه خاک معه تپک کاری در کار فرش با همه امور ایجابی آن	متر مکعب	200	200	40000	
18	جفله در پایی در کار پیاده رو تعمیر معه تپک کاری با همه امور ایجابی آن	مترمکعب	12	1500	18000	
19	کانکریت بدون سیخ در کار پیاده رو تعمیر با مصاله مارک 200 معه قالب بندی با همه اور ایجابی ان	مترمکعب	9	3500	31500	
20	تهیه و نصب ایزو گام معه اماده سازی سطح بام ذریعه مصاله سمنتی کیفیت عالی با همه امور ایجابی ان	مترمکعب	470	250	117500	
	قیمت مجموعی به افغانی دو ملیون یکصدوسی ودوهزاروچهارصد				2132400	

قرار شرح فوق جدول براورد اول امور اعمار قوطن به شکل تپیک مربوط ریاست خدمات مالداری طی (1) ورق و (20) شماره ترتیب وجهت اجرات بعدی تقدیم است.قابل ذکر است که براورد اول تصرف پیشبینی کاربوده و سند مجرای در ختم کار محاسبه میشود.

امر خدمات انجینری و براورد

مدیر مکاتب

نماینده مدیریت امور

معین براورد

ملاحظه شد ریاست زیربناهای زراعتی

جمهوری اسلامی افغانستان
وزارت تجارت و صنایع
ریاست عمومی ثبت مرکزی و مالکیت فکری

د افغانستان اسلامي جمهوريت
دسوداګرۍ او صنايعو وزارت
دمرکزي ثبت او فکري مالکيت لوی رياست

Islamic Republic of Afghanistan
Ministry of Commerce and Industries
Directorate General of Central Business Registry & Intellectual Property

Reg #: 118950
License #: 44760

د ثبت نمبر: ۱۱۸۹۵۰
د جواز نمبر: ۴۴۷۶۰

President/رئیس
ملا احمد
Mula Ahmad

جواز تشبث
Business License

نمبر تشخیصیه مالیه / TIN
9004758752

متشبث انفرادی: ملا احمد ولد احمد شاه
عنوان تجارتی: ساختمانی راد آریا
Rad Aria Construction

تصدیق کیږی دا جواز چې نوم لې پورته یاد شوی دی د افغانستان د نافذه قوانینو پر بنسټ ثبت او صادر شو.

تصدیق میگردد این جواز که نام آن در فوق ذکر میباشد, در مطابقت با قوانین نافذه افغانستان ثبت و صادر گردیده است.

It is certified that this license with mentioned name, is registered and issued in accordance with and subject to the effective laws of Afghanistan.

Issue Date:	03/Apr/2018	۱۳۹۷/۰۱/۱۴	د صدور نیټه:
Valid Date:	02/Apr/2021	۱۴۰۰/۰۱/۱۳	د پای نیټه:
Established:	2018	۱۳۹۷	د تاسیس کال:
		ساختماني	سکتور فعالیت:

ادرس نهاد: سیاه سنگ شاه شهید, مرکز کابل, کابل

طارق احمد سرفراز
Tariq Ahmad Sarfaraz

نمبر مسلسل: 45116
قیمت حق الطبع (۵۰۰) افغانی

ضمیمه (۷) ورق

وزارت زراعت آبیاری ومالداری

Ministry of Agriculture, Irrigation and Live Stock

نقشه تعمیرقوطن (تپیک) در ولایت کندز ، فاریاب ، جوزجان و هرات
فرمایش دهنده ریاست مالداری وصحت حیوانی

1376

B-1

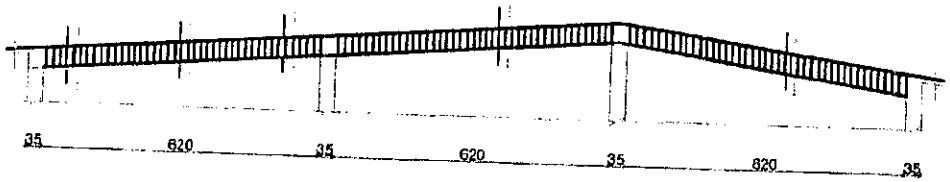

B-2

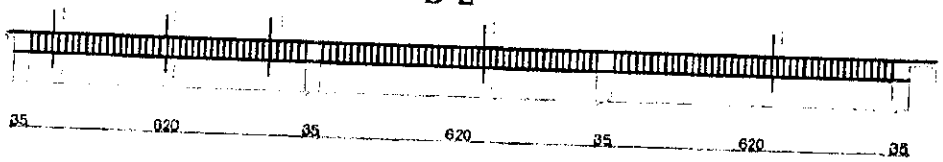

B-3

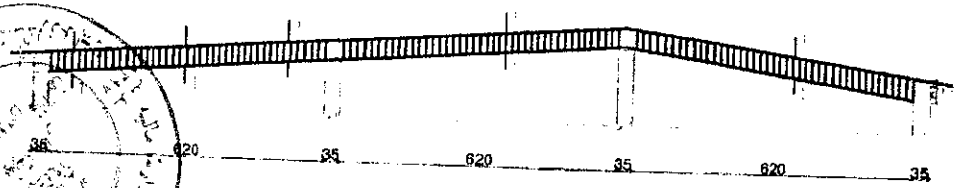

B-4

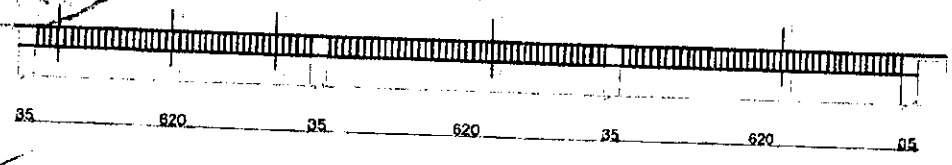

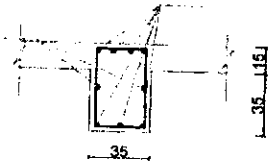

SECTION-1

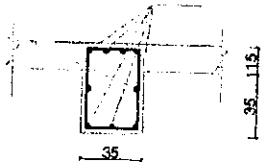

SECTION-2

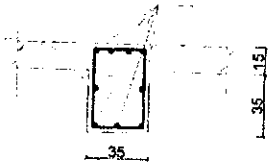

SECTION-3

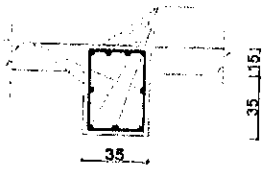

SECTION-4

پروژه	تعمیر توپخانه	مهندسان	انجنیر عبدالحکیم رفیعی
فرمایش دهنده	ریاست خدمات ملداری		انجنیر غلام رسول عباسی
نماینده فرمایش دهنده		کنترول	انجنیر احمد شکیب عمر
ترسیم	مونسه بهرامی		انجنیر اسد الله حیدری
		رئیس ریاست	انجنیر محمد ظاهر نظری

وزارت زراعت ابیاری وملداری	ولایت	تپیسک	
معینیت ابیاری و زیربناهای زراعتی	ولسوالی		
ریاست زیربناهای زراعتی	نمبر شیت	A-2/7	
آمریت خدمات انجنیری وپیراوره	تاریخ	1397-9-24	

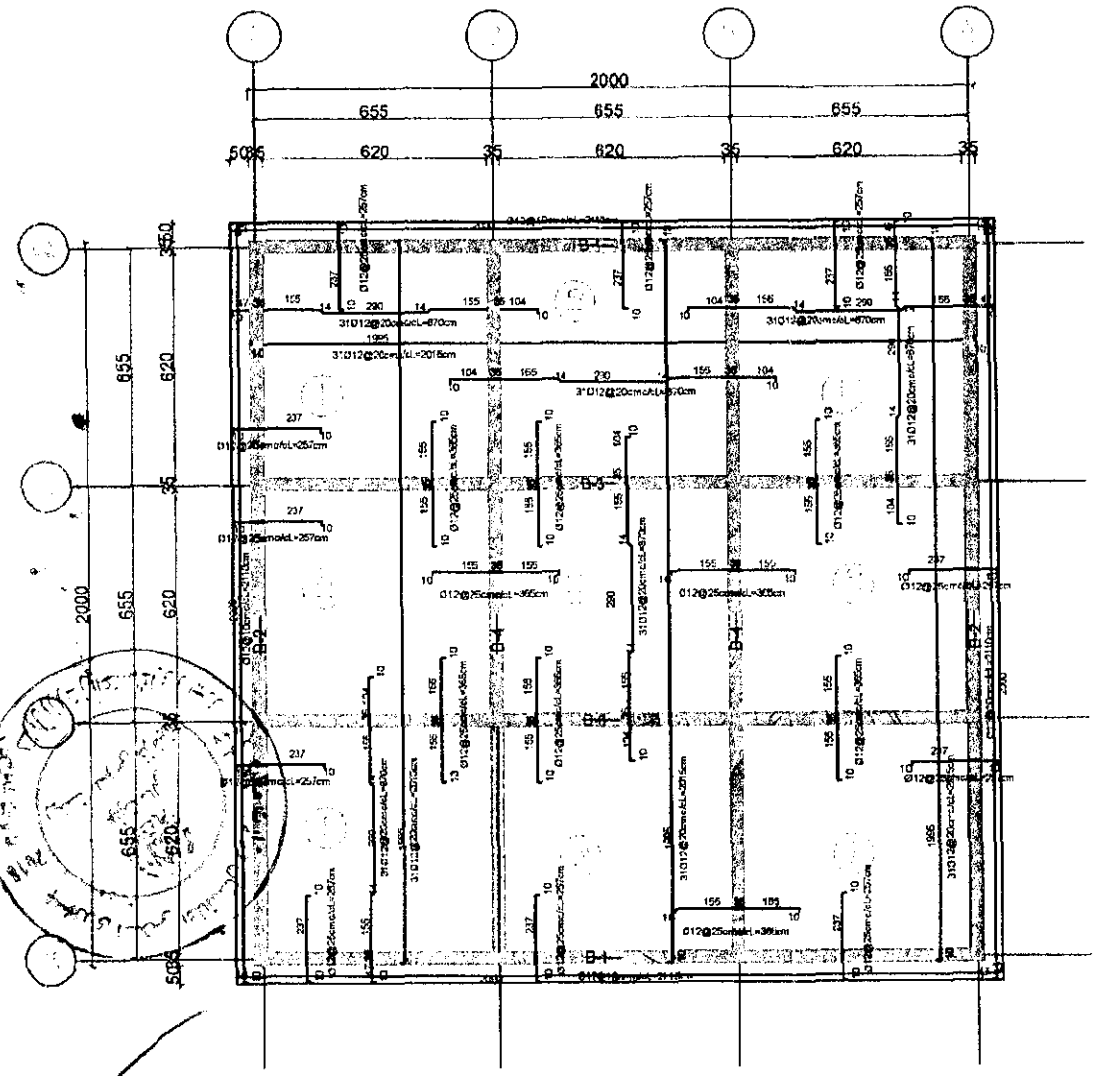

پروژه	تعمیر قوطن	تهیه کننده	الخیر حاکمیت از قبیلی		
فرمایش دهنده	ریاست خدمات مالداری	کنترول	الخیر غلام رضا غلامی		
نماینده فرمایش دهنده			انجیر احمد لیکیه نمر		
ترسیم	مومنه بهرامی	رئیس زیربناها	الخیر محمد ظفر بطری		

وزارت زراعت، آبیاری و مالداری	ولایت	تهیه	
معاونت [illegible]	ولسوالی		
ریاست زیربناهای زراعتی	نمبر نقشه	A-67	
اداره خدمات اجتماعی و پروژه	تاریخ	1397.9.24	

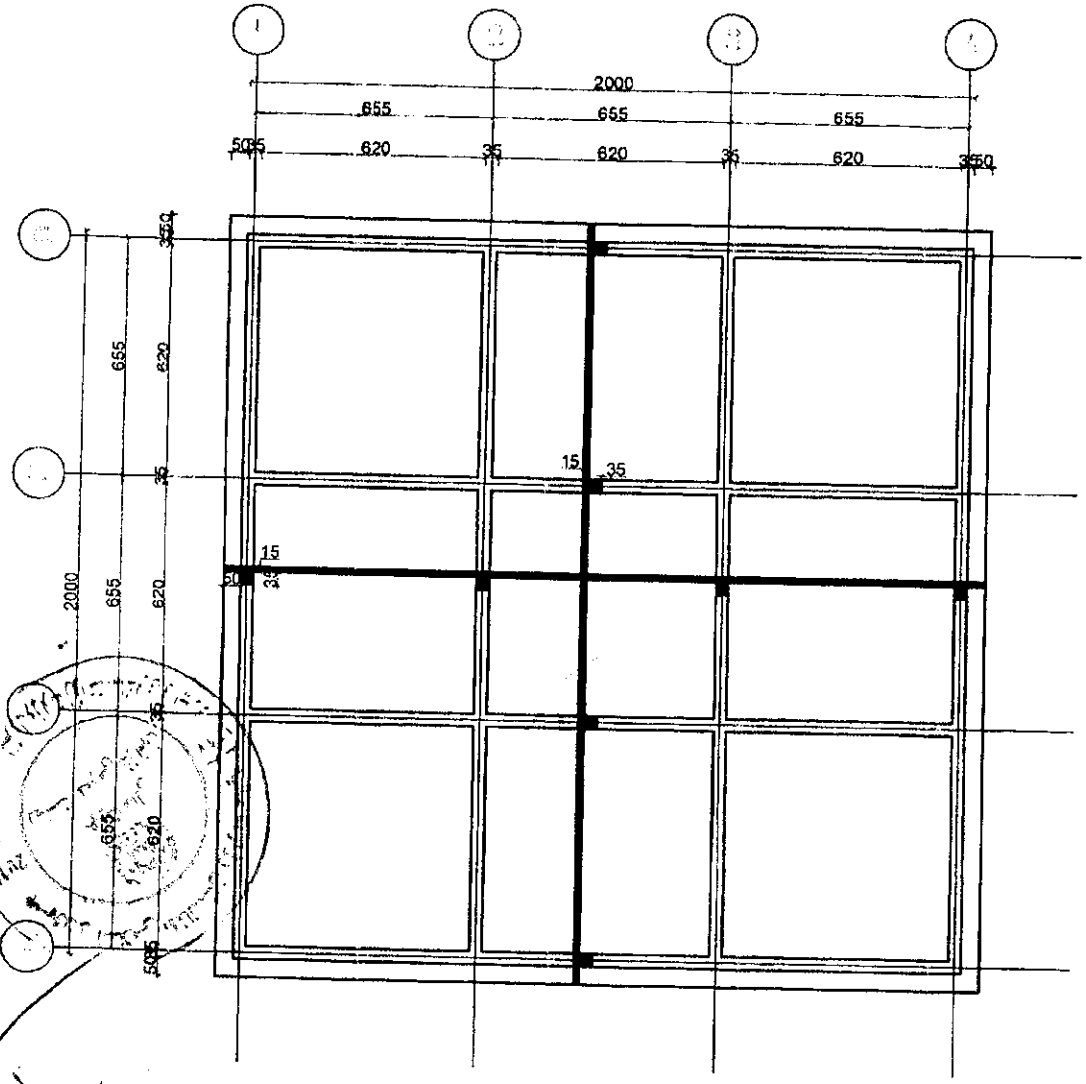

وزارت زراعت، آبیاری و مالداری	ولایت	تپک	پروژه	تعمیر قوس	دیزاین: انجنیر حکمت الله [illegible]
معینیت [illegible] وزارت [illegible] زراعتی	ولسوالی		فرمایش دهنده	ریاست خدمات مشاوری	انجنیر علاء رضا عابدی
ریاست زراعت های زراعتی	نمبر شیت	A-07	نماینده فرمایش دهنده		کنترول: انجنیر احمد شاکر [illegible]
امریت خدمات انجنیری و سروه	تاریخ	1397/9/24	ترسیم	موسا بهرامی	انجنیر نجیب الله احمدزی
					رییس دیزاینها: انجنیر محمد [illegible]

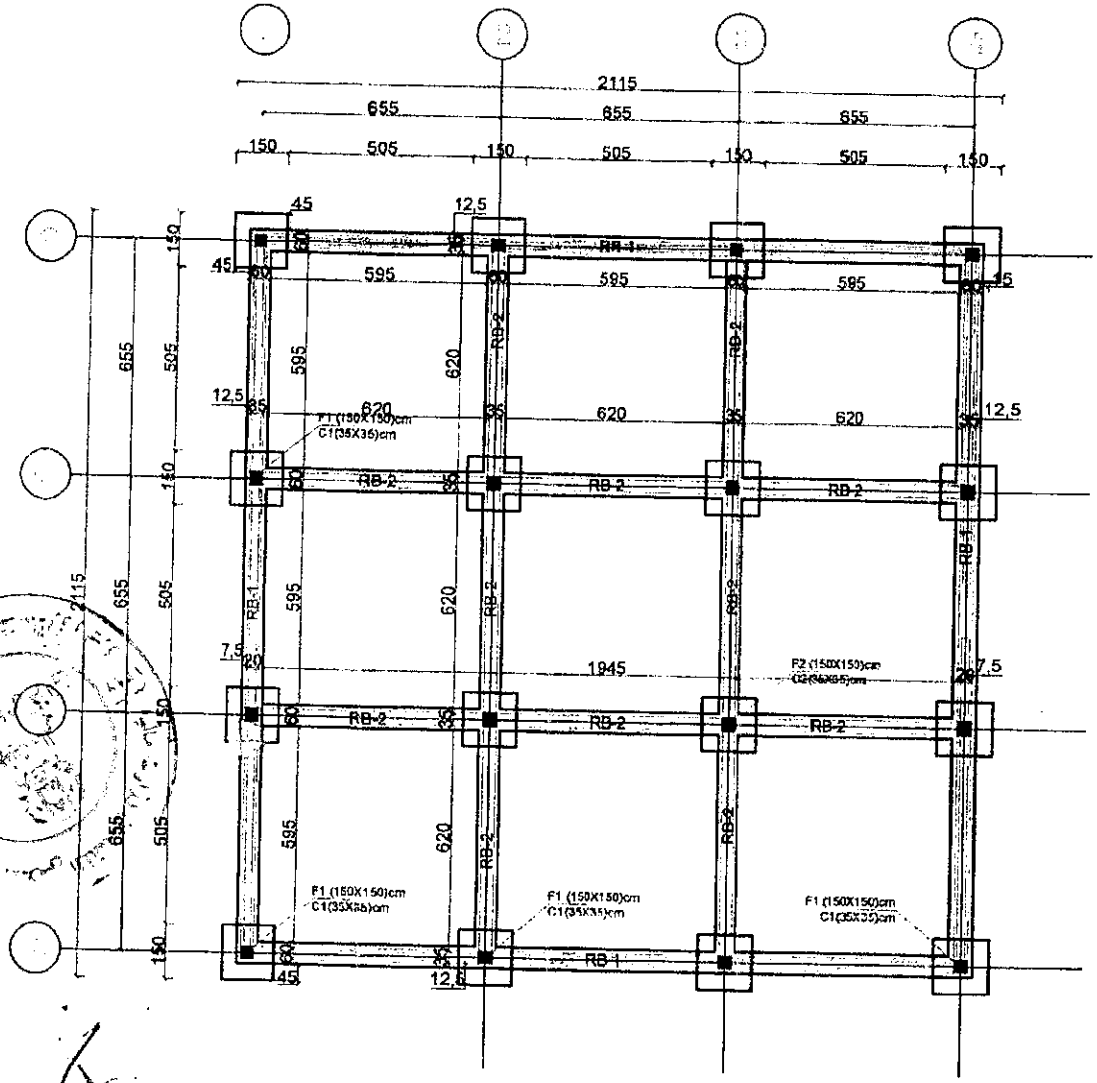

وزارت زراعت، آبیاری و مالداری	ولایت	تیسک			
مدیریت آبیاری و زه کشی ولسوالی	ولسوالی				
ریاست زیربناهای زراعتی	نمبر شیت	A-4/7			
امریت خدمات انجنیری و راه آورد	تاریخ	1397-9-24			

پروژه	تعمیر قوس	دیزاین	انجنیر عبدالرحمن
فرمانده دهنده	ریاست خدمات مالداری		انجنیر غلام رضا
تهیه کننده فرمانده دهنده		کنترول	انجنیر احمد شاکر
ترسیم	موسسه بهرامی	رئیس زیربناها	انجنیر نجیب الله احمدزی
			انجنیر محمد مظفر نظری

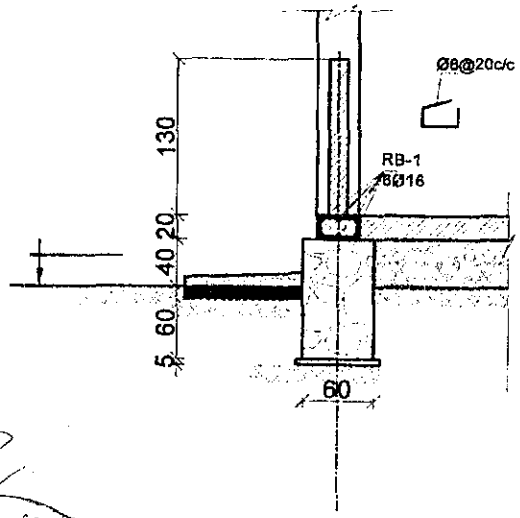

دروازه ازچوب خاردرجه اول

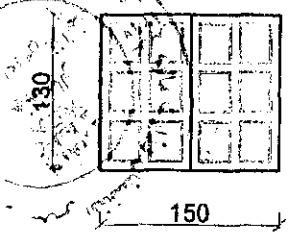

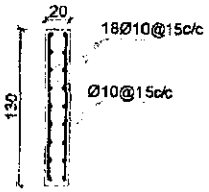

دیتایل 2

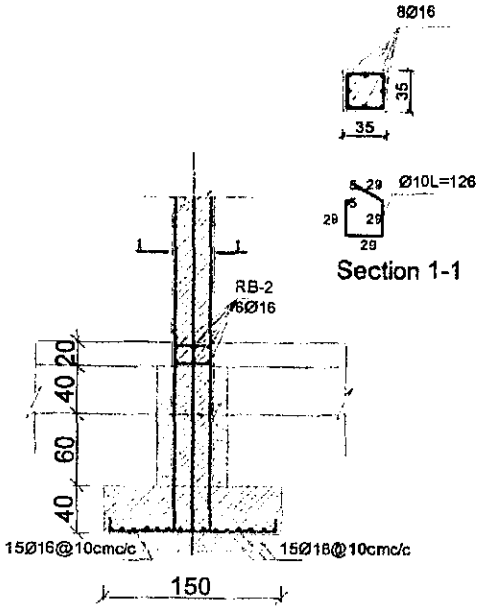

Section 1-1

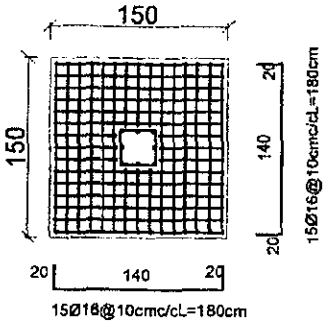

Faundation 2

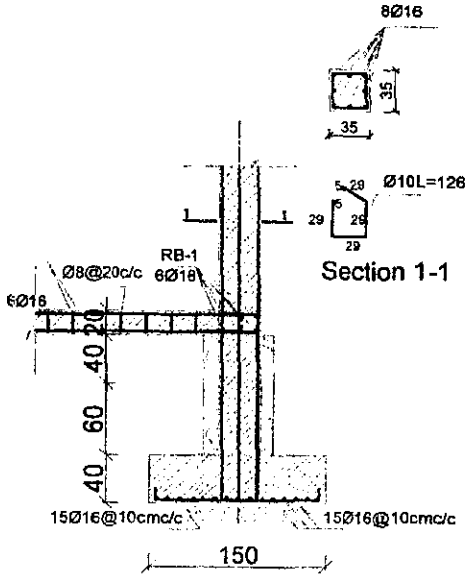

Section 1-1

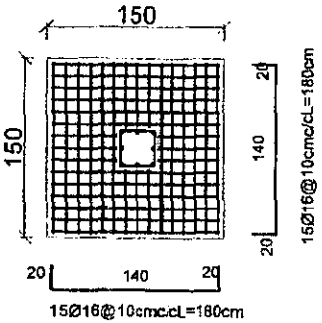

Faundation 1

وزارت زراعت، آبیاری و مالداری	ولایت	تخیک	
	ولسوالی		
ریاست زیربناهای زراعتی	نمره شیت	A-3/7	
آمریت خدمات انجنیری و برق	تاریخ	1397/9/24	
پروژه	تعمیر قرغل		
فرمایش دهنده	ریاست خدمات مشاوری		
تدارک کننده فرمایش دهنده			
ترسیم	مومند بهرامی		
دیزاین	انجنیر حکمتیار انجنیر		
	انجنیر غلام رضا عباسی		
کنترول	انجنیر احمد شاکر عمر		
	انجنیر نجیب الله احمدی		
رئیس زیربناها	انجنیر محمد مظفر مظفری		

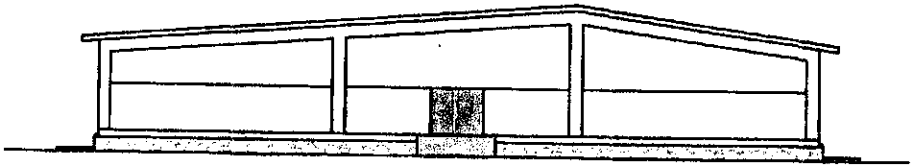

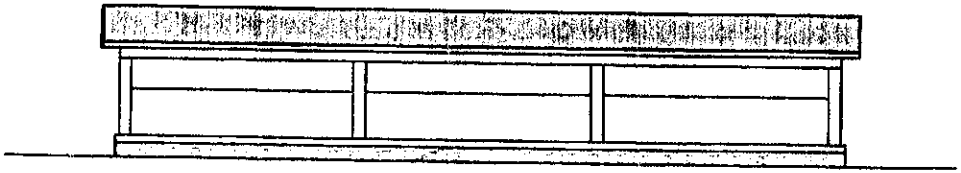

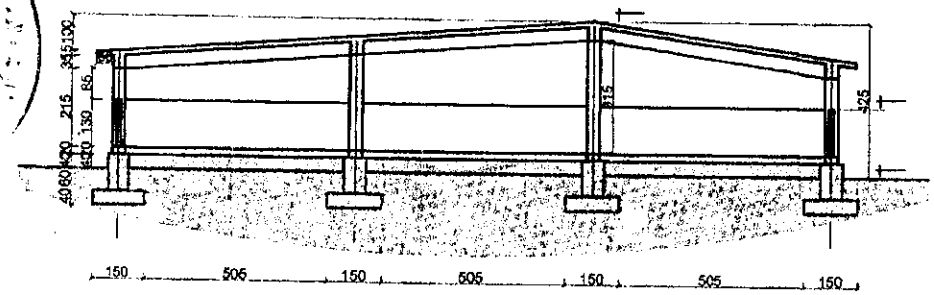

وزارت زراعت آبیاری ومالداری	ولایت	تیک	
معاونت آبیاری و زیربناهای زراعتی	ولسوالی		
ریاست زیربناهای زراعتی	نمبر شیت	A-2/7	
امریت خدمات آبیاری وبرداشت	تاریخ	1397/9/24	

پروژه	تعمیر قرطین	بیمزاین	انجنیر داکتر ابراهیم
فرمایش دهنده	ریاست خدمات مالداری	کنترول	انجنیر غلام رحمانی
نماینده فرمایش دهنده			انجنیر احمد شاکر عمر
ترسیم	مومنه بهرامی		انجنیر اجمل اله احمدزی
		رئیس زیربناها	انجنیر محمد ظاهر نظری

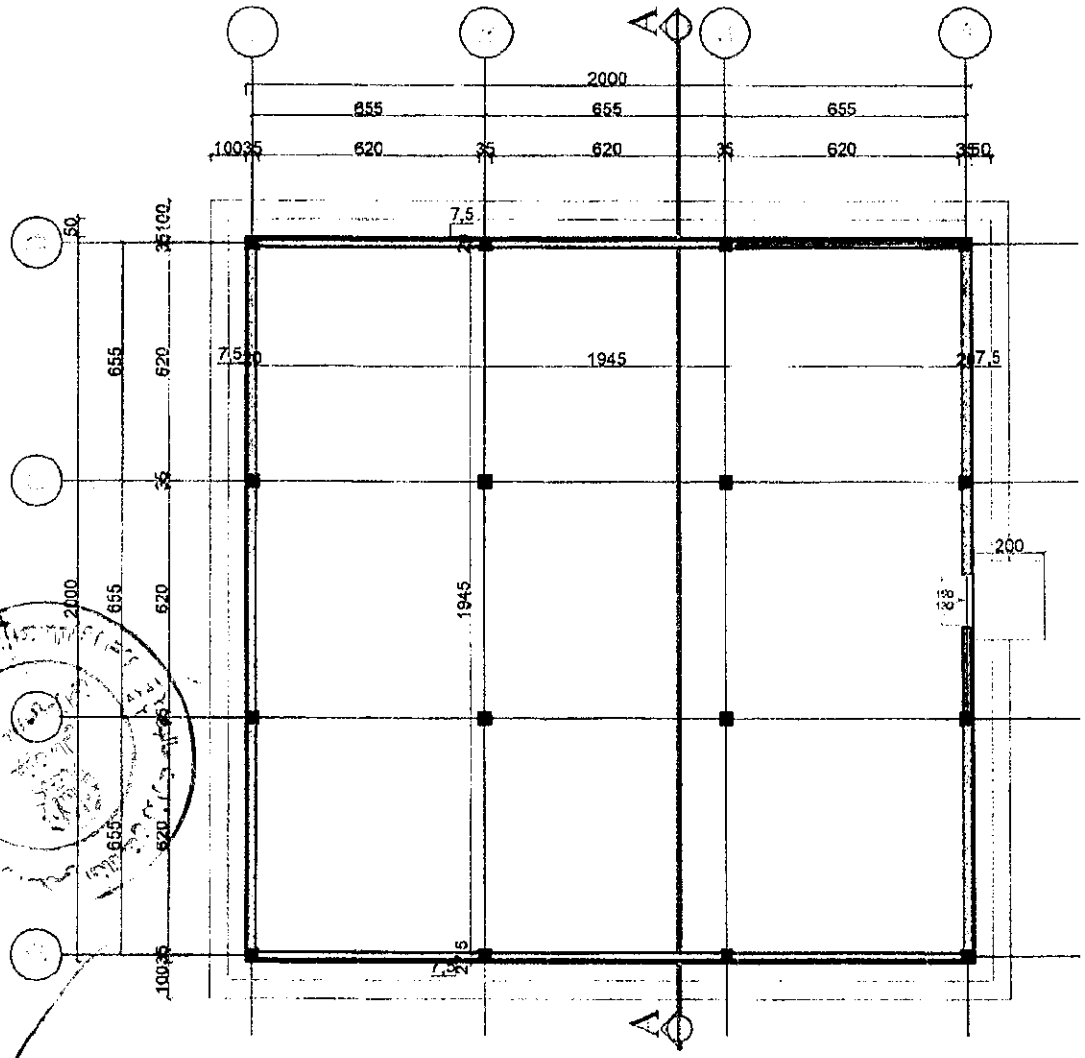

وزارت زراعت ابیاری ومشاوری	ولایت	پیک	
مدیریت ابیاری و زهکشی	ولسوالی		
ریاست زیربناهای زراعتی	شماره شیت	A-1-7	
اداره خدمات انجنیری و مشاوره	تاریخ	1397/9/24	

پروژه	کمپ دراوشی	دیزاین	انجنیر عبدالقیوم فیضی
فرمایش دهنده	ریاست خدمات ملکداری	کنترول	انجنیر غلام رضا عباسی
نماینده فرمایش دهنده			انجنیر احمد شکیب عمر
			انجنیر نجیب الله احمدی
ترسیم	موسمه بهرامی	رئیس ارزیابی	انجنیر محمد انظر نظری

محتویات

مقدمه

جمهوری اسلامی افغانســـــتان

وزارت زراعت آبیاری ومالداری

شرکت ساختانی راد آریا

پلان کاری پروژه اعمار یک باب قوطن برای نگهداری حیوانات در موقع زایمان واقع قریه کمر کلاغ ولسوالی گذره ولایت هرات

شماره	تفصیلات	واحد	سنبله 1398	میزان 1398	عقرب 1398	قوس 1398	جدی 1398	دلو 1398	حوت 1398	حمل 1399	ثور 1399	ملاحظات
۱	کندکاری تهداب در زمین تحت اعمار به شمول تپک کاری تهداب ها و انتقال آن	متر مکعب										
۲	اقول کاری مساحه از قبیل کندکاری و پر کاری کمپکشن با همه امور	مجموعه										
۳	کانکریت نقشه دار در کار سیل پایه ها با مصاله مارک ۲۵۰ مع قالبندی با همه امور ایجابی	متر مکعب										
۴	کانکریت نقشه دار در کار بالای سنگ کاری با مصالح ۲۵۰مع قالب بندی با تمام امور ایجابی	متر مکعب										
۵	کانکریت بدون سیخ در کار شیفته با مصالح مارک ۱۵۰	متر مکعب										
۶	کانکریت سیخ دار در کار پایه ها با مصالح مارک ۲۵۰	متر مکعب										
۷	کانکریت سیخ دار در کار رینگ و بیم های بالایی سر تاق دروازه با مارک ۲۵۰ مطابق نقشه	متر مکعب										
۸	کانکریت سیخ دار در کار سلپ ها با مصالح ۲۵۰ مع قالبندی مطابق نقشه	متر مکعب										
۹	سنگ کاری از سنگ پارچه کوهی با مارک مصالح ۲۵۰ با همه امورات ایجابی	متر مکعب										
۱۰	کانکریت سیخ دار در کار دیوار ها مطابق نقشه با همه امورات ایجابی	متر مکعب										
۱۱	پلستر کاری در کار دیوار های داخلی و خارجی به ضخامت ۲/۵ سانتی متر با مصالح مخلوط ۱:۴ با همه امورات ایجابی	متر مربع										
۱۲	رنگ مالی ابی در کار دیوار داخلی و خارجی از رنگ پلاستیک ۱۰۰٪ به شکل ۳ قلمه کیفیت عالی با همه امورات ایجابی	متر مربع										
۱۳	پلستر کاری درکار سقف به ضخامت ۲/۵ سانتی متر با مخلوط مصاله ۱:۴ با همه امورات ایجابی	متر مربع						رخصتی زمستان				
۱۴	رنگ مالی ابی در کار سقف از رنگ ۱۰۰٪ پلاستک به شکل سه قلمه با تمام امورات ایجابی	متر مربع										
۱۵	هنگف کاری سنگ کاری با مخلوط مصالح ۱:۴ با تمام امورات ایجابی	متر مربع										
۱۶	تهیه و نصب دروازه فلزی رنگ مالی روغنی به شکل سه قلمه مواد ضد زنگ و اهن جامه آن با کیفیت مطابق اسکیچ داده شده با همه امورات ایجابی	متر مربع										
۱۷	پرانه خاک مع تپک کاری در کارفرش با همه امورات ایجابی	متر مکعب										
۱۸	حفل دریایی در کار پیاده رو تعمیر مع تپک کاری با همه امورات ایجابی	متر مکعب										
۱۹	کانکریت بدون سیخ در کار پیاده رو تعمیر با مصالح مارک۲۰۰ مع قالب بندی با تمام امورات ایجابی	متر مکعب										
۲۰	تهیه و نصب ایزوگام مع اماده سازی سطح بام ذریعه مصالح سمنتی کیفیت عالی با همه امورات ایجابی	متر مکعب										

مهر و امضا

دولت جمهوری اسلامی افغانستان

وزارت زراعت ، ابیاری و مالداری

ریاست تهیه و تدارکات

قرارداد

پروژه اعمار یک باب قوطن برای نگهداری حیوانات درموقع زایمان واقع قریه شور جر افغانیه مرکز ولایت جوزجان

میان

وزارت زراعت, آبیاری ومالداری

و

شرکت ساختمانی آسیا معمار

نمبر تشخیصیه: MAIL/PD/NCB/W/232-3/98

بودجه : کود انکشافی AFG-390767

تاریخ: 1398/6/6

1456

فورمه موافقتنامه قرارداد

این موافقتنامه در ماه **اسد** سال 1398 میان وزارت زراعت،آبیاری ومالداری و **شرکت ساختمانی آسیا معمار** دارنده جواز نمبر (D-01-355)، نمبر تشخصیه (1015264169) شماره تماس 0773721851واقع مارکیت مجتبی شریف، منزل 2 مرکز جوزجان عقد گردیده است.

اداره آفر داوطلب برنده را جهت اجرا، تکمیل و رفع هرگونه نواقص ناشی از اجراآت در قرارداد پروژه اعمار یک باب قوطن در موقع زایمان واقع قریه شور جر افغانیه مرکز ولایت جوزجان که در پروژه انکشافی مربوط وزارت زراعت، آبیاری ومالداری دارای کود نمبر AFG-390767 به قیمت مجموعی2,449,400.00- افغانی (دو میلیون و چهارصدو چهل و نه هزار و چهار صد افغانی) پذیرفته و قراردادی قرارداد متذکره را اجرا می نماید.

این موافقتنامه موارد ذیل را در بر می گیرد:

1. کلمات و اصطلاحات شامل این موافقتنامه عین معنی را افاده می نمایند که بترتیب در شرایط قرارداد به آن نسبت داده شوند، آنها تشکیل دهنده و بخشی از این موافقتنامه تلقی میگردند.
2. قراردادی در مقابل پرداخت اداره تعهد می نماید که قرارداد امور ساختمان را اجرا، تکمیل و هرگونه نواقص را مطابق شرایط این قرارداد رفع می نماید.
3. اداره نیز تعهد می نماید که قیمت قرارداد یا دیگر مبلغ قابل پرداخت تحت شرایط این قرارداد را در مقابل اجرا، تکمیل، و رفع نواقص امور ساختمان در زمان و شیوه مشخص شده در این قرارداد پرداخت نماید.
4. طرف های شاهد که سبب تشکیل این موافقتنامه گردیده اند:

فرمایش دهنده: (**وزارت زراعت، آبیاری و مالداری**)

عبدالهادی "رفیعی"

معین مالی واداری وزارت زراعت،آبیاری ومالداری

.....

(محل امضأ و مهر)

فرمایش گیرنده: (**شرکت ساختمانی آسیا معمار**)

اسم:

موقف:

.....

(محل امضأ ومهر)

شرایط خاص قرارداد	
مواد شرایط عمومی قرارداد	**تعدیلات و ضمایم مواد شرایط عمومی قرارداد**
الف: مسایل عمومی	
جز 12 بند 1 ماده 1 شرایط عمومی قرارداد	میعاد رفع نواقص بعد از تاریخ تکمیل مدت یکسال میباشد.
جز 14 بند 1 ماده 1 شرایط عمومی قرارداد	اداره *وزارت زراعت ،آبیاری ومالداری میباشد.*
جز 17 بند 1 ماده 1 شرایط عمومی قرارداد	تاریخ تخمینی تکمیل برای تمام کار امور ساختمانی9 *ماه تقویمی* می باشد.
جز 20 بند 1 ماده 1 شرایط عمومی قرارداد	مدیر پروژه: یکتن *از انجنیران وزارت زراعت. آبیاری ومالداری*میباشد.
جز 22 بند ا ماده 1 شرایط عمومی قرارداد	ساحه کار امور ساختمانی واقع قریه شور جر افغانیه مرکز ولایت جوزجان میباشد.
جز 25 بند 1 ماده 1 شرایط عمومی قرارداد	تاریخ آغاز کار امور ساختمانی: بعد *از تاریخ صدور مکتوب آغاز کار* می باشد.
جز 29 بند 1 ماده 1 شرایط عمومی قرارداد	امورساختمانی شامل اعمار یک باب قوطن میباشد.
بند 2 ماده 2 شرایط عمومی قرارداد	*تکمیل قسمت وار :قابل تطبیق نیست.*

1657

جز 9 بند 3 ماده 2 شرایط عمومی قرارداد	اسناد ذیل *تشکیل دهنده قرارداد و شامل* قرارداد می باشند. 1- موافقتنامه؛ 2- نامه قبولی آفر؛ 3- آفر قراردادی؛ 4- شرایط خاص قرارداد؛ 5- شرایط عمومی قرارداد؛ 6- مشخصات تخنیکی؛ 7- نقشه ها؛ *8*- بل احجام کاری؛
بند 1 ماده 3 شرایط عمومی قرارداد	زبان قرارداد *یکی از زبان های رسمی کشور* میباشد. زبان قرارداد همان زبان آفر میباشد.
	قانون نافذ بر این قرارداد *قوانین جمهوری اسلامی افغانستان* می باشد.
بند 1 ماده 8 شرایط عمومی قرارداد	جدول فعالیت های قراردادی دیگر *قابل تطبیق نمیباشد.*
بند 1 ماده 9 شرایط عمومی قرارداد	کارمندان کلیدی یک مدیر قرارداد یعنی انجینر با 5 سال تجربه در اجرای قراردادهای امورساختمانی که دارای ماهیت و حجم معادل و مشابه، به شمول اینکه به حیث مدیرپروژه برای مدت حد اقل سه سال تجربه داشته باشد.
بند 1 ماده 13 شرایط عمومی قرارداد	:مبلغ حد اقل بیمه و مبالغ قابل حذف طور ذیل میباشد: (تهیه بیمه از وجایب ومکلفیت داوطلبان میباشد وشامل موارد ذیل می باشد). برای امور ساختمانی، تأسیسات، و مواد ( )افغانی برای زیان یا خساره به تجهیزات قیمت تعویضی آن (تجهیزات مربوطه)پرداخته میشود. برای زیان یا خساره به ملکیت مرتبط به قرارداد اما به استثنای امور ساختمانی، تأسیسات، مواد خام، و تجهیزات (افغانی مرگ یا جراحت به کارمندان: کارمندان قراردادی ( )افغانی در هر رویداد افراد دیگر (0) افغانی بیمه مطابق ماده 13 شرایط عمومی قرارداد قابل تطبیق است

بند 1 ماده 14 شرایط عمومی قرارداد	(1) گزارشات بررسی ساحه نظر بر تقاضا داوطبان ارایه خواهد گردید.
بند 1 ماده 15 شرایط عمومی قرارداد	مدیر پروژه به پرسش ها توضیحات ارائه می نماید
بند 1 بند 21 شرایط عمومی قرارداد	تاریخ تسلیمی ساحه بعد از اخذ مکتوب آغاز کار توسط ریاست اداری می *باشد*.
ماده 62 شرایط عمومی قرارداد	نهادیکه از روش حکمیت آن استفاده میگردد *{مرکز حل و فصل منازعات تجارتی افغانستان} میباشد.* محل حکمیت جمهوری اسلامی افغانستان می باشد. *در صورتیکه قراردادی خارجی باشد، حکمیت باید در محل بیطرف (نه در افغانستان و نه در کشور قراردادی) صورت میگیرد.*
ب. کنترول زمان	
بند 1 ماده 25 شرایط عمومی قرارداد	قراردادی پلان کاری امورساختمانی را در جریان *10* روزاز تاریخ دریافت نامه قبولی آفر جهت تأئید، ارائه مینماید.
بند 3 ماده 25 شرایط عمومی قرارداد	میعاد میان تجدید برنامه کاری امور ساختمان*30* سی روز میباشد.
	در صورت که برنامه کاری امور ساختمان ناوقت ارائه گردد، پرداخت *50,000* الی ارائه پلان کاری تجدید شده معطل قرار می گیرد.
ج. کنترول کیفیت	

بند 1 ماده 33 شرایط عمومی قرارداد	میعاد رفع نواقص *(یک سال)* میباشد.
بند 1 ماده 41 شرایط عمومی قرارداد	1. پرداخت بعد از تکمیل کار نظر به فیصدی بعد از ارائه گزارش از جانب فرمایش گیرنده و تصدیق نماینده وزارت زراعت، آبیاری ومالداری پرداخته میشود. 2. پول فرمایش گیرنده در چهار قسط پرداخته میشود که در قسط اول 25 فیصد بعد از 25 فیصد تکمیل کار، در قسط دوم 25 فیصد بعد از 50 فیصد تکمیل کار، در قسط سوم 25 فیصد بعد از 75 فیصد تکمیل کار، ودر قسط چهارم 25 فیصد بعد از 100 فیصد تکمیل کار پرداخته میشود. پرداخت های بعدی در جریان کار قرار فوق در مقابل گزارشات پیشرفت کار انجام شده بعد از تصدیق مراقبت کننده از جانب فرمایش دهنده صورت میگیرد.
د. کنترول مصرف	
بند 1 ماده 45 شرایط عمومی قرارداد	قرارداد مطابق ماده 47 ***شرایط عمومی قرارداد*** قابل تعدیل *نیست"* و معلومات ذیل در مورد ضرایب *"قابل تطبیق نیست"* ضرایب تعدیل قیم قرارذیل میباشند: برای واحد پول *افغانی:* ضریب A: فیصدی عنصر غیر قابل تعدیل *{رقم به ارقام و حروف درج گردد} میباشد.* ضریب B: فیصدی عنصر قابل تعدیل *{رقم به ارقام و حروف درج گردد} میباشد.* به واحد پول { واحد پولی درج گردد}: ضریب A: فیصدی عنصر غیر قابل تعدیل *{رقم به ارقام و حروف درج گردد} میباشد.* ضریب B: فیصدی عنصر قابل تعدیل *{رقم به ارقام و حروف درج گردد} میباشد.* شاخص 1 به واحد پول افغانی *{شاخص درج گردد}* می باشد. شاخص 1 به واحد پولی بین المللی مشخص شده *{شاخص درج گردد}* می باشد. *{این شاخص ها توسط قراردادی پیشنهاد و از جانب اداره تائید میگردد}* *شاخص 1 اسعار به استثنای واحد پول افغانی اسعار مشخص شده بین المللی {شاخص درج گردد} میباشد* *{این شاخص ها توسط قراردادی پیشنهاد و از جانب اداره تائید میگردد}*

بند 2 ماده 46 شرایط عمومی قرارداد	فیصدی تناسب پرداخت های تامینات *10٪ ده فیصد* میباشد. تامینات، بعد از تکمیل کامل قرارداد از جانب قراردادی یا ختم میعاد گرنتی، ورانتی و رفع نواقص و صدور تصدیق نامه ختم قرارداد از جانب اداره به قراردادی مسترد می گردد
بند 1 ماده 47 شرایط عمومی قرارداد	اندازه جریمه تاخیر (0.05) فیصد قیمت مجموعی قرارداد در مقابل هر روز تاخیر می باشد. حد اکثر رقم پولی جریمه تاخیر یا غیابت الی (10) فیصد قیمت مجموعی قرارداد می باشد، در صورتیکه مقدار جریمه تاخیر وضع شده بالغ بر 10 فیصد قیمت مجموعی قرارداد گردد، قرارداد مطابق ماده 57 شرایط عمومی قرارداد فسخ میگردد،درصورت توافق به تکمیل امور ساختمانی بشکل قسمت وار جریمه تاخیر برای هر قسمت قابل وضع می باشد.
بند 1 ماده 48 شرایط عمومی قرارداد	انعام برای انجام تمام امور ساختمان : *نظر به لزوم دید فرمایش دهنده.*
بند 1 ماده 49 شرایط عمومی قرارداد	پیش پرداخت *صفر فیصد* و پیش از *صفر* پرداخت میگردد. لازم نیست
بند 1 ماده 50 شرایط عمومی قرارداد	مبلغ تضمین اجرا *(پنج(5) فیصد مجموع قرارداد* میباشد. تضمین اجرا به شکل ضمانت بانکی غیرمشروط.
هـ ختم قرارداد	
بند 1 ماده 56 شرایط عمومی قرارداد	ارائه نقشه ها و یا رهنمود های عملیاتی و مراقبت به تاریخ **30 روز بعد از اصدار سند تصدیق تکمیل کار می باشد.**
بند 2 ماده 56 شرایط عمومی قرارداد	درصورت عدم ارائه نقشه ها و یا رهنمود های عملیاتی و مراقبت به تاریخ مشخص شده بند 1 ماده 58 ***شرایط عمومی قرارداد***، مبلغ **50000 از پرداخت اخیر قراردادی کسر می نماید.**
جز 6 بند 2 ماده 57 شرایط عمومی قرارداد	**حداکثر تاخیر 100 روز میباشد.** **تعداد روز ها باید در مطابقت به بند 1 ماده 49 جریمه تاخیر شرایط خاص قرارداد می باشد.**

بند 1 ماده 59 شرایط عمومی قرارداد	فیصدی قابل تطبیق به ارزش کار امور ساختمان تکمیل ناشده که بیانگر مصارف اضافی به اداره جهت تکمیل کار امور ساختمانی **مطابق بند 2 حکم 109طرزالعمل تدارکات: اداره تدارکاتی، کارباقیمانده را طی مراحل پروسه جدید در میعاد اعتبارقرارداد اولی فراهم و تفاوت قیمت آنرا از قراردادی اولی به عنوان جبران خساره حصول می نماید.**

قسمت چهارم: شرایط عمومی قرارداد

(شرایط عمومی قرارداد، شرایط خاص قرارداد و سایر اسناد لست شده ذیل یک سند مکمل بوده و بیانگر حقوق و مکلفیت های طرفین قرارداد می باشد.

این شرایط عمومی در قرارداد های فی واحد (admeasurements) استفاده گردیده و با ورود تغییرات مندرج پا ورقی ها در قرارداد های با بالمقطع نیز استفاده میگردد.

الف: عمومیات	
ماده 1- تعریفات	1- اصطلاحات تعریف شده به صورت درشت تحریر گردیده اند: 1- **بل احجام کار: احجام کار قیمت گذاری شده** که شامل آفر می باشند. 2- **حوادث قابل جبران:** حوادث که در ماده 44 شرایط عمومی قرارداد تعریف گردیده اند. 3- **تاریخ تکمیل:** تاریخ تکمیل امور ساختمانی تصدیق شده توسط مدیر پروژه در مطابقت به بند 1 ماده 55 شرایط عمومی قرارداد. 4- **قرارداد:** موافقتنامه کتبی میان اداره و قراردادی جهت اجرا، تکمیل و حفظ و مراقبت امور ساختمان است. قرارداد شامل اسناد مندرج بند 2 ماده 3 ***شرایط عمومی قرارداد*** می باشد. 5- **قراردادی:** شخص یا شرکتی که آفر وی برای انجام امور ساختمانی توسط اداره قبول گردیده باشد. 6- **آفر قراردادی:** آفر مکمل که توسط داوطلب برنده به اداره تسلیم گردیده است. 7- **قیمت قرارداد:** قیمت مندرج نامه قبولی آفر بشمول تعدیلات بعدی وارده مطابق قرارداد می باشد. **روز:** روز تقویمی می باشند. 9- **مزد کار:** کار که در مقابل آن به قراردادی به اساس کار، مواد خام، تاسیسات به اضافه فیصدی موافقه شده مصارف غیر مستقیم و مفاد پرداخت میگردد. 10- **نواقص:** قسمت از کار که مطابق شرایط قرارداد تکمیل نشده باشد.

11-**سند تصدیق رفع نواقص**: تصدیقنامه است که بعد ازاصلاح نواقص توسط مدیر پروژه به قراردادی صادر میگردد.

12-**میعاد رفع نواقص**: میعاد قابل محاسبه از تاریخ تکمیل قرارداد که در بند 1 ماده 35 ***شرایط خاص قرارداد*** از آن تذکر رفته است.

13-**نقشه ها**: در برگیرنده محاسبات و معلومات ارائه شده و تأئید شده توسط مدیر پروژه بمنظور اجرای قرارداد می باشد.

14-**اداره**: طرف قرارداد مشخص شده در ***شرایط خاص قرارداد*** می باشد.

15-**تجهیزات**: ماشین آلات و وسایط نقلیه که جهت اجرای امور ساختمانی، بصورت موقت در ساحه کار فراهم میگردند.

16-**قیمت ابتدایی قرارداد**: قیمت قرارداد که در نامه قبولی آفر درج می باشد.

17-**تاریخ تخمینی تکمیل**: تاریخ تخمینی که قراردادی امور ساختمان را تکمیل می نماید. تاریخ تخمینی تکمیل مندرج ***شرایط خاص قرارداد*** می باشد. این تاریخ صرف با صدور دستور تمدید میعاد یا تسریع توسط مدیر پروژه تغییر نموده می تواند.

18-**مواد خام**: تمام مواد بشمول مواد مصرفی که توسط قراردادی جهت اجرای امور ساختمانی، استفاده میگردد.

19-**تأسیسات**: منضمات امور ساختمانی که دارائی عملکرد میخانیکی، برقی، کیمیاوی، یا بیولوژیکی باشد.

20-**مدیر پروژه**: شخص که نام وی در ***شرایط خاص قرارداد*** تذکر رفته یا شخص با صلاحیت که توسط اداره به عوض مدیر پروژه به قراردادی معرفی گردیده باشد و مسؤلیت نظارت و مدیریت قرارداد امور ساختمانی را دارا باشد.

21-**SCC**: به معنی شرایط خاص قرارداد است.

22-**ساحه کار**: ساحه مشخص شده ***شرایط خاص قرارداد*** می باشد.

23-**گزارش بررسی ساحه**: شامل شرطنامه بوده گزارش واقع بینانه و مشرح در مورد وضیعت سطح و سطح فرعی ساحه می باشد.

24-**مشخصات**: مشخصات امور ساختمانی شامل در قرارداد و تغییرات و اضافات وارده یا تائید شده توسط مدیر پروژه می باشد.

25-**تاریخ آغاز کار**: تاریخ آغاز امور ساختمان مندرج **شرایط خاص قرارداد**، تاریخ که قراردادی کار امور ساختمان را آغاز می نماید این تاریخ لزوماً مصادف به تاریخ تسلیمی ساحه نمی باشد.

26-**قراردادی فرعی**: شخص یا شرکت که با قراردادی جهت اجرای بخش از امور ساختمانی قرارداد داشته که در برگیرنده امور ساختمانی در ساحه نیز می باشد.

	27-**ساختمان های مؤقت**: ساختمان دیزاین شده، ساخته شده، نصب شده و یا دور شده توسط قراردادی که برای اجرای امور ساختمانی و یا نصب آن ضروری می باشد. 28-**تعدیل**: امر مدیر پروژه مبنی بر تغییر در امور ساختمانی می باشد. 29- **امور ساختمانی**: شامل اعمار، اعمار مجدد، تخریب، ترمیم یا نو سازی یک عمارت، آماده ساختن ساحه، حفریات، نصب، مونتاژ، امور تزئیناتی و نیز خدمات ضمنی آن (برمه کاری، نقشه برداری، تصویر برداری، تحقیقات زلزله و خدمات مشابه و امثال آن) است که مطابق مندرج قرارداد، انجام می گردد، مشروط بر اینکه ارزش خدمات ضمنی از قیمت خود عمارت بیشتر نگردد.
ماده 2- تفسیر	2.1 بمنظور تفسیر ***شرایط عمومی قرارداد***، مفرد به عوض جمع و جمع به عوض مفرد بکار برده می شود. همچنان مؤنث معنی مذکر یا خنثی و یا باالعکس آن را افاده می نماید. عناوین فاقد اهمیت می باشند. کلمات معانی عادی دارا می باشند، مگر اینکه بصورت مشخص تعریف گردیده باشند. مدیر پروژه به پرسش ها در مورد ***شرایط عمومی قرارداد***، وضاحت ارائه می نماید.
	2.2 در صورت تذکر تکمیل کار امور ساختمان بشکل قسمت وار در ***شرایط خاص قرارداد***، اشارات در شرایط عمومی قرارداد به امور ساختمانی، تاریخ تکمیل و تاریخ تخمینی تکمیل به هر قسمت امور ساختمانی (به استثنای اشاره به تاریخ تکمیل و تاریخ تخمینی تکمیل برای تمام کار امور ساختمان) قابل تطبیق می باشد.
	2.3 اسناد تشکیل دهنده قرارداد به ترتیب اولویت ذیل تفسیر میگردند: 1- موافقتنامه؛ 2- نامه قبولی آفر؛ 3- آفر قراردادی؛ 4- شرایط خاص قرارداد؛ 5- شرایط عمومی قرارداد؛ 6- مشخصات تخنیکی؛ 7- نقشه ها؛ 8- بل احجام کاری؛ و 9- سایر اسناد تشکیل دهنده قرارداد که در **شرایط خاص قرارداد** از آن تذکر رفته است.
ماده 3- زبان و قانون قرارداد	3.1 زبان و قانون نافذ بر قرارداد در ***شرایط خاص قرارداد*** بیان گردیده است.
ماده 4- تصامیم مدیر پروژه	4.1 مدیر پروژه به نمایندگی از اداره، تصمیم در مسایل قرارداد میان اداره و قراردادی را اتخاذ می نماید، مگر اینکه طور دیگری در ***شرایط خاص قرارداد*** تذکر رفته باشد.
ماده 5- واگذاری	5.1 مدیر پروژه با صدور ابلاغیه به قراردادی، مسؤلیت ها و مکلفیت های خود را به شخص دیگری، محول یا مسؤلیت ها و مکلفیت های محول شده را فسخ می نماید.

۹۴۴۷

ماده 6- ارتباطات	6.1 هر گونه ارتباط بر قرار شده میان طرفها باید بصورت کتبی بوده و هرگونه ابلاغیه صرف در صورت تسلیمی قابل اجرا می باشد.
ماده 7- عقد قرارداد های فرعی	7.1 قراردادی باید اداره را کتباً در مورد اعطای قراردادهای فرعی تحت این قرارداد، در صورتیکه قبلاً در آفر داوطلب مشخص نگردیده باشد اطلاع دهد. واگذاری بخشی قرارداد به قراردادی فرعی در روشنی ماده سی و ششم قانون تدارکات صورت میگیرد. اعطای قرارداد فرعی مکلفیت ها، وجایب و مسوولیت های اکمال کننده تحت این قرارداد را متاثر نمی سازد.
	7.2 در صورتیکه قرارداد الی 20 فیصد حجم قرارداد را بدون موافقه کتبی اداره و یا بیشتر از 20 فیصد حجم قرارداد را به قراردادی فرعی واگذار نموده باشد، این عمل نقض قانون تدارکات و تعهدات طرفین تلقی گردیده و تخطی در قرارداد محسوب میگردد. در این صورت قرارداد فسخ و تضمین اجرای قرارداد قابل استرداد نبوده و محرومیت قراردادی اصلی طی مراحل میگردد.
ماده 8- سایر قراردادی ها	8.1 قراردادی ساحه کار را با سایر قراردادیان، مقامات دولتی، ارائه کننده گان خدمات و اداره در میان تاریخ تقسیم اوقات کار آنان که در ***شرایط خاص قرارداد*** از آن تذکر رفته مشترکاً استفاده می نماید. قراردادی همچنان تسهیلات و خدمات را برای آنها طوریکه در تقسیم اوقات کار تذکر رفته فراهم می نماید. اداره میتواند جدول کاری قرار دادی های دیگر را تغییر داده و قراردادی اصلی را از موضوع مطلع سازد.
ماده 9- کارمندان	9.1 قراردادی مکلف است کارمندان کلیدی مندرج ***جدول کارمندان کلیدی***، یا کارمندان دیگری را که توسط مدیر پروژه تأئید گردیده، جهت انجام وظایف مندرج ***جدول کارمندان کلیدی***، استخدام نماید. مدیر پروژه تعویض کارمندان کلیدی را تنها زمانی می پذیرد که شایستگی و توانایی آنها بطور قابل ملاحظه معادل یا بالاتر از کارمندان کلیدی مندرج ***جدول کارمندان کلیدی*** باشد.
	9.2 مدیر پروژه می تواند درخواست اخراج کارمند قراردادی را با ارائه دلایل نماید. قراردادی اداره را از اخراج کارمند مذکور و عدم ارتباط وی با امور ساختمانی تحت این قرارداد در جریان (7) روز، اطمینان میدهد.
ماده 10- خطرات به اداره و قراردادی	10.2 اداره و قراردادی هر کدام مسئول جبران خساره خطرات مربوط خود طوریکه در قرارداد تذکر رفته است، می باشند.
ماده 11- خطرات مربوط اداره	11.1 خطرات ذیل از آغاز کار امور ساختمان الی صدور سند تصدیقنامه رفع نواقص، مربوط به اداره می باشد: 1- خطر صدمه شخصی، مرگ، یا خساره به ملکیت (به استثنای امور ساختمانی، تأسیسات، مواد خام و تجهیزات) که ناشی از: (1) استفاده یا تصرف شرایط توسط ساختمان یا به منظور ساختمان که نتیجه اجتناب نا پذیر امور ساختمان باشد؛ یا

(2) غفلت، تخطی از مسئولیت قانونی یا مداخله در حقوق قانونی توسط اداره یا توسط شخص که در استخدام و یا طرف قرارداد با اداره باشد به استثنای خود قراردادی 2- خطر خساره به امور ساختمانی، تأسیسات، مواد خام و تجهیزات به اندازه که ناشی از تقصیر اداره بوده یا خطرات ناشی از دیزاین یا از اثر جنگ یا آلودگی که منطقه که ساحه کار در آن واقع شده است را متاثر سازد.	
11.2 خطر زیان یا خساره به امور ساختمانی، تأسیسات، مواد خام، به استثنای زیان و خساره از زمان آغاز کار الی صدور تصدیقنامه رفع نواقص مربوط به اداره می باشد مگر اینکه مفقودی و خساره ناشی از موارد ذیل باشد: 1- نقص موجود در تاریخ تکمیلی امور ساختمانی؛ 2- حادثه صورت گرفته قبل از تاریخ تکمیلی که خطر مربوط به اداره نباشد؛ یا 3- فعالیت های قراردادی در ساحه بعد از تاریخ تکمیل.	
12.1 خطرات صدمه شخصی، مرگ، و زیان یا خساره به ملکیت (بدون محدودیت بشمول امور ساختمان، تأسیسات، مواد خام، و تجهیزات) از آغاز کار امور ساختمانی الی صدور تصدیقنامه مسؤلیت رفع نواقص که مربوط به اداره نباشد، مسؤلیت قراردادی می باشد.	ماده 12- خطرات مربوط به قراردادی
13.1 قراردادی مکلف است پوشش بیمه حادثات ذیل ناشی از خطرات خود را از تاریخ آغاز کار الی ختم میعاد مسؤلیت رفع نواقص، بنام مشترک اداره و قراردادی، به مبلغ مندرج ***شرایط خاص قرارداد***، مهیا سازد: 1- زیان یا خساره به امور ساختمانی، تأسیسات، و مواد خام؛ 2- زیان یا خساره تجهیزات؛ 3- زیان یا خساره ملکیت (به استثنای امور ساختمانی، تأسیسات، مواد خام، و تجهیزات) مربوط به قرارداد؛ و 4- صدمه شخصی یا مرگ.	ماده 13- بیمه
13.2 قراردادی، پالیسی بیمه را قبل از تاریخ آغاز کار جهت تأئیدی به مدیر پروژه تسلیم می نماید. بیمه در برگیرنده پرداخت جبران خساره قابل پرداخت می باشد.	
13.3 در صورت عدم ارائه پالیسی بیمه و تصدیقنامه بیمه توسط قراردادی، اداره بیمه لازم را بدین منظور فراهم و قیمت بیمه پرداخت شده را از قراردادی حصول یا در صورت عدم پرداخت، قرض قابل پرداخت بالای قراردادی محسوب میگردد.	
13.4 هرگونه تغییر در شرایط بیمه بدون تأئید مدیر پروژه قابل قبول نمی باشد.	
13.5 طرفین مطابق شرایط پالیسی بیمه عمل می نمایند.	

ماده 14- گزارش تحقیق ساحه	14.1 قراردادی در ترتیب آفر به گزارش بررسی ساحه مندرج ***شرایط خاص قرارداد*** و سایر معلومات که در دسترس داوطلب قرارداده می شود اتکا می نماید.
ماده 15- پرسش ها در مورد شرایط خاص قرارداد	15.1 مدیر پروژه به پرسش ها در مورد ***شرایط خاص قرارداد***، توضیحات ارائه می نماید.
ماده 16- قراردادی	16.1 قراردادی امور ساختمانی را در مطابقت به مشخصات تخنیکی و نقشه ها اجرا و نصب می نماید.
ماده 17- تاریخ تخمینی امور ساختمان	17.1 قراردادی کار امور ساختمانی را بعد از اخذ نامه آغاز کار شروع و طبق برنامه کاری ارائه شده یا تجدید شده که از جانب مدیر پروژه تصدیق شده باشد، اجرا و در تاریخ تخمینی تکمیلی، تکمیل می نماید.
ماده 18- تصدیق توسط مدیر پروژه	18.1 قراردادی مشخصات تخنیکی و نقشه ها را که نشان دهنده امور ساختمانی مؤقت می باشد به مدیر پروژه جهت تأئید ارائه می نماید.
	18.2 قراردادی مسئول دیزاین امور ساختمانی مؤقت می باشد.
	18.3 تصدیق دیزاین امور ساختمانی مؤقت توسط مدیر پروژه، مسؤلیت قراردادی در دیزاین ارائه شده ساختمان های موقت را متاثر نمی سازد.
	18.4 در صورت لزوم، قراردادی تصدیق اشخاص ثالث را در دیزاین امور ساختمانی مؤقت حاصل می نماید.
	18.5 تمام نقشه های تهیه شده قراردادی جهت اجرای امور ساختمانی مؤقت و دایمی قبل از استفاده باید توسط مدیر پروژه تأئید گردند.
ماده 19- ایمنی	19.1 قراردادی مسؤل ایمنی تمام فعالیت ها در ساحه می باشد.
ماده 20- اکتشاف	20.1 هر شی تاریخی یا با ارزش که بصورت تصادفی در ساحه کشف گردد، ملکیت اداره می باشد. در صورت کشف، قراردادی امور ساختمانی را توقف و مدیر پروژه را از موضوع مطلع می سازد. مدیر پروژه موضوع را به اطلاع ادارات وزارت اطلاعات و فرهنگ طبق ماده 10 قانون حفاظت از دارائی های فرهنگی و تاریخی می رساند.
ماده 21- ملکیت ساحه	21.1 اداره تمام ساحه را در اختیار قراردادی قرار می دهد. در صورتیکه اداره ساحه را در تاریخ مندرج ***شرایط خاص قرارداد*** در اختیار قراردادی قرار ندهد، تاخیر در شروع فعالیت های مربوط تقصیر اداره پنداشته شده که خود یک عمل قابل جبران می باشد.
ماده 22- دسترسی به ساحه	22.1 قراردادی اجازه دسترسی ساحه و دیگر محلات مرتبط به کار امور ساختمانی را به مدیر پروژه یا شخص با صلاحیت که از جانب مدیر پروژه معرفی گردیده، می دهد.
ماده 23- دستور، تفتیش و بررسی	23.1 قراردادی تمام دساتیر مدیر پروژه را که در مطابقت به قوانین قابل تطبیق در ساحه باشد، انجام می دهد.
	23.2 قراردادی مکلف است اجازه بررسی ساحه، دفاتر، حسابات و یاد داشت های خود و قراردادی های فرعی مربوط به انجام این قرارداد را به مفتش موظف از جانب حکومت بدهد. قراردادی توجه داشته باشد که مطابق بند 1 ماده 60 فساد و تقلب که بیان کننده عمل جلوگیری از تفتیش و بررسی دولت از جانب قراردادی مطابق بند 2 ماده 23 حق تفتیش و بررسی

	حکومت، ایجاد مانع تلقی گردیده و منجر به فسخ قرارداد و غیر واجد شرایط بودن می گردد.
ماده 24- منازعه	24.1 در صورتیکه تصمیم مدیر پروژه به باور قراردادی خارج از صلاحیت وی تحت قرارداد یا تصمیم نادرست باشد، در اینصورت تصمیم اتخاذ شده در جریان (14) روز از اطلاعیه تصمیم ، به مرجع حل و فصل منازعات ارجاع می گردد.
	24.2 مرجع تصمیم کتبی خود را در جریان (28) روز از اخذ اطلاعیه منازعه، ارائه می نماید.
ب. کنترول زمان	
ماده 25- پلان کاری	25.1 قراردادی مکلف است بعد از اخذ نامه قبولی آفر، در حدود زمان مندرج ***شرایط خاص قرارداد***، برنامه کاری، ترتیبات، و زمان بندی فعالیت های اموساختمانی را جهت تائیدی به مدیر پروژه ارائه نماید.
	25.2 پلان کاری تجدید شده باید نشان دهنده پیشرفت واقعی بدست آمده هر فعالیت و اثر پیشرفت بدست آمده بالای زمان کار با قیمانده، بشمول هر تغییر در تسلسل فعالیت ها باشد.
	25.3 قراردادی پلان کاری تجدید شده را در خلال مدت مشخص شده ***شرایط خاص قرارداد***، جهت تائید به مدیر پروژه ارائه می نماید. در صورت عدم ارائه پلان کاری تجدید شده در خلال مدت مشخص شده شرایط خاص قرارداد، مبلغ مندرج ***شرایط خاص قرارداد*** از پرداخت بعدی معطل قراردادده شده و الی ارائه پلان کاری تجدید شده، معطلی پرداخت آن ادامه می یابد.
	25.4 تائید پلان کاری قراردادی توسط مدیر پروژه، مکلفیت های قراردادی را متاثر نمی سازد. قراردادی می تواند پلان کاری خود را در هر زمان بازنگری نموده و به مدیر پروژه ارائه نماید. پلان کاری تجدید شده نشان دهنده اضافه کاری و کم کاری و واقعات قابل جبران می باشد.
ماده 26- تمدید تاریخ تخمینی تکمیل	26.1 مدیر پروژه در صورت وقوع حادثه قابل جبران یا دستور اضافه کاری که تکمیل کار امور ساختمان را در تاریخ تخمینی تکمیل نا ممکن سازد، بدون تسریع کار توسط قراردادی که سبب وقوع مصرف اضافی به وی گردد. تاریخ تخمینی تکمیل امور ساختمان را تمدید می نماید.
	26.2 مدیر پروژه در جریان 21 روز از درخواست تمدید، تصمیم و اندازه تمدید را با در نظر داشت اثرات واقعات قابل جبران یا اختلاف با ارائه معلومات حمایوی، اتخاذ می نماید. در صورت عدم ارائه هشدار بموقع از جانب قراردادی مبنی بر تآخیر یا عدم همکاری قراردادی بمنظور جلوگیری تآخیر، این تآخیر در بررسی تاریخ تخمینی تکمیل تمدید شده، مد نظر گرفته نمیشود.
ماده 27- تسریع	27.1 در صورتیکه اداره خواهان تکمیل کار امور ساختمان در تاریخ پیشتر از تاریخ تخمینی تکمیل باشد، مدیر پروژه پشنهاد های قیمت گذاری شده را جهت تطبیق تسریع لازم از قراردادی مطالبه می نماید. در صورت قبول پیشنهاد از جانب اداره، تاریخ تخمینی تکمیل طبقاً تعدیل و توسط اداره و قراردادی تآئید میگردد.
	27.2 پیشنهاد های قیمت گذاری شده قراردادی جهت تسریع تکمیل امور ساختمانی بعد از قبولی از جانب اداره، در قیمت قرارداد درج و اضافه کاری محسوب میگردد.
ماده 28- تآخیرسفارش شده توسط مدیر پروژه	28.1 مدیر پروژه می تواند دستور تآخیر آغاز یا تاخیر پیشرفت هر فعالیت در محدوده امور ساختمانی به قراردادی بدهد.
ماده 29- جلسات مدیریت	29.1 اداره یا قراردادی از یکدیگر بمنظور اشتراک در جلسات اداری، درخواست نموده می توانند. هدف از جلسات اداری بررسی پلان کار امور ساختمانی باقیمانده و برخورد با حادثات مندرج بند 1

14443

	ماده 32 می باشد.
	29.2 مدیر پروژه اجندای بحث شده در جلسه اداری را ثبت و کاپی های آن را به اداره و حاضرین جلسه ارائه می نماید. فعالیت های قابل اجرا توسط طرفین در جلسه اداری و یا بعد از آن توسط مدیر پروژه تعیین می گردد.
ماده 30- هشدار زود هنگام	30.1 قراردادی بزود ترین فرصت ممکن مدیر پروژه را از وقوع حوادث یا شرایط مشخص احتمالی که سبب ورود تأثیر منفی روی کیفیت امور ساختمانی، افزایش قیمت قرارداد، یا تأخیر انجام امور ساختمان میگردد، هشدار میدهد. قراردادی اثرات تخمینی حوادث یا شرایط مشخص احتمالی را بالای قیمت قرارداد و تاریخ تکمیل، بزود ترین فرصت ممکن به مدیر پروژه ارائه می نماید.
	30.1 **قراردادی با مدیر پروژه در حصه ترتیب یا مدنظر گرفتن پیشنهاد ها جهت جلوگیری یا کاهش اثرات حوادث یا شرایط توسط اشخاص ذیدخل و جهت انجام دستور مدیر پروژه، همکاری می نماید.**
ج. کنترول کیفیت	
ماده 31- تشخیص نواقص	31.1 مدیر پروژه کار امور ساختمان را بررسی نموده و در صورت موجودیت نواقص، قراردادی را مطلع می سازد. این بررسی کار امور ساختمان تأثیری بر مسؤلیت قراردادی ندارد. مدیر پروژه دستور جستجو و برملا ساختن نواقص را به قراردادی داده و قراردادی هر قسمت امور ساختمانی را که به باور مدیر پروژه دارای نواقص است، بررسی می نماید.
ماده 32- آزمایش	32.1 در صورت دستور مدیر پروژه جهت انجام آزمایش که در مشخصات تخنیکی از آن تذکر نرفته، و در صورت تثبیت نواقص، مصرف بررسی و نمونه ها از جانب قراردادی پرداخت میگردد. در صورت عدم موجودیت نواقص، حادثه قابل جبران تلقی میگردد.
ماده 33- تصحیح نواقص	33.1 مدیر پروژه قراردادی را از موجودیت هرگونه نواقص قبل از میعاد رفع نواقص که از تاریخ تکمیلی مشخص شده ***شرایط خاص قرارداد*** آغاز میگردد، مطلع می سازد. میعاد رفع نواقص الی تکمیل رفع نواقص، تمدید میگردد.
	33.2 قراردادی هر نواقص اطلاع داده شده توسط مدیر پروژه را در طول زمان مشخص شده اطلاعیه رفع نواقص رفع می نماید.
ماده 34- نواقص تصحیح نا شده	34.1 در صورتیکه قراردادی نواقص را در طول زمان مشخص شده اطلاعیه رفع نواقص مدیر پروژه، رفع ننماید، در اینصورت، مدیر پروژه مصارف رفع نواقص را بررسی و قراردادی مبلغ متذکره از تامینات قراردادی وضع می گردد.
د. کنترول مصارف	
ماده 35- بل احجام	35.1 بل احجام کاری در برگیرنده اقلام، نصب، آزمایش و راه اندازی امور ساختمانی که توسط

کاری[1]	قراردادی اجرا میگردد، می باشد.
	35.2 بل احجام کاری جهت محاسبه قیمت قرارداد استفاده میگردد. پرداخت برای مقدار امور ساختمان انجام شده به نرخ مندرج بل احجام کاری برای هر قلم صورت میگیرد.
ماده 36- تغییر مقدار[2]	36.1 قراردادی به درخواست مدیر پروژه، جزئیات مصارف هر نرخ در بل احجام کاری را ارائه می نماید.
ماده 37 - اضافه کاری و کم کاری	37.1 تمامی اضافه کاری و کم کاری ها در برنامه کاری تجدید شده توسط قراردادی شامل می گردد.
ماده 38- پرداخت های برای اضافه کاری ها	38.1 در صورت دستور اضافه کاری توسط مدیر پروژه، قراردادی نرخ خود را برای اضافه کاری دستور داده شده در جریان 7 روز یا مدت بیشتر که توسط مدیر پروژه بیان شده ارائه می نماید. مدیر پروژه نرخ های ارائه شده را بررسی می نماید.
	38.2 در صورتیکه قلم اضافه کاری شامل اقلام بل احجام کاری نیز باشد، نرخ قبلاً ارائه شده در بل احجام کاری منحیث نرخ برای اضافه کاری در نظر گرفته می شود.
	38.3 در صورتیکه نرخ ارائه شده مناسب نباشد، مدیر پروژه تغییرات را سفارش و تغییرات را در قیمت قرارداد به اساس تخمین اثرات تغییرات در مصارف قراردادی، وارد می نماید.
	38.4 در صورتیکه به نسبت استجعالیت زمان کافی برای ارائه و بررسی نرخ ها وجود نداشته باشد یا سبب تأخیر در کار گردد، نرخ ارائه نگردیده و اختلاف منحیث حادثه قابل جبران پنداشته می شود.
	38.5 قراردادی مستحق پرداخت مصارف اضافی که می بایست ذریعه ارسال هشدار زود هنگام جلوگیری گردد، نمی باشد.
ماده 39- تخمین جریان پول نقد	39.1 در صورت تجدید نظر در پلان کاری[3]، قراردادی تخمین جریان پول نقد تجدید نظر شده خویش را به مدیر پروژه ارائه می نماید. تخمین جریان پول نقد شامل اسعار مختلف مندرج قرارداد بوده و مطابق نرخ مبادله قرارداد تبدیل میگردد.
ماده 40- تصدیقنامه پرداخت ها	40.1 قراردادی به صورت ماهانه ارزش تخمینی امور ساختمانی انجام شده منفی مجموعه مبلغ تصدیق شده قبلی را به مدیر پروژه تسلیم می نماید.
	40.2 مدیر پروژه صورت مالی ماهانه قراردادی را بررسی و مبلغ قابل پرداخت به قراردادی را تصدیق می نماید.
	40.3 ارزش امورساختمان انجام شده توسط مدیر پروژه تشخیص میگردد.
	40.4 ارزش امور ساختمانی انجام شده شامل مقدار اقلام بل احجام کاری[4] تکمیل شده می باشد.

---

[1] *در قرارداد با پرداخت باالمقطع بل احجام کاری حذف و بجای آن جدول فعالیت و بند 1 ماده 37 **شرایط عمومی قرارداد** با بند2 ماده 37 **شرایط عمومی قرارداد** بشکل ذیل تعویض گردد:*
*بند 1 ماده 37 قراردادی **جدول فعالیت** تجدید نظر شده خویش را درجریان 14 روز از اطلاعیه، به مدیر پروژه ارائه می نماید. فعالیت های **جدول فعالیت** با فعالیت های برنامه کاری هماهنگی داشته باشد.*
بند 2 ماده 37در صورت پرداخت برای مواد خام در ساحه بطور جداگانه، قراردادی تسلیمی مواد خام در ساحه را بطور جداگانه در جدول فعالیت ارائه می نماید.

[2] *در قرارداد با پرداخت باالمقطع بل احجام کاری حذف و بجای آن جدول فعالیت و ماده 38 **شرایط عمومی قرارداد** با بند 1 ماده 38 **شرایط عمومی قرارداد** بشکل ذیل تعویض گردد:*
بند 1 ماده 38 تعدیل جدول فعالیت جهت درج تغییر برنامه یا شیوه کاری بمصلاحیت قراردادی صورت میگیرد. در صورت تغییر جدول فعالیت، قیمت های جدول فعالیت تغییر نمی نماید.

[3] *در قرارداد با پرداخت باالمقطع، بعد از برنامه کاری، جدول فعالیت اضافه گردد.*

40.5 ارزش امور ساختمانی انجام شده شامل ارزیابی اختلاف و حادثه قابل جبران می باشد.	
40.6 مدیر پروژه اقلام قبلاً تصدیق شده در تصدیق نامه قبلی را در نظر نگرفته و یا متناسب به مقدار قبلاً تصدیق شده که شامل صورت ماهانه فعلی می باشد از صورت ماهانه فعلی کم می کند.	
41.1 پرداخت ها در پیش پرداخت مجرا می گردد، پرداخت ها به قراردادی در خلال مدت (30) روز بعد از تصدیق صورت حساب ارائه شده توسط اداره صورت می گیرد.	ماده 41- پرداخت ها
41.2 تمام پرداخت ها به واحد پول افغانی صورت می گیرد، مگر اینکه در ***شرایط خاص قرارداد*** طور دیگری تذکر رفته باشد.	
41.3 اقلام امور ساختمان که نرخ یا قیمت ارائه نشده، شامل دیگر قیمت ها و نرخ ها در قرارداد محسوب گردیده و از جانب اداره به آن پرداخت صورت نمیگیرد.	
42.1 موارد ذیل وقایع قابل جبران می باشد: 1- اداره ساحه کار را در زمان تسلیمی ساحه مندرج مطابق بند 1 ماده 21 شرایط عمومی قرارداد تسلیم ننموده است. 2- اداره جدول فعالیت های قراردادیان دیگر را طوری تعدیل نموده که کار امور ساختمان قراردادی تحت این قرارداد را متأثر می سازد؛ 3- مدیر پروژه دستور تأخیر را صادر می نماید یا نقشه ها، مشخصات تخنیکی یا هم دستور لازم بمنظور اجرای کار امور ساختمان را صادر نمی نماید؛ 4- مدیر پروژه دستور برملاساختن یا اجرای آزمایشات اضافی را از قراردادی می نماید که درنتیجه آزمایش، نواقص تثبیت نمی گردد؛ 5- مدیر پروژه بدون کدام دلایل مؤجه، قراردادی فرعی را اجازه فعالیت نمی دهد؛ 6- شرایط در ساحه بطور قابل ملاحظه ناسازگار تر نسبت به زمان قبل از صدور نامه قبولی آفر به اساس معلومات فرستاده شده به داوطلبان (بشمول گزارش های تحقیق ساحه)، معلومات قابل دسترس عامه و بررسی عینی ساحه می باشد؛ 7- مدیر پروژه دستور حل وضیعت پیش بینی نشده ناشی از اقدامات اداره را داده یا کارات اضافی بیل به دلایل ایمنی یا سایر دلایل لازم باشد؛ 8- قراردادی ها دیگر، مقام های دولتی، خدمات عمومی یا اداره در حدود زمان مندرج قرارداد عمل نمی نمایند، که سبب تأخیر یا مصارف اضافی به این قراردادی میگردد؛ 9- تأخیر در پرداخت پیش پرداخت توسط اداره 10-تاثیر خطرات مربوط اداره به قراردادی؛ 11-تأخیر صدور تصدیق تکمیل امور ساختمانی بدلایل نا معقول از جانب مدیر پروژه؛	ماده 42- وقایع قابل جبران
42.2 در صورت وقوع حاثه قابل جبران که سبب مصارف اضافی یا جلوگیری از تکمیل کار امور ساختمانی قبل از تاریخ تخمینی تکمیل میگردد، قیمت قرارداد و میعاد آن تعدیل می گردد. مدیر پروژه تصمیم در مورد اندازه افزایش قیمت قرارداد و اندازه تمدید تاریخ تخمینی تکمیل امور ساختمان را اتخاذ می نماید.	
42.3 در صورت ورود خساره به منافع اداره به علت عدم همکاری قراردادی و یا عدم هشدار به موقع توسط قراردادی، قراردادی به همان اندازه مستحق جبران نمی باشد.	

"در قرارداد با پرداخت بالمقطع، این پاراگراف شکل ذیل تجدید گردد: "ارزش کار امور ساختمانی انجام شده در برگیرنده ارزش فعالیت های تکمیل شده جدول فعالیت می باشد"؛

ماده 43- مالیه	43.1 مدیر پروژه قیمت قرارداد را در صورت تغییر مالیات بشمول مالیه بر معاملات انتفاعی(BRT)، و سایر مالیات در میان مدت (28) روز قبل از تسلیمی آفر ها و آخرین تاریخ تصدیق تکمیلی، تعدیل می نماید. این تعدیل ناشی از تغییر در مالیه قابل پرداخت به قراردادی می باشد، مشروط بر اینکه این تغییرات قبلاً در قیمت قرارداد منعکس نگردیده یا ناشی از حکم ماده 47 شرایط عمومی قرارداد، نباشد.
ماده 44- اسعار	44.1 در صورت که طرف قرارداد داخلی باشد پرداخت ها به واحد پولی افغانی صورت می گیرد.
ماده 45- تعدیل قیم	45.1 تعدیل قیمت به دلیل وقوع نوسانات در قیمت عوامل بکار رفته در صورت مجاز می باشد که در ***شرایط خاص قرارداد*** از آن تذکر رفته باشد.
ماده 46- تأمینات	46.1 اداره الی ختم تمام کار ، قسمتی از پول هر پرداخت را که در ***شرایط خاص قرارداد*** از آن تذکر رفته، حفظ می نماید.
	46.2 تامینات، بعد از تکمیل کامل قرارداد از جانب قراردادی یا ختم میعاد گرنتی، ورانتی و رفع نواقص و صدور تصدیق نامه ختم قرارداد از جانب اداره به قراردادی مسترد می گردد.
ماده 47- جریمه تأخیر	47.1 جریمه تأخیر به نرخ فی روز مندرج ***شرایط خاص قرارداد*** برای روز های تأخیر محاسبه میگردد. در صورتیکه قراردادی موفق به انجام تمام یا قسمتی از کار امور ساختمان در زمان معینه آن نگردد، جریمه تأخیر مطابق حکم ماده سی و نهم قانون تدارکات و حکم یکصد و هشتم طرزالعمل تدارکات، از پرداخت های قراردادی وضع میگردد. در صورتیکه مقدار جریمه تاخیر وضع شده بالغ بر 10 فیصد قیمت مجموعی قرارداد گردد، قرارداد مطابق ماده 35 ***شرایط عمومی قرارداد*** فسخ میگردد. پرداخت جریمه تأخیر تاثیری بر مسؤلیت های قراردادی ندارد.
	47.2 در صورت تمدید تاریخ تخمینی تکمیل امور ساختمان بعد از پرداخت جریمه تأخیر، مدیر پروژه هرگونه اضافه پرداخت جریمه تأخیر توسط قراردادی را با تعدیل تصدیقنامه پرداخت بعدی، تصحیح می نماید.
ماده 48- مکافات	48.1 در صورت تکمیل امور ساختمانی پیش از تاریخ تخمینی تکمیل، مکافات به نرخ فی روز مندرج (به استثنای روز های که پرداخت مکافات به نسبت سرعت در کار طبق دستور مدیر پروژه صورت گرفته است) ***شرایط خاص قرارداد***، به قراردادی پرداخت میگردد. مدیر پروژه کار اجرا شده را که زمان اجرای آن هنوز فرا نرسیده است تصدیق می نماید.
ماده 49- پیش پرداخت	49.1 اداره پیش پرداخت را در مقابل تضمین بانکی غیر مشروط در فورم مربوط و از بانک قابل قبول اداره به مبلغ و اسعار معادل پیش پرداخت، به مبلغ و تاریخ مندرج ***شرایط خاص قرارداد***، به قراردادی پرداخت می نماید. تضمین پیش پرداخت الی باز پرداخت پیش پرداخت اعتبار داشته، اما مبلغ تضمین پیش پرداخت بتدریج به اندازه باز پرداخت پیش پرداخت توسط قراردادی، کم میگردد. در پیش پرداخت تکتانه وضع نمیگردد.
	49.2 قراردادی پیش پرداخت را صرف برای پرداخت به تجهیزات، تأسیسات، مواد خام و مصارف تجهیز کردن لازم مشخص شده جهت اجرای قرارداد، استفاده می نماید. قراردادی جهت تثبیت استفاده پیش پرداخت بمنظور موارد فوق،کاپی های انوایس ها یا دیگر اسناد را به مدیر پروژه ارائه می نماید.
	49.3 پیش پرداخت از پرداخت های قابل پرداخت به قراردادی وضع می گردد. پیش پرداخت یا باز

	پرداخت پیش پرداخت در بررسی ارزش امور ساختمان انجام شده، اختلاف، تعدیل قیم، حادثه قابل جبران، مکافات، یا جریمه تأخیر، مد نظر گرفته نمی شود.
ماده 50- تضمینات	50.1 داوطلب برنده در مدت 10 روز بعد از در یافت نامه قبولی آفر، تضمین اجرای مشخص شده در ***شرایط خاص قرارداد***، را به شکل قابل قبول به اداره به اسعار قیمت قرارداد ارائه می نماید. تضمین اجرا به مدت (28) روز بعد از تاریخ صدور تصدیقنامه تکمیل، دارای اعتبار می باشد.
ماده 51 - مزد کار	51.1 در صورت لزوم، مزد کار روزانه ارائه شده در آفر داوطلب برای محاسبه پرداخت مقدار اضافی کار که به اساس هدایت قبلی کتبی مدیر پروژه انجام یافته باشد، استفاده می گردد.
	51.2 قراردادی تمام امور ساختمانی قابل پرداخت تحت به اساس مزد کار را در فورمه های تأئید شده توسط مدیر پروژه ثبت می نماید. هر فورمه تکمیل شده در خلال (2) روز از جانب مدیر پروژه تصدیق و امضاء می گردد.
	51.3 پرداخت مزد کار صرف در صورت ارائه فورمه های امضاء شده، صورت میگیرد.
ماده 52- مصارف ترمیم	52.1 قراردادی بمصرف خود، مسؤلیت رفع نواقص زیان یا خساره به امور ساختمانی یا مواد خام که در امور ساختمانی ترکیب میگردد را در مدت زمان میان تاریخ آغاز کار و ختم میعاد رفع نواقص در صورت که ناشی از اهمال یا فروگذاری قراردادی باشد را دارد.
ح. اختتام قرارداد	
ماده 53- تکمیل	53.1 قراردادی بعد از تکمیل امور ساختمانی از مدیر پروژه درخواست صدور تصدیقنامه تکمیل امور ساختمانی را نموده و مدیر پروژه بعد از تصدیق تکمیل امور ساختمانی، تصدیقنامه را صادر می نماید.
ماده 54- تسلیمی	54.1 اداره در جریان (7) روز بعد از صدور تصدیقنامه تکمیل، ساحه و امور ساختمانی را تسلیم میگیرد.
ماده 55- حساب نهایی	55.1 قراردادی قبل از ختم میعاد رفع نواقص، حساب مشرح مجموع پول قابل پرداخت به خود تحت این قرارداد را به مدیر پروژه ارائه می نماید. مدیر پروژه تصدیقنامه رفع نواقص را صادر و هر گونه پرداخت باقیمانده نهایی قراردادی را در جریان (56) روز که بعد از دریافت حساب مکمل و صحیح از جانب قراردادی تصدیق می نماید. در غیر آن، مدیر پروژه در جریان (56) روز جدول را که بیانگر تصحیحات و افزودی لازم را صادر می نماید. در صورت عدم قبول حساب نهایی که دوباره توسط قراردادی ارائه گردیده، مدیر پروژه تصمیم در مورد مبلغ قابل پرداخت به قراردادی تحت این قرارداد را اتخاذ و تصدیقنامه پرداخت را صادر می نماید.
ماده 56- رهنمود عملیاتی و مراقبت	56.1 در صورت لزوم، قراردادی نقشه ها و یا رهنمود های عملیاتی و مراقبت را در تاریخ مندرج ***شرایط خاص قرارداد*** ارائه می نماید.
	56.2 در صورت عدم ارائه نقشه ها و یا رهنمود های عملیاتی و مراقبت در تاریخ مشخص شده ***شرایط خاص قرارداد*** از جانب قراردادی یا عدم تائیدی آن از جانب مدیر پروژه، مبلغ مشخص شده در ***شرایط خاص قرارداد*** از پرداخت های باقیمانده به قراردادی پرداخت نمیگردد.

ماده 57- فسخ قرارداد	57.1 قرارداد در اثر تخطی قراردادی از ایفای شرایط و تعهدات مندرج آن فسخ میگردد.
	57.2 تخطی در قرارداد شامل موارد ذیل بوده اما محدود به آنها نمی باشد: 1- قراردادی کار امور ساختمانی را به مدت (28) روز توقف در حالیکه این توقف کار امور ساختمان در پلان کاری فعلی نشان داده نشده و توقف از جانب مدیر پروژه تأئید نگردیده باشد؛ 2- مدیر پروژه دستور تأخیر امور ساختمان را داده و در جریان (28) روز انصراف از این دستور صورت نگرفته باشد؛ 3- در صورت افلاس و تصفیه قراردادی بدون حالات ادغام و تغییرات تشکیلاتی قراردادی 4- با ارسال اطلاعیه توسط مدیر پروژه به قراردادی مبنی بر اینکه عدم رفع یک نقص مشخص نقض اساسی قرارداد بوده و قراردادی نتواند در میعاد مشخص شده توسط مدیر پروژه، نواقص را رفع نماید؛ 5- قراردادی امنیت لازم را بصورت پیهم فراهم ننماید؛ و 6- در صورتیکه مقدار جریمه تاخیر وضع شده بالغ بر 10 فیصد قیمت مجموعی قرارداد گردد.
	57.3 علرغم موارد فوق، اداره می تواند قرارداد را بصورت یکجانبه فسخ نماید.
	57.4 در صورت فسخ قرارداد، قراردادی کار امور ساختمان را فوراً متوقف داده و بعد از حصول اطمینان اینکه ساحه امن و بیخطر است، ساحه را در اسرع وقت ترک می نماید.
ماده 58- فساد و تقلب	58.1 در صورتیکه اداره تشخیص دهد که قراردادی در اعمال های فساد کارانه، تقلب، تبانی، اجبار، یا ایجاد موانع در پروسه تدارکات یا در اجرای قرارداد دخیل باشد، اداره بعد از صدور اطلاعیه (14) روزه به قراردادی، قرارداد را فسخ و قراردادی را از ساحه اخراج و بند 5 ماده 59 قابل تطبیق می باشد.
	58.2 در صورتیکه کارمند قراردادی در اعمال های فساد کارانه، تقلب، تبانی، اجبار، یا ایجاد موانع در جریان اجرای قرارداد دخیل باشد، کارمند مطابق بند 1 ماده 9 ***شرایط عمومی قرارداد***، اخراج میگردد.
	58.3 اداره، داوطلب، قراردادی و قراردادی فرعی مکلف اند اصول عالی اخلاقی را در مراحل داوطلبی و اجرای قرارداد را رعایت نمایند. روی این ملحوظ اصطلاحات آتی مفاهم ذیل را افاده می نمایند: 1- فساد: عبارت از درخواست، دریافت، دادن یا پیشنهاد به صورت مستقیم یا غیرمستقیم هرچیز با ارزشیکه به صورت غیرمناسب کارکردهای جانب دیگر[5] (کارمندان تدارکات) را تحت تاثیر قرار دهد. 2- تقلب: ارتکاب هرگونه فروگذاری به شمول کتمان حقایق که عمداً و یا سهواً به منظور اغفال کارمندان تدارکات و مدیریت قرارداد جهت حصول منفعت مالی و غیر مالی و یا اجتناب از اجرای مکلفیت ها صورت گیرد. 3- تبانی: عبارت از سازش میان دو یا بیشتر[6] داوطلبان و یا میان داوطلبان و کارمندان اداره که به منظور بدست آوردن مقاصد نامناسب به شمول تحت تاثیرقراردادن نادرست اعمال سائرین طرح گردیده باشد. 4- اجبار: عبارت از تهدید و یا ضرر رسانیدن به کارمندان تدارکات و مدیریت قرارداد و یا سایر داوطلبان به منظور تحت تاثیر قراردادن اعمال آنان به صورت مستقیم یا غیر مستقیم می باشد.

[5] به مقام رسم دولتی اطلاق میگردد. اصطلاح "منفعت" و "مکلفیت" مربوط به پروسه تدارکات یا اجرای قرارداد می باشد.
[6] به شرکت کننده های پروسه تدارکات (بشمول مقامات دولتی) که قصد سازش با کارمند سطح رقابت در پروسه تدارکات را داشته اند، اطلاق میگردد.

5- ایجاد اخلال و موانع: عبارت از تخریب، تزویر، تغییر یا کتمان اسناد و اظهارات نادرست در پروسه تدارکات و یا امور نظارتی مربوط می باشد.

اداره پیشنهاد اعطای قرارداد به داوطلب برنده ای را که مستقیماً یا ازطریق نماینده مرتکب فساد، تقلب، تبانی، اجبار یا ایجاد اخلال و موانع در مراحل داوطلبی گردیده است لغو می نماید.

اداره در صورت ارتکاب فساد، تقلب، تبانی، اجبار و اخلال در مراحل تدارکات توسط کارمند اداره ، موضوع را در اسرع وقت به مراجع ذیربط ارجاع می نماید.

اداره داوطلب یا قراردادی را در صورت ارتکاب اعمال مندرج فقره (1) ماده چهل و نهم قانون تدارکات از اشتراک در مراحل تدارکات محروم می نماید.

داوطلب، قراردادی و قراردادی فرعی مکلف است، زمینه تفتیش و بررسی حسابات، یادداشت ها و سایراسناد مربوط به تسلیمی آفر و اجرای قرارداد را توسط مفتشین موظف از جانب اداره فراهم نماید.

136

	58.4 هیچ نوع فیس، مکافات، تخفیف، تحفه، کمیشن، یا پرداخت دیگری مرتبط به پروسه تدارکات یا اجرای امور ساختمانی به استثنای آنهائیکه در آفر یا قرارداد ذکر باشد، اخذ یا داده نمی شود.
ماده 59- پرداخت بمحض فسخ	59.1 درصورت فسخ قرارداد بدلیل تخطی توسط قراردادی، مدیر پروژه تصدیقنامه ارزش کار انجام شده را بعد از تفریق پیش پرداخت پرداخت شده الی تاریخ صدور تصدیقنامه و فیصدی قابل تطبیق بالای کار امور ساختمانی تکمیل ناشده مطابق ***شرایط خاص قرارداد***، را صادر می نماید. جریمه تأخیر اضافی قابل تطبیق نمی باشد. در صورتیکه مجموعه قابل پرداخت اداره به قراردادی کمتر از پیش پرداخت باشد، پس تفاوت آن قرض قابل پرداخت به اداره محسوب می گردد.
	59.2 درصورتیکه قرارداد بصورت یکجانبه از طرف اداره یا بدلیل تخطی قراردادی توسط اداره فسخ گردد، مدیر پروژه تصدیقنامه مبلغ کار انجام شده، بعد از تفریق پیش پرداخت اخذ الی تاریخ صدور تصدیقنامه را صادر می نماید.
ماده 60- ملکیت	60.1 درصورت فسخ قرارداد ناشی از قصور قراردادی، ملکیت تمام مواد خام در ساحه، تأسیسات، تجهیزات، کار امور ساختمانی مؤقت، و امور ساختمانی از ملکیت اداره می باشد.
ماده 61- عدم امکان تطبیق قرارداد	61.1 درصورتیکه امکان انجام امور ساختمانی قرارداد از اثر بروز جنگ یا حادثه دیگری خارج از کنترول اداره یا قراردادی متأثر گردد، مدیر پروژه از عدم امکان انجام قرارداد تصدیق می نماید. قراردادی بعد از اخذ این تصدیقنامه به اسرع وقت کار را متوقف و ساحه را ترک و پرداخت به تمام کار انجام شده قبل از دریافت تصدیقنامه و کار ها تعهد شده قبلی که بعد از صدور تصدیقنامه انجام می یابد، صورت می گیرد.
ماده 62- حل منازعه	62.1 حل منازعه بطور دوستانه: 1- اداره و قراردادی حد اکثر تلاش خویشرا جهت حل منازعات بطور دوستانه که ناشی یا مرتبط به قرارداد یا تفسیر آن باشد، انجام میدهند. 64.1مرجع حل و فصل منازعات: 2- درصورتیکه به باور قراردادی تصمیم مدیر پروژه خارج از صلاحیت او تحت قرارداد یا تصمیم اتخاذ شده غلط باشد، قراردادی در جریان (14) روز بعد از دریافت اطلاع کتبی از تصمیم مدیر پروژه، موضوع را به مر جع حل وفصل منازعات مندرج ***شرایط خاص قرارداد*** راجع میسازد. 64.2حکمیت: 3- در صورت عدم قناعت هر جانب از تصمیم مرجع حل وفصل منازعات یا عدم اتخاذ تصمیم مرجع حل و فصل منازعات در جریان (28) روز از ارجاع منازعه، هر جانب می تواند در جریان (28) روز از تصمیم خویش مبنی بر ارجاع موضوع به محاکم ذیصلاح مطلع سازند.

جمهوری اسلامی افغانستان
وزارت تجارت و صنایع
ریاست عمومی ثبت مرکزی و مالکیت فکری

د افغانستان اسلامي جمهوريت
دسوداګرۍ او صنايعو وزارت
دمرکزي ثبت او فکري مالکيت لوی رياست

Reg #: 36340
License #: D-01-355

Islamic Republic of Afghanistan
Ministry of Commerce and Industries
Directorate General of Central Business Registry & Intellectual Property

د ثبت نمبر: ۳۶۳۴۰
د جواز نمبر: D-۰۱-۳۵۵

TIN / نمبر تشخیصیه مالیه
1015264169

[redacted]

جواز تثبیت
Business License

شرکت ساختمانی اسیا معمار
Asia Memar Construction Company

President/رئیس
محمد ظاهر
Mohammad Zaher

President/رئیس
غلام غوث
Ghulam Ghawa

تصدیق شوی دا جواز چی نوم ئی پورته یاد شوی دی د افغانستان د نافذه قوانینو پر بنسټ ثبت او صادر شو.

تصدیق میگردد این جواز که نام آن در فوق ذکر میباشد، در مطابقت با قوانین نافذه افغانستان ثبت و صادر گردیده است.

It is certified that this license with mentioned name, is registered and issued in accordance with and subject to the effective laws of Afghanistan.

ue Date: 06/Apr/2017 د صدور نیټه: ۱۳۹۶/۱/۱۷
ld Date: 04/Apr/2020 د پای نیټه: ۱۳۹۹/۱/۱۶
ablished: 2011 د تاسیس کال: ۱۳۹۰
د فعالیت شکل: ساختمانی مرمتی و تولید مواد ساختمانی
د شرکت آدرس: مارکیت معتبر شریف منزل 2، مرکز جوزجان، شبرغان، جوزجان

طارق احمد سرفراز
Tariq Ahmad Sarfaraz

نمبر مسلسل: 15646
قیمت حق الطبع (۵۰۰) افغانی

فورمه تسلیمی آفر
فورمه امور ساختمانی کوچک/۰۱

داوطلب این فورمه را خانه پری و همراه با آفر خویش تسلیم می نماید.

اداره: (**وزارت زراعت، آبیاری و مالداری**)

شماره داوطلبی: MAIL/PD/NCB/W/232-01-02-03-04/98

عنوان تدارکات: پروژه های اعمار چهار باب قوطن برای نگهداری حیوانات درموقع زایمان در چهار ولایت(فاریاب، کندز، جوزجان و هرات مایان که در زیر این فورمه امضا نموده ایم، اظهارمینمائیم اینکه:

ما شرطنامه را دقیق مطالعه کردیم و هیچ ملاحظه یی در قسمت آن بشمول ضمیمه شماره: *(شماره و تاریخ صدور ضمیمه درصورت لزوم درج گردد)* نداشته و پیشنهاد اجرای *(عنوان و نمبر تشخیصیه قرارداد درج گردد)* در مطابقت به ***شرایط عمومی قرارداد*** به

قیمت مجموعی آفر ما به استثنای هرگونه تخفیفات پیشنهاد شده در ذیل عبارت است از: *(قیمت مجموعی پیشنهاد شده و جدول مربوط تخفیفات و اقلام مربوطه درج گردد)* می باشد.

1. تخفیفات پیشنهاد شده: درصورتیکه آفر ما قبول شود، تخفیفات ذیل قابل اجرا خواهد بود:

(1) **قیمت مجموعی تخفیفات به حروف:**.....

(2) **قیمت مجموعی تخفیفات به ارقام:**.....*(مبلغ تخفیف پیشنهاد شده و اقلام مشخص شده بل احجام کاری که قابل اجرا است، با جزئیات آن مشخص کنید)*؛

ما جهت اجرای این قرارداد، مبلغ *(مبلغ و فیصدی به ارقام و حروف درج گردد)* را منحیث پیش پرداخت درخواست می نمائیم.

ما میدانیم که اداره مکلف به قبولی آفر دارای نازلترین قیمت ارائه شده و یا هر آفر دریافت شده دیگر نیست.

ما بدینوسیله تصدیق می داریم که این آفر در مطابقت با میعاد اعتبار و در صورت لزوم تضمین آفر یا اظهار نامه تضمین آفر مندرج ***صفحه معلومات داوطلبی*** می باشد.

آفر ما برای میعاد مشخص در بند ۱ ماده ۱۶ ***دستورالعمل برای داوطلبان***، سر از تاریخ ضرب الاجل تسلیمی آفرها در مطابقت با بند ۱ ماده ۲۱ ***دستورالعمل برای داوطلبان*** اعتبار داشته و در هر زمان قبل از ختم تاریخ اعتبار آن بالای ما الزامی و قابل قبول بوده میتواند؛

هرگاه آفرما قبول شود، ما تعهد میسپاریم که تضمین اجراء را در مطابقت با بند ۱ ماده ۳۵ ***دستورالعمل برای داوطلبان***، بخاطر اجرای بموقع قرارداد فراهم می نمائیم؛

ما بشمول هر قراردادی فرعی یا اکمال کننده های هر بخش این قرارداد، برای تابعیت کشور واجد شرایط مطابق بند ۱ ماده ٤ ***دستورالعمل برای داوطلبان*** می باشیم.

د افغانستان اسلامی جمهوری دولت
دولت جمهوری اسلامی افغانستان
Islamic Republic of Afghnistan
Ministry of Agriculture Irrigation and Livestock

د کرهنی،اوبولګولو او مالداری وزارت
وزارت زراعت,ابیاری و مالداری

معینیت ابیاری ومنابع طبیعی
ریاست زیربناهای زراعتی
امریت خدمات انجینری

براورد اول امور اعمار تعمیر قوطن در ولایت بادغیس

شماره	تفصیلات امور	واحد	حجم	قیمت فی واحد	قیمت مجموعی	ملاحظات
1	کندنکاری تهداب در زمین تحت اعماریه شمول تپک کاری تهداب و انتقال موادا ضافی ان خارج ازساحه.	مترمکعب	110	100	11000	
2	لیول کاری ساحه از قبیل کندنکاری پرکاری کمپکشن با همه امور ایجابی آن	مجموعه	1	5000	5000	
3	کانکریت سیخدار در کار سپل پایه ها با مصاله مارک 250 معه قالب بندی با همه امور ایجابی آن	مترمکعب	15	10000	150000	
4	کانکریت سیخدار در کار بالای سنگ کاری با مصاله مارک 250 معه قالب بندی با همه امور ایجابی آن	مترمکعب	14	10000	140000	
5	کانکریت بدون سیخ در کار شیفته با مصالح مارک 150	مترمکعب	8	5000	40000	
6	کانکریت سیخدار در کار پایه ها با مصاله مارک 250 معه قالب بندی با همه امور ایجابی آن	مترمکعب	9	10000	90000	
7	کانکریت سیخدار درکار رینگ و بیم های بالایی , سرتاق دروازه با مارک 250 مطابق نقشه با همه امور ایجابی آن	مترمکعب	20	10000	200000	
8	کانکریت سیخدار در کار سلب با مصاله مارک 250 معه قالب بندی مطابق نقشه با همه امور ایجابی آن	مترمکعب	70	10000	700000	
9	سنگ کاری از سنگ پارچه کوهی با مخلوط مصاله 1:4 مطابق نقشه با همه امور ایجابی آن	مترمکعب	100	4000	400000	
10	کانکریت سیخدار در کار دیوار ها مطابق نقشه با همه امور ایجابی آن	مترمکعب	20	10000	200000	
11	پلستر کاری در کار دیوار های داخلی و خارجی به ضخامت 2.5 سانتی متر با مخلوط مصاله 1:4 با همه امور ایجابی آن	مترمربع	326	250	81500	
12	رنگمالی ابی در کار دیوار های داخلی و خارجی ازرنگ 100% پلاستیکی به شکل دو قلمه با همه امور ایجابی آن	مترمربع	326	200	65200	
13	پلستر کاری در کار سقف به ضخامت 2.5 سانتی متر با مخلوط مصاله 1:4 با همه امور ایجابی آن	متر مربع	450	250	112500	
14	رنگمالی ابی در کار سقف ازرنگ 100% پلاستیکی به شکل سه قلمه کیفیت عالی با همه امور امور ایجابی آن	متر مربع	450	200	90000	
15	هنگاف کاری سنگ کاری با مخلوط مصاله 1:4 با همه امور ایجابی آن	متر مربع	40	50	2000	
16	تهیه و نصب دروازه فلزی ,رنگمالی روغنی به شکل سه قلمه مواد ضد زنگ و آهن جلیو ان کیفیت عالی مطابق اسکیچ داده شده با همه امور ایجابی آن	متر مربع	2	3000	6000	
17	پرانه خاک معه تپک کاری در کار فرش با همه امور ایجابی آن	متر مکعب	200	50	10000	
18	جمله کر بلی در کار پیاده رو تعمیر معه تپک کاری با همه امور ایجابی آن	مترمکعب	12	600	7200	
19	کانکریت بدون سیخ در کار پیاده رو تعمیر با مصاله مارک 200 معه قالب بندی با همه امور ایجابی آن	مترمکعب	9	5000	45000	
20	تهیه و نصب اینده گام معه اماده سازی سطح بام ذریعه مصاله سمنتی کیفیت عالی با همه امور ایجابی آن	مترمکعب	470	200	94000	
	قیمت مجموعی به افغانی				2049400	

قرار اشرح فوق جدول براورد اول امور اعمار قوطن به شکل تپیک مربوط ریاست خدمات مالداری طی (1) ورقه و (20) شماره ترتیب وجهت اجراآت بعدی تقدیم است قابل ذکر است که براورد اول صرف پیشبینی کاربوده و سند مجرای در ختم کار محاسبه میشود.

نماینده ریاست خدمات مالداری کو براورد

نماینده ریاست زیربناهای زراعتی

ملاحظه شد ریاست زیربناهای زراعتی

نماینده ریاست خدمات مالداری

انجینر براورد

وزارت زراعت آبیاری و مالداری

Ministry of Agriculture, Irrigation and Live Stock

نقشه تعمیرقوطن (تپیک) در ولایت کندز ، فاریاب ، جوزجان و هرات

فرمایش دهنده ریاست مالداری وصحت حیوانی

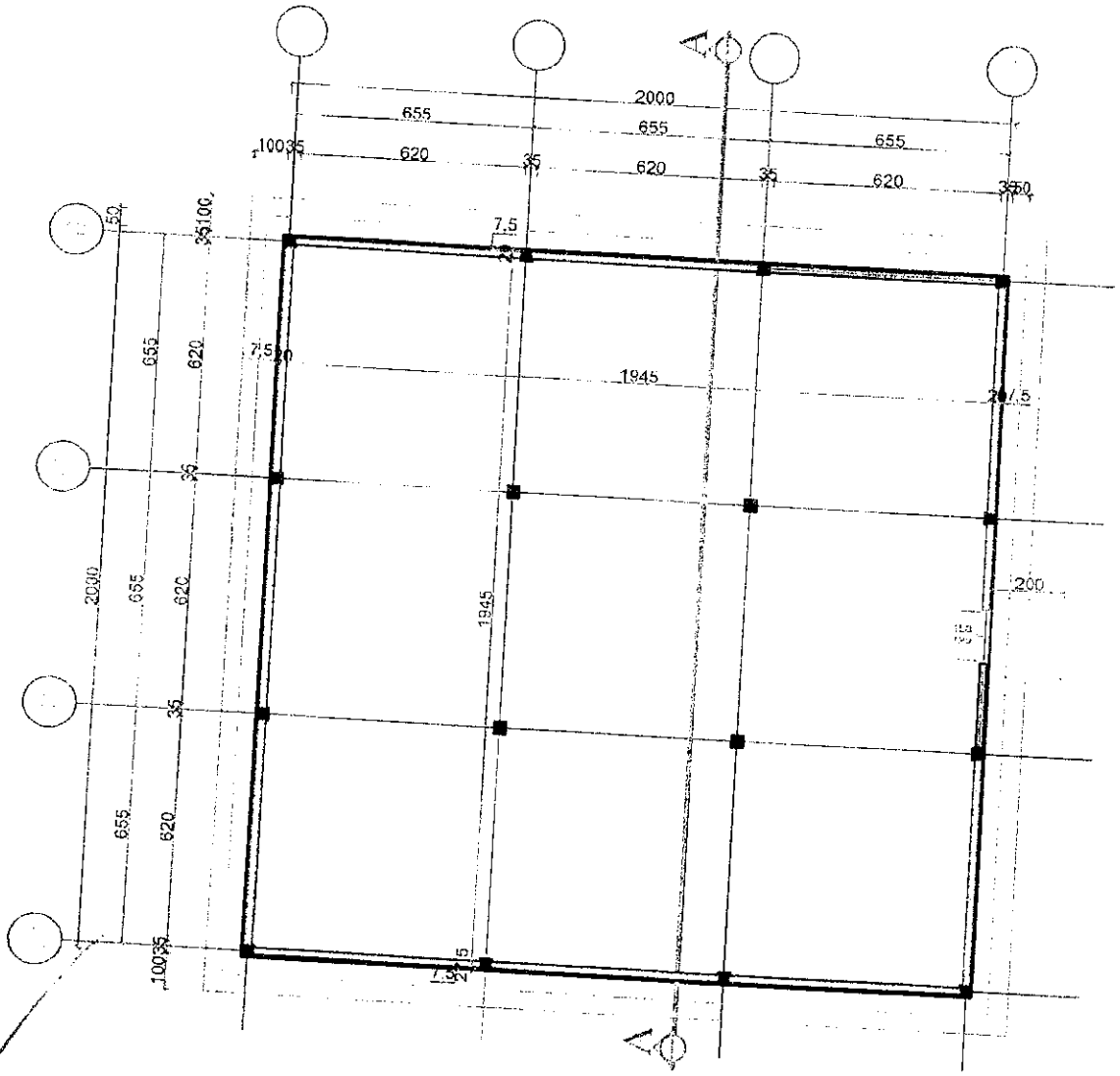
2000
655
655
655
620
620
620
35
35
35
100
35
50
3100
7.5
7.5
1945
20
15
200
1945
2000
655
620
655
620
655
620
35
35
35
100
35
7.5
7.5
A
A

A-17

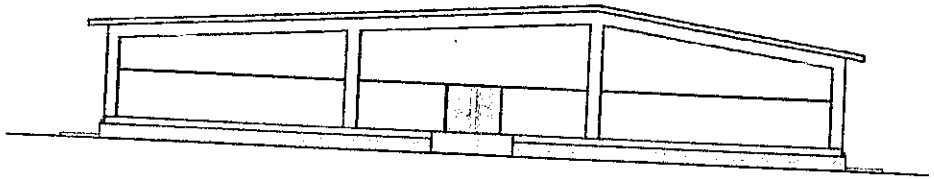

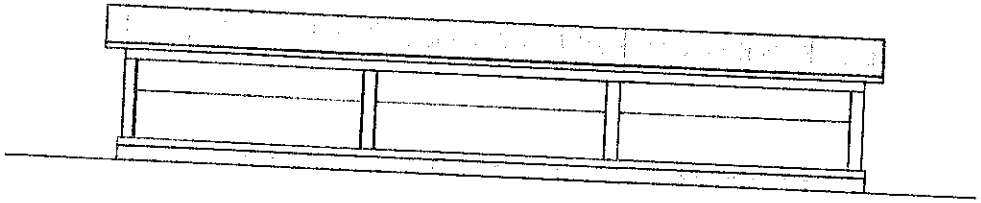

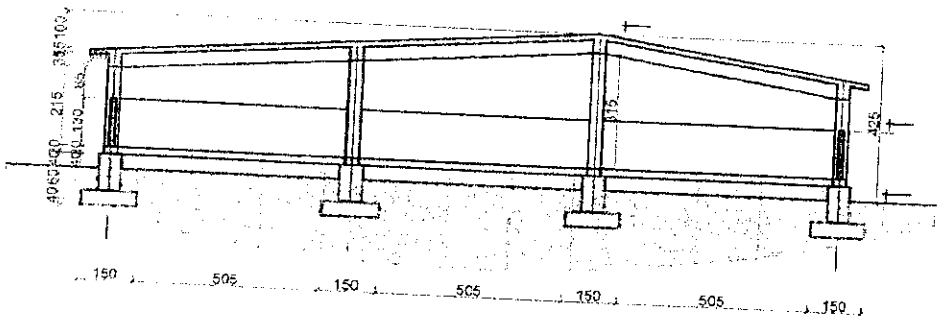

A-27

1397/9/24

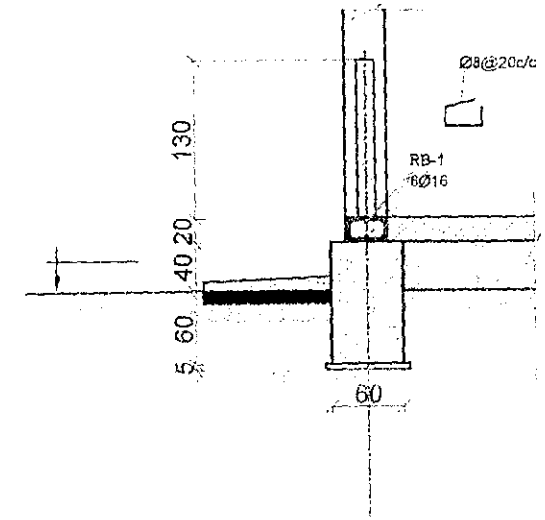

دروازة الجوب خارجية اولى

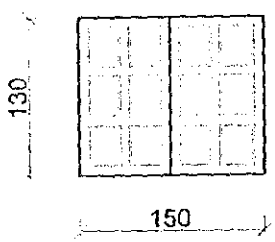

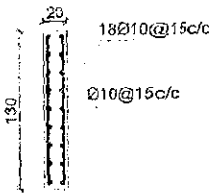

ديتايل 2

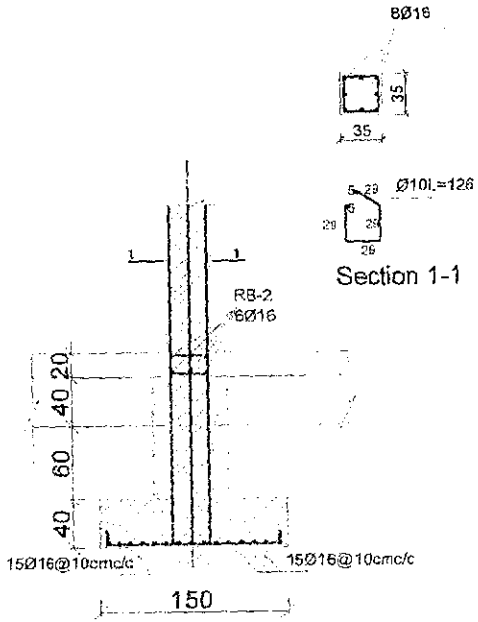

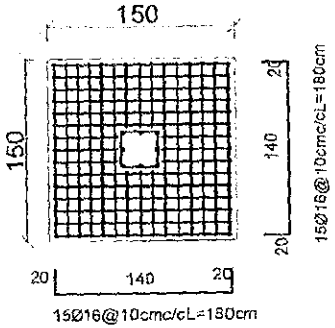

Faundation 2

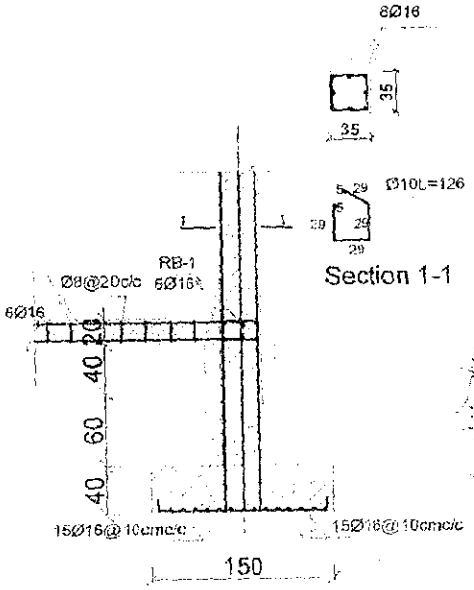

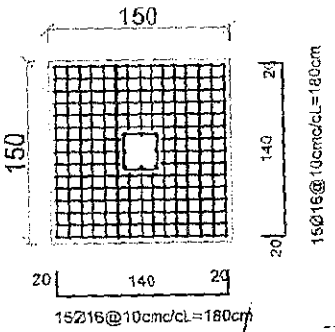

Faundation 1

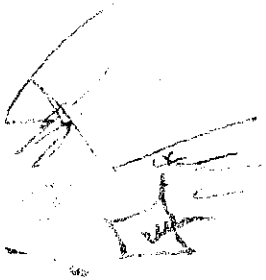

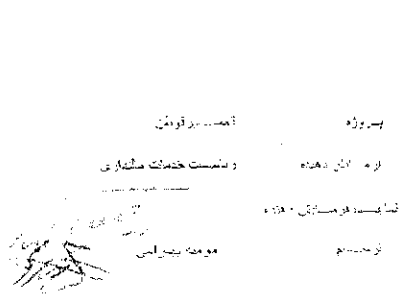

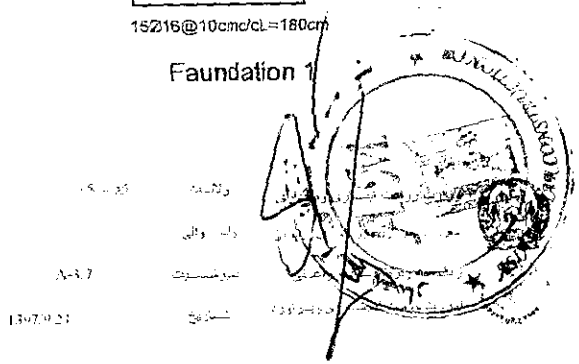

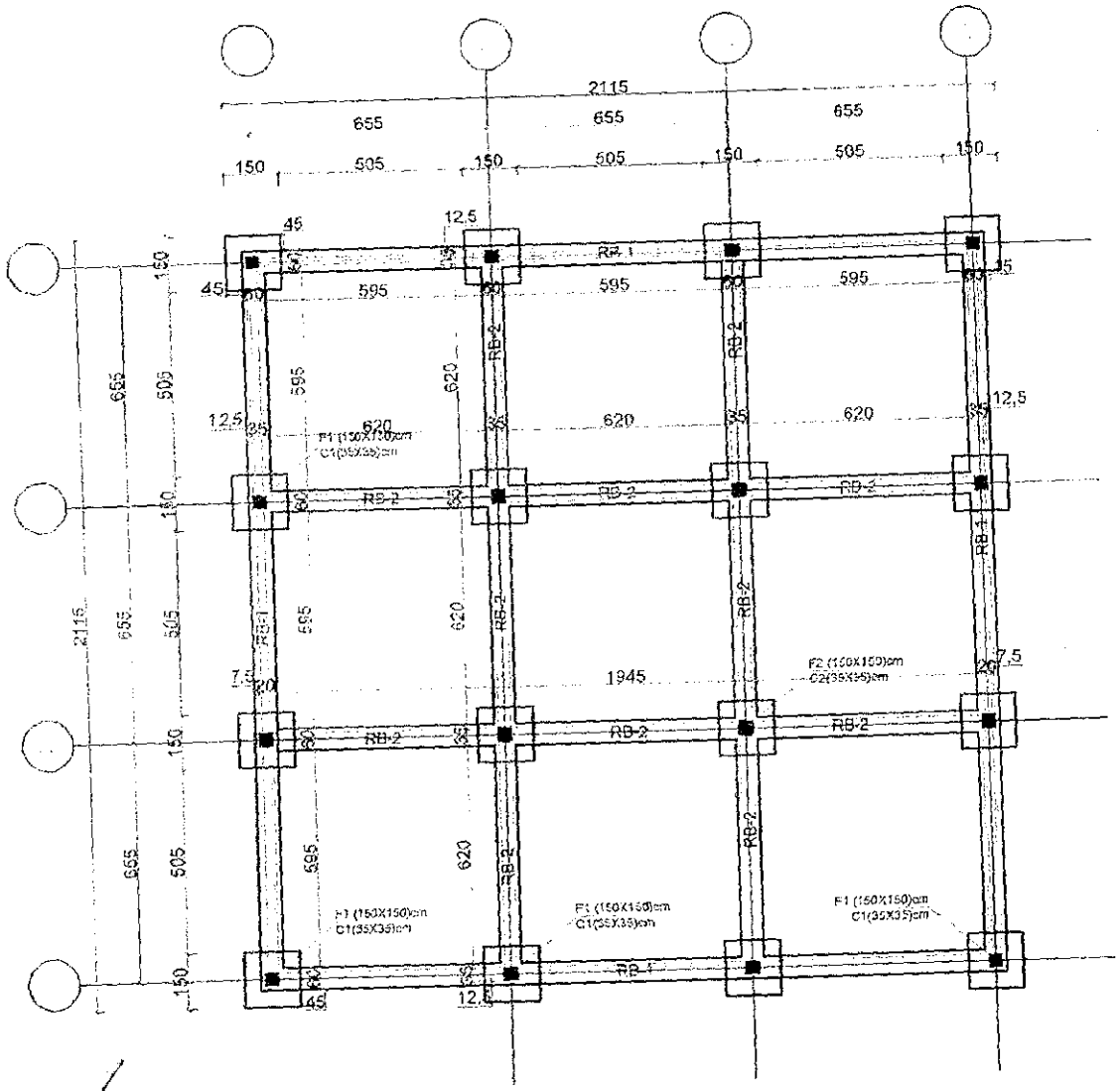
2115
655
655
655
150
505
150
505
150
505
150
45
12.5
RB-1
595
595
595
45
620
620
620
12.5
RB-2
RB-2
RB-2
RB-1
1945
7.5
F2 (150X150)cm
C2(35X35)cm
F3 (150X150)cm
C1(35X35)cm
F1 (150X150)cm
C1(35X35)cm
F1 (150X150)cm
C1(35X35)cm

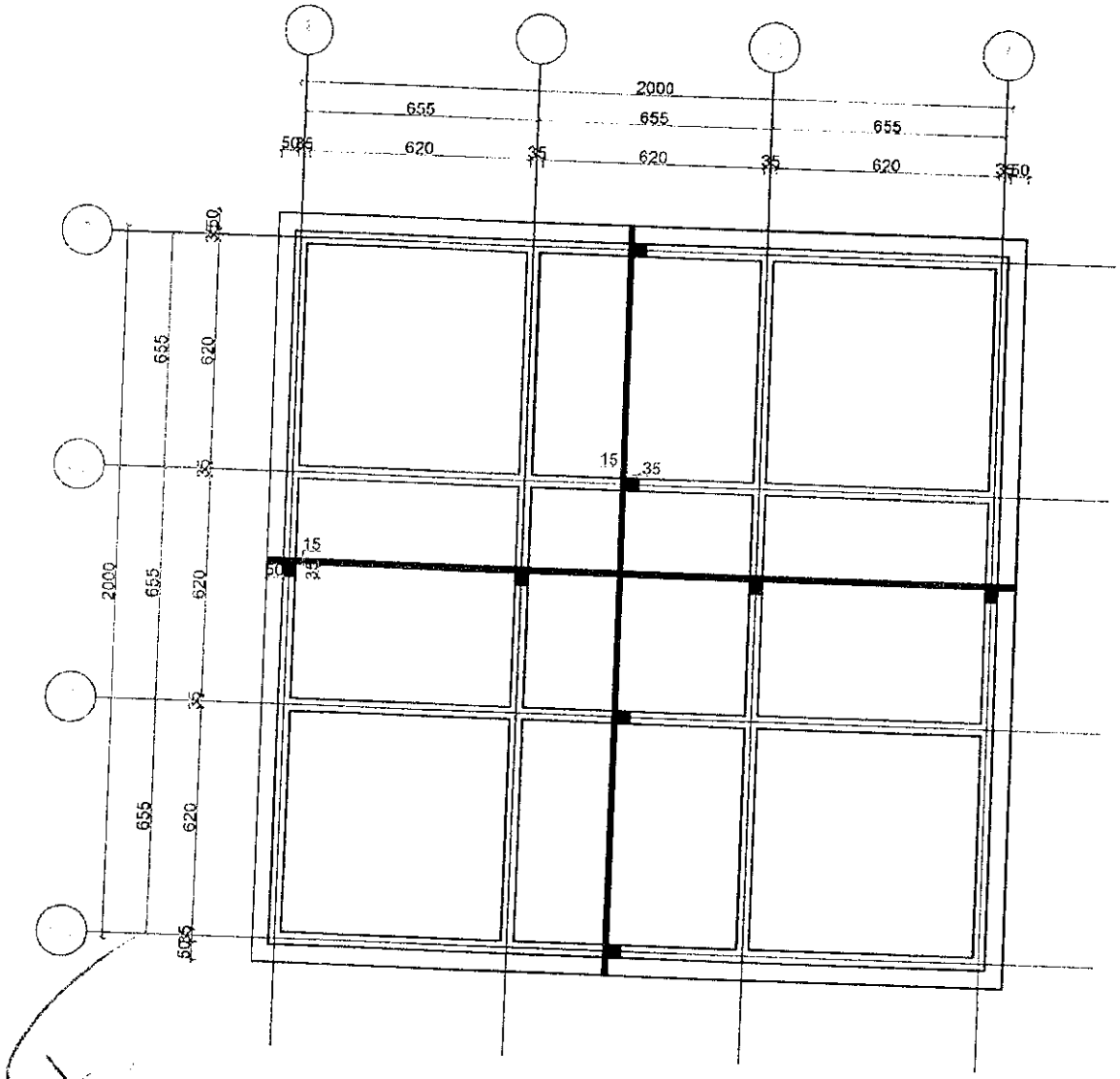
2000
655
655
655
620
620
620
35
35
35
50
35
50
655
620
35
15
35
15
35
50
2000
655
620
35
655
620
35
50
35
50

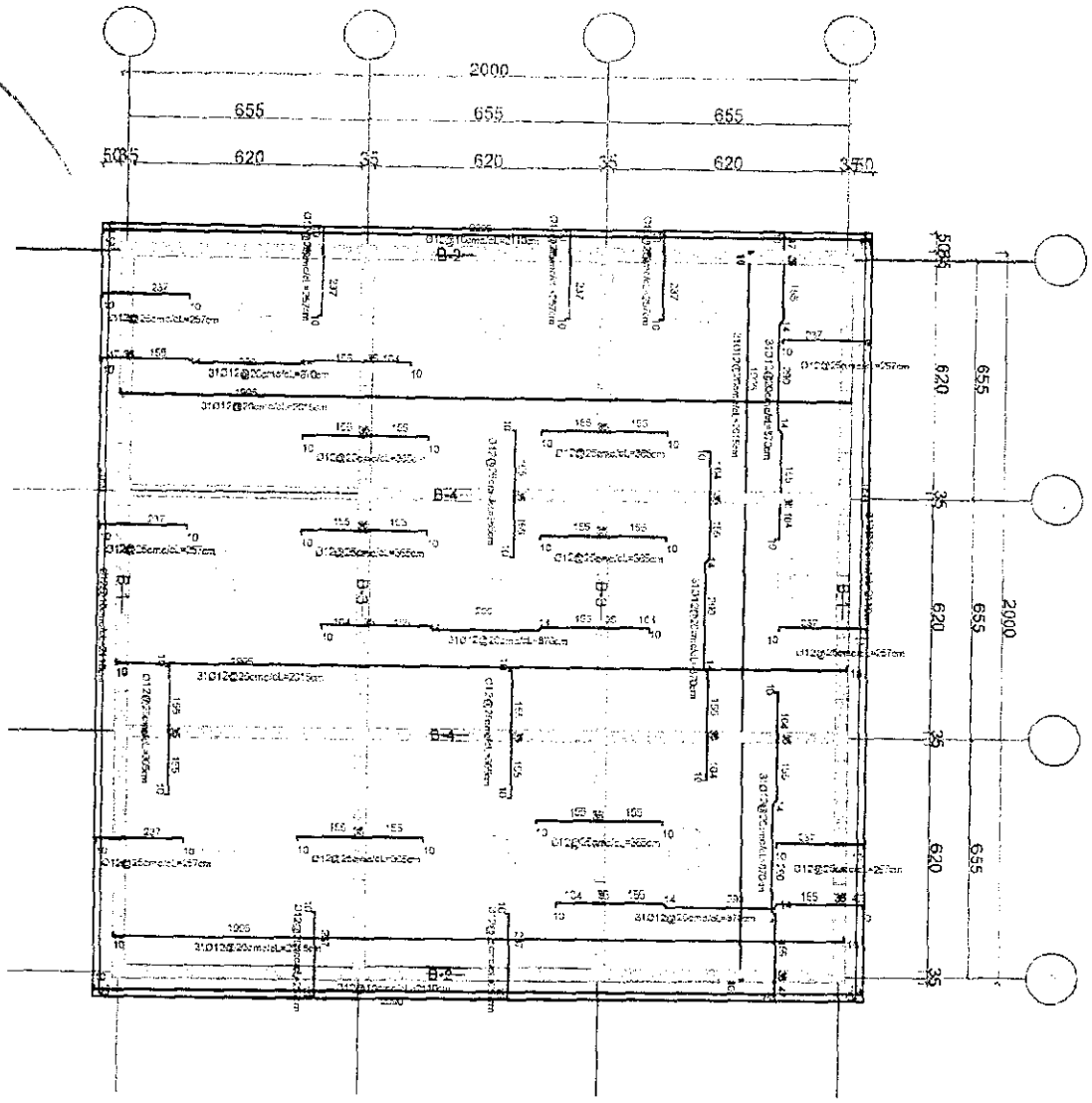
2000
655
655
655
620
620
620
B-2
B-4
B-1
B-3
B-4
B-2

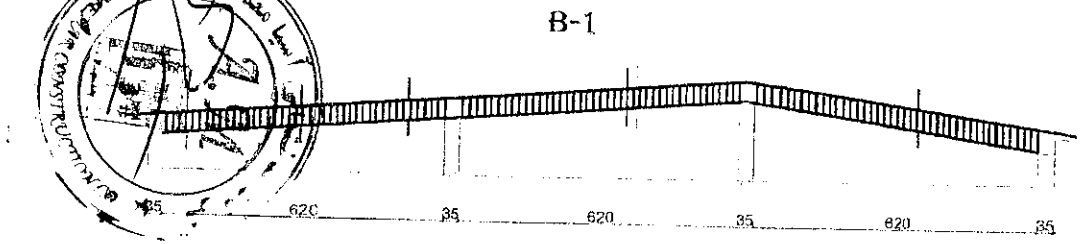
B-1
35
620
35
620
35
620
35

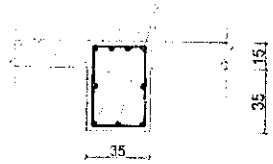
15
35
35

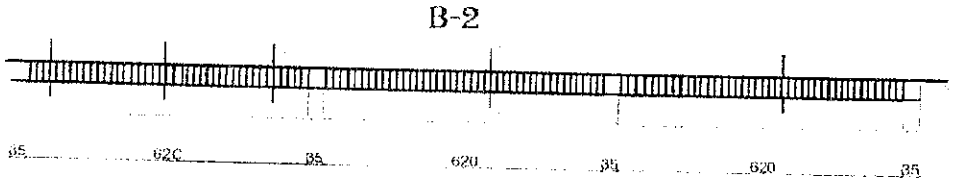
B-2
35
620
35
620
35
620
35

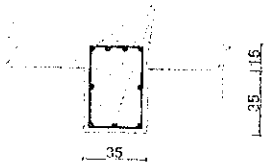
15
35
35

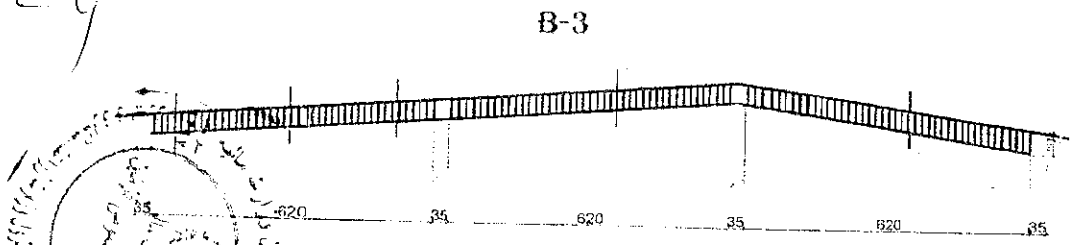
B-3
35
620
35
620
35
620
35

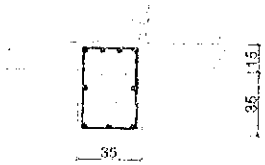
15
35
35

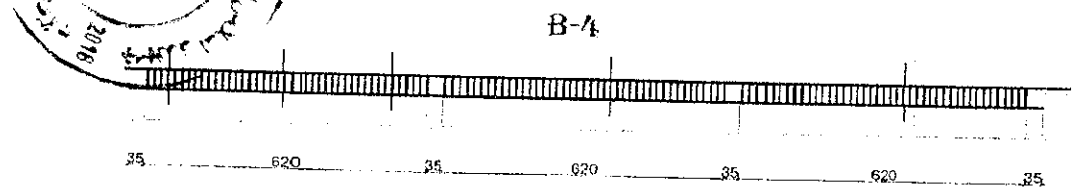
B-4
35
620
35
620
35
620
35

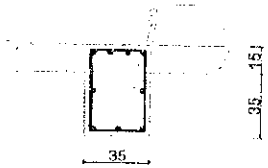
15
35
35

دافغانستان اسلامی جمهوریت
جمهوری اسلامی افغانستان

دکرنی ،اوبولګولو او مالداری وزارت
وزارت زراعت ، آبیاری و مالداری

شرکت ساختانی آسیا معمار

پلانکاری پروژه اعمار یک باب قوطن برای نگهداری حیوانات در موقع زایمان واقع دشت شور جرافغانیه مرکز شهر شبرغان ولایت جوزجان

شماره	تفصیل امور	واحد	سنبله ۹۸	میزان ۹۸	عقرب ۹۸	قوس ۹۸	جدی ۹۸	دلو ۹۸	حوت ۹۸	حمل ۹۹	ثور ۹۹	ملاحضات
۱	کندنکاری تهداب در زمین تحت اعمار به شمول تپک کاری تهداب ها و انتقال آن	متر مکعب										
۲	لیولر کاری ساحه از قبیل کندنکاری و پر کاری کمپکشن با همه امور	مجموعه										
۳	کانکریت سیخدار در کار پیل پایه ها با مصاله مارک ۲۵۰ مع قالبندی با همه امور ایجابی	متر مکعب										
۴	کانکریت سیخ دار در کار بالای سنگ کاری با مصالح ۲۵۰مع قالب بندی با تمام امور ایجابی	متر مکعب										
۵	کانکریت بدون سیخ در کار شفته با مصالح مارک ۱۵۰	متر مکعب										
۶	کانکریت سیخ دار در کار پایه ها با مصالح مارک ۲۵۰	متر مکعب										
۷	کانکریت سیخ دار در کار رینگ و بیم های بالایی سر تاق دروازه با مارک ۲۵۰ مطابق نقشه	متر مکعب										
۸	کانکریت سیخ دار در کار سلپ ها با مصالح ۲۵۰ مع قالبندی مطابق نقشه	متر مکعب										
۹	سنگ کاری از سنگ پارچه کوهی با مارک مصالح ۲۵۰ با همه امورات ایجابی	متر مکعب										
۱۰	کانکریت سیخ دار در کار دیوار ها مطابق نقشه با همه امورات ایجابی	متر مکعب										
۱۱	پلستر کاری در کار دیوار های داخلی و خارجی به ضخامت ۲/۵ سانتی متر با مصالح مخلوط ۱:۴ با همه امورات ایجابی	متر مربع										
۱۲	رنگ مالی آبی در کار دیوار داخلی و خارجی از رنگ پلاستیک ۱۰۰٪ به شکل ۳ قلمه کیفیت عالی با همه امورات ایجابی	متر مربع										
۱۳	پلستر کاری درکار سقف به ضخامت ۲/۵ سانتی متر با مخلوط مصاله ۱:۴ با همه امورات ایجابی	متر مربع						وقفه به علت سردی هوا				
۱۴	رنگ مالی آبی در کار سقف از رنگ ۱۰۰٪ پلاستک به شکل سه قلمه با تمام امورات ایجابی	متر مربع										
۱۵	هنگاف کاری سنگ کاری با مخلوط مصالح ۱:۴ با تمام امورات ایجابی	متر مربع										
۱۶	تهیه و نصب دروازه فلزی رنگ مالی روغنی به شکل سه قلمه مواد ضد زنگ و آهن جامه آن با کیفیت مطابق اسکیچ داده شده با همه امورات ایجابی	متر مربع										
۱۷	پرانه خاک مع تپک کاری در کارفرش با همه امورات ایجابی	متر مکعب										
۱۸	جغل دریابی در کار پیاده رو تعمیر مع تپک کاری با همه امورات ایجابی	متر مکعب										
۱۹	کانکریت بدون سیخ در کار پیاده رو تعمیر با مصالح مارک ۲۰ مع قالب بندی با تمام امورات ایجابی	متر مکعب										
۲۰	تهیه و نصب ایزوگام مع آماده سازی سطح مع پرایمر مصالح سمنتی کیفیت عالی با همه امورات ایجابی	متر مکعب										

پلان کاری هذا ترتیب و صحت است

دولت جمهوری اسلامی افغانستان

وزارت زراعت ، ابیاری و مالداری

ریاست تهیه و تدارکات

قرارداد

پروژه اعمار یک باب قوطن برای نگهداری حیوانات درموقع زایمان واقع قریه عطاخان خواجه ولسوالی پشتون کوت ولایت فاریاب

میان

وزارت زراعت, آبیاری ومالداری

و

شرکت ساختمانی و مهندسی صباح درخشان

نمبر تشخیصیه: MAIL/PD/NCB/W /232-1/98

بودجه : کود انکشافی AFG-390767

تاریخ: 1398/6/6

فورمه موافقتنامه قرارداد

این موافقتنامه در ماه **اسد** سال 1398 میان وزارت زراعت،آبیاری ومالداری و **شرکت ساختمانی و مهندسی صباح درخشان** دارنده جواز نمبر (D-25888)، نمبر تشخصیه (1041831015) ایمیل آدرس sabadurakhshancompany@gmail.com، شماره تماس 0799021771 واقع خانه 126، سرک 2، کارته نو، مرکز کابل، کابل عقد گردیده است.

اداره آفر داوطلب برنده را جهت اجرا، تکمیل و رفع هرگونه نواقص ناشی از اجراآت در قرارداد پروژه اعمار یک باب قوطن در موقع زایمان واقع قریه عطا خان خواجه ولسوالی پشتون کوت ولایت فاریاب که در پروژه انکشافی مربوط وزارت زراعت، آبیاری ومالداری دارای کود نمبر AFG-390767 به قیمت مجموعی 2,576,400.00- افغانی (دومیلیون و پنج صد و هفتاد شش هزار و چهار صد افغانی)پذیرفته و قراردادی قرارداد متذکره را اجرا می نماید.

این موافقتنامه موارد ذیل را در بر می گیرد:

1. کلمات و اصطلاحات شامل این موافقتنامه عین معنی را افاده می نمایند که بترتیب در شرایط قرارداد به آن نسبت داده شوند، آنها تشکیل دهنده و بخشی از این موافقتنامه تلقی میگردند.
2. قراردادی در مقابل پرداخت اداره تعهد می نماید که قرارداد امور ساختمان را اجرا، تکمیل و هرگونه نواقص را مطابق شرایط این قرارداد رفع می نماید.
3. اداره نیز تعهد می نماید که قیمت قرارداد یا دیگر مبلغ قابل پرداخت تحت شرایط این قرارداد را در مقابل اجرا، تکمیل و رفع نواقص امور ساختمان در زمان و شیوه مشخص شده در این قرارداد پرداخت نماید.
4. طرف های شاهد که سبب تشکیل این موافقتنامه گردیده اند:

فرمایش دهنده: (وزارت زراعت، آبیاری و مالداری)

عبدالهادی "رفیعی"

معین مالی واداری وزارت زراعت،آبیاری ومالداری

.....

(محل امضأ و مهر)

فرمایش گیرنده: (شرکت ساختمانی ومهندسی صباح درخشان)

اسم: محمد رحیم

موقف: رئیس

.....

(محل امضأ ومهر)

شرکت ساختمانی و مهندسی صباح درخشان
Sabah Durkhshan Construction & Architecture Co. Ltd
SDCAC

1398/6/16

شرایط خاص قرارداد	
مواد شرایط عمومی قرارداد	**تعدیلات و ضمایم مواد شرایط عمومی قرارداد**
الف: مسایل عمومی	
جز 12 بند 1 ماده 1 شرایط عمومی قرارداد	میعاد رفع نواقص بعد از تاریخ تکمیل مدت یکسال میباشد.
جز 14 بند 1 ماده 1 شرایط عمومی قرارداد	اداره *وزارت زراعت ،آبیاری ومالداری میباشد.*
جز 17 بند 1 ماده 1 شرایط عمومی قرارداد	تاریخ تخمینی تکمیل برای تمام کار امور ساختمانی9 *ماه تقویمی* می باشد.
جز 20 بند 1 ماده 1 شرایط عمومی قرارداد	مدیر پروژه: *یکتن از انجنیران وزارت زراعت، آبیاری ومالداری*میباشد.
جز 22 بند ا ماده 1 شرایط عمومی قرارداد	ساحه کار امور ساختمانی واقع واقع قریه عطا خان خواجه ولسوالی پشتون کوت ولایت فاریاب میباشد.
جز 25 بند 1 ماده 1 شرایط عمومی قرارداد	تاریخ آغاز کار امور ساختمانی: بعد *از تاریخ صدور مکتوب آغاز کار* می باشد.
جز 29 بند 1 ماده 1 شرایط عمومی قرارداد	امورساختمانی شامل واقع قریه عطا خان خواجه ولسوالی پشتون کوت ولایت فاریاب میباشد.
بند 2 ماده 2 شرایط عمومی قرارداد	تکمیل قسمت وار *قابل تطبیق نیست.*

جز 9 بند 3 ماده 2 شرایط عمومی قرارداد	اسناد ذیل *تشکیل دهنده قرارداد و شامل* قرارداد می باشند. 1- موافقتنامه؛ 2- نامه قبولی آفر؛ 3- آفر قراردادی؛ 4- شرایط خاص قرارداد؛ 5- شرایط عمومی قرارداد؛ 6- مشخصات تخنیکی؛ 7- نقشه ها؛ *8*- بل احجام کاری؛
بند 1 ماده 3 شرایط عمومی قرارداد	زبان قرارداد یکی *از زبان های رسمی کشور* میباشد. زبان قرارداد همان زبان آفر میباشد.
	قانون نافذ بر این قرارداد *قوانین جمهوری اسلامی افغانستان* می باشد.
بند 1 ماده 8 شرایط عمومی قرارداد	جدول فعالیت های قراردادی دیگر *قابل تطبیق نمیباشد.*
بند 1 ماده 9 شرایط عمومی قرارداد	کارمندان کلیدی یک مدیر قرارداد یعنی انجینر با 5 سال تجربه در اجرای قراردادهای امورساختمانی که دارای ماهیت و حجم معادل و مشابه، به شمول اینکه به حیث مدیرپروژه برای مدت حد اقل سه سال تجربه داشته باشد.
بند 1 ماده 13 شرایط عمومی قرارداد	:مبلغ حد اقل بیمه و مبالغ قابل حذف طور ذیل میباشد: (تهیه بیمه از وجایب ومکلفیت داوطلبان میباشد وشامل موارد ذیل می باشد). برای امور ساختمانی، تآسیسات، و مواد ( )افغانی برای زیان یا خساره به تجهیزات قیمت تعویضی آن (تجهیزات مربوطه)پرداخته میشود. برای زیان یا خساره به ملکیت مرتبط به قرارداد اما به استثنای امور ساختمانی، تآسیسات، مواد خام، و تجهیزات (افغانی مرگ یا خساره به کارمندان: کارمندان قراردادی ( )افغانی در هر رویداد افراد دیگر (0) افغانی بیمه مطابق ماده 13 شرایط عمومی قرارداد قابل تطبیق است

شرکت ساختمانی و معماری سباح درخشان افغان
Sabah Drakhshan Construction & Architecture Co. Ltd.
SDCAC

بند 1 ماده 14 شرایط عمومی قرارداد	(1) گزارشات بررسی ساحه نظر بر تقاضا داوطبان ارایه خواهد گردید.
بند 1 ماده 15 شرایط عمومی قرارداد	**مدیر پروژه به پرسش ها توضیحات ارائه می نماید**
بند 1 بند 21 شرایط عمومی قرارداد	تاریخ تسلیمی ساحه بعد از اخذ مکتوب آغاز کار توسط ریاست اداری می *باشد*.
ماده 62 شرایط عمومی قرارداد	نهادیکه از روش حکمیت آن استفاده میگردد *(مرکز حل و فصل منازعات تجارتی افغانستان) میباشد.* محل حکمیت جمهوری اسلامی افغانستان می باشد. *در صورتیکه قراردادی خارجی باشد، حکمیت باید در محل بیطرف (نه در افغانستان و نه در کشور قراردادی) صورت میگیرد.*
ب. کنترول زمان	
بند 1 ماده 25 شرایط عمومی قرارداد	قراردادی پلان کاری امورساختمانی را در جریان *10* روزاز تاریخ دریافت نامه قبولی آفر جهت تأئید، ارائه مینماید.
بند 3 ماده 25 شرایط عمومی قرارداد	میعاد میان تجدید برنامه کاری امور ساختمان*30* سی روز میباشد.
	در صورت که برنامه کاری امور ساختمان ناوقت ارائه گردد، پرداخت *50,000* الی ارائه پلان کاری تجدید شده معطل قرار می گیرد.
ج. کنترول کیفیت	

1187

Salish Drakhshan Construction & Architecture Co. Ltd.
SDCAC

بند 1 ماده 33 شرایط عمومی قرارداد	میعاد رفع نواقص *(یک سال)* میباشد.
بند 1 ماده 41 شرایط عمومی قرارداد	1. پرداخت بعد از تکمیل کار نظر به فیصدی بعد از ارائه گزارش از جانب فرمایش گیرنده و تصدیق نماینده وزارت زراعت، آبیاری ومالداری پرداخته میشود. 2. پول فرمایش گیرنده در چهار قسط پرداخته میشود که در قسط اول 25 فیصد بعد از 25 فیصد تکمیل کار، در قسط دوم 25 فیصد بعد از 50 فیصد تکمیل کار، در قسط سوم 25 فیصد بعد از 75 فیصد تکمیل کار، ودر قسط چهارم 25 فیصد بعد از 100 فیصد تکمیل کار پرداخته میشود. پرداخت های بعدی در جریان کار قرار فوق در مقابل گزارشات پیشرفت کار انجام شده بعد از تصدیق مراقبت کننده از جانب فرمایش دهنده صورت میگیرد.
د. کنترول مصرف	
بند 1 ماده 45 شرایط عمومی قرارداد	قرارداد مطابق ماده 47 ***شرایط عمومی قرارداد*** قابل تعدیل *نیست"* و معلومات ذیل در مورد ضرایب *"قابل تطبیق نیست"* ضرایب تعدیل قیم قرارذیل میباشند: برای واحد پول *افغانی:* ضریب A: فیصدی عنصر غیر قابل تعدیل *{رقم به ارقام و حروف درج گردد} میباشد.* ضریب B: فیصدی عنصر قابل تعدیل *{رقم به ارقام و حروف درج گردد} میباشد.* به واحد پول { واحد پولی درج گردد}: ضریب A: فیصدی عنصر غیر قابل تعدیل *{رقم به ارقام و حروف درج گردد} میباشد.* ضریب B: فیصدی عنصر قابل تعدیل *{رقم به ارقام و حروف درج گردد} میباشد.* شاخص 1 به واحد پول افغانی *{شاخص درج گردد}* می باشد. شاخص 1 به واحد پولی بین المللی مشخص شده *{شاخص درج گردد}* می باشد. *{این شاخص ها توسط قراردادی پیشنهاد و از جانب اداره تائید میگردد}* *شاخص 1 / اسعار به استثنای واحد پول افغانی اسعار مشخص شده بین المللی {شاخص درج گردد} میباشد.* *{این شاخص ها توسط قراردادی پیشنهاد و از جانب اداره تائید میگردد}*

بند 2 ماده 46 شرایط عمومی قرارداد	فیصدی تناسب پرداخت های تامینات *10٪ ده فیصد* میباشد. تامینات، بعد از تکمیل کامل قرارداد از جانب قراردادی یا ختم میعاد گرنتی، ورانتی و رفع نواقص و صدور تصدیق نامه ختم قرارداد از جانب اداره به قراردادی مسترد می گردد
بند 1 ماده 47 شرایط عمومی قرارداد	اندازه جریمه تاخیر (0.05) فیصد قیمت مجموعی قرارداد در مقابل هر روز تاخیر می باشد. حد اکثر رقم پولی جریمه تاخیر یا غیابت الی (10) فیصد قیمت مجموعی قرارداد می باشد، در صورتیکه مقدار جریمه تاخیر وضع شده بالغ بر 10 فیصد قیمت مجموعی قرارداد گردد، قرارداد مطابق ماده 57 شرایط عمومی قرارداد فسخ میگردد،درصورت توافق به تکمیل امور ساختمانی بشکل قسمت وار جریمه تاخیر برای هر قسمت قابل وضع می باشد.
بند 1 ماده 48 شرایط عمومی قرارداد	انعام برای انجام تمام امور ساختمان : *نظر به لزوم دید فرمایش دهنده.*
بند 1 ماده 49 شرایط عمومی قرارداد	پیش پرداخت صفر فیصد و پیش از صفر پرداخت میگردد. لازم نیست
بند 1 ماده 50 شرایط عمومی قرارداد	مبلغ تضمین اجرا *(پنج(5) فیصد مجموع قرارداد* میباشد. تضمین اجرا به شکل ضمانت بانکی غیرمشروط.
هـ ختم قرارداد	
بند 1 ماده 56 شرایط عمومی قرارداد	ارائه نقشه ها و یا رهنمود های عملیاتی و مراقبت به تاریخ **30 روز بعد از اصدار سند تصدیق تکمیل کار می باشد.**
بند 2 ماده 56 شرایط عمومی قرارداد	درصورت عدم ارائه نقشه ها و یا رهنمود های عملیاتی و مراقبت به تاریخ مشخص شده بند 1 ماده 58 ***شرایط عمومی قرارداد***. مبلغ **50000 از پرداخت اخیر قراردادی کسر می نماید.**
جز 6 بند 2 ماده 57 شرایط عمومی قرارداد	**حداکثر تاخیر 100 روز میباشد.** **تعداد روز ها باید در مطابقت به بند 1 ماده 49 جریمه تاخیر شرایط خاص قرارداد می باشد.**

بند 1 ماده 59 شرایط عمومی قرارداد	فیصدی قابل تطبیق به ارزش کار امور ساختمان تکمیل ناشده که بیانگر مصارف اضافی به اداره جهت تکمیل کار امور ساختمانی **مطابق بند 2 حکم 109طرزالعمل تدارکات: اداره تدارکاتی، کارباقیمانده را طی مراحل پروسه جدید در میعاد اعتبارقرارداد اولی فراهم و تفاوت قیمت آنرا از قراردادی اولی به عنوان جبران خساره حصول می نماید.**

قسمت چهارم: شرایط عمومی قرارداد

{شرایط عمومی قرارداد. شرایط خاص قرارداد و سایر اسناد لست شده ذیل یک سند مکمل بوده و بیانگر حقوق و مکلفیت های طرفین قرارداد می باشد.

این شرایط عمومی در قرارداد های فی واحد (admeasurements) استفاده گردیده و با ورود تعغیرات مندرج پا ورقی ها در قرارداد های با باالمقطع نیز استفاده میگردد.

الف: عمومیات	
ماده 1- تعریفات	1- اصطلاحات تعریف شده به صورت درشت تحریر گردیده اند: 1- **بل احجام کار: احجام کار قیمت گذاری شده** که شامل آفر می باشند. 2- **حوادث قابل جبران:** حوادث که در ماده 44 شرایط عمومی قرارداد تعریف گردیده اند. 3- **تاریخ تکمیل:** تاریخ تکمیل امور ساختمانی تصدیق شده توسط مدیر پروژه در مطابقت به بند 1 ماده 55 شرایط عمومی قرارداد. 4- **قرارداد:** موافقتنامه کتبی میان اداره و قراردادی جهت اجرا، تکمیل و حفظ و مراقبت امور ساختمان است. قرارداد شامل اسناد مندرج بند 2 ماده 3 ***شرایط عمومی قرارداد*** می باشد. 5- **قراردادی:** شخص یا شرکتی که آفر وی برای انجام امور ساختمانی توسط اداره قبول گردیده باشد. 6- **آفر قراردادی:** آفر مکمل که توسط داوطلب برنده به اداره تسلیم گردیده است. 7- **قیمت قرارداد:** قیمت مندرج نامه قبولی آفر بشمول تعدیلات بعدی وارده مطابق قرارداد می باشد. 8- **روز:** روز تقویمی می باشند. 9- **مزد کار:** کار که در مقابل آن به قراردادی به اساس کار، مواد خام، تاسیسات به اضافه فیصدی موافقه شده مصارف غیر مستقیم و مفاد پرداخت میگردد. 10- **نواقص:** قسمت از کار که مطابق شرایط قرارداد تکمیل نشده باشد.

11-**سند تصدیق رفع نواقص**: تصدیقنامه است که بعد ازاصلاح نواقص توسط مدیر پروژه به قراردادی صادر میگردد.

12-**میعاد رفع نواقص**: میعاد قابل محاسبه از تاریخ تکمیل قرارداد که در بند 1 ماده 35 ***شرایط خاص قرارداد*** از آن تذکر رفته است.

13-**نقشه ها**: در برگیرنده محاسبات و معلومات ارائه شده و تأئید شده توسط مدیر پروژه بمنظور اجرای قرارداد می باشد.

14-**اداره**: طرف قرارداد مشخص شده در ***شرایط خاص قرارداد*** می باشد.

15-**تجهیزات**: ماشین آلات و وسایط نقلیه که جهت اجرای امور ساختمانی، بصورت موقت در ساحه کار فراهم میگردند.

16-**قیمت ابتدایی قرارداد**: قیمت قرارداد که در نامه قبولی آفر درج می باشد.

17-**تاریخ تخمینی تکمیل**: تاریخ تخمینی که قراردادی امور ساختمان را تکمیل می نماید. تاریخ تخمینی تکمیل مندرج ***شرایط خاص قرارداد*** می باشد. این تاریخ صرف با صدور دستور تمدید میعاد یا تسریع توسط مدیر پروژه تغییر نموده می تواند.

18-**مواد خام**: تمام مواد بشمول مواد مصرفی که توسط قراردادی جهت اجرای امور ساختمانی، استفاده میگردد.

19-**تأسیسات**: منضمات امور ساختمانی که دارائی عملکرد میخانیکی، برقی، کیمیاوی، یا بیولوژیکی باشد.

20-**مدیر پروژه**: شخص که نام وی در ***شرایط خاص قرارداد*** تذکر رفته یا شخص با صلاحیت که توسط اداره به عوض مدیر پروژه به قراردادی معرفی گردیده باشد و مسؤلیت نظارت و مدیریت قرارداد امور ساختمانی را دارا باشد.

21-**SCC**: به معنی شرایط خاص قرارداد است.

22-**ساحه کار**: ساحه مشخص شده ***شرایط خاص قرارداد*** می باشد.

23-**گزارش بررسی ساحه**: شامل شرطنامه بوده گزارش واقع بینانه و مشرح در مورد وضیعت سطح و سطح فرعی ساحه می باشد.

24-**مشخصات**: مشخصات امور ساختمانی شامل در قرارداد و تغییرات و اضافات وارده یا تائید شده توسط مدیر پروژه می باشد.

25-**تاریخ آغاز کار**: تاریخ آغاز امور ساختمان مندرج **شرایط خاص قرارداد**، تاریخ که قراردادی کار امور ساختمان را آغاز می نماید این تاریخ لزوماً مصادف به تاریخ تسلیمی ساحه نمی باشد.

26-**قراردادی فرعی**: شخص یا شرکت که با قراردادی جهت اجرای بخش از امور ساختمانی قرارداد داشته که در برگیرنده امور ساختمانی در ساحه نیز می باشد.

	27-**ساختمان های مؤقت**: ساختمان دیزاین شده، ساخته شده، نصب شده و یا دور شده توسط قراردادی که برای اجرای امور ساختمانی و یا نصب آن ضروری می باشد. 28-**تعدیل**: امر مدیر پروژه مبنی بر تغییر در امور ساختمانی می باشد. 29- **امور ساختمانی**: شامل اعمار، اعمار مجدد، تخریب، ترمیم یا نو سازی یک عمارت، آماده ساختن ساحه، حفریات، نصب، مونتاژ، امور تزئیناتی و نیز خدمات ضمنی آن (برمه کاری، نقشه برداری، تصویر برداری، تحقیقات زلزله و خدمات مشابه و امثال آن) است که مطابق مندرج قرارداد، انجام می گردد، مشروط بر اینکه ارزش خدمات ضمنی از قیمت خود عمارت بیشتر نگردد.
ماده 2- تفسیر	2.1 بمنظور تفسیر ***شرایط عمومی قرارداد***، مفرد به عوض جمع و جمع به عوض مفرد بکار برده می شود. همچنان مؤنث معنی مذکر یا خنثی و یا باالعکس آن را افاده می نماید. عناوین فاقد اهمیت می باشند. کلمات معانی عادی دارا می باشند، مگر اینکه بصورت مشخص تعریف گردیده باشند. مدیر پروژه به پرسش ها در مورد ***شرایط عمومی قرارداد***، وضاحت ارائه می نماید.
	2.2 در صورت تذکر تکمیل کار امور ساختمان بشکل قسمت وار در ***شرایط خاص قرارداد***، اشارات در شرایط عمومی قرارداد به امور ساختمانی، تاریخ تکمیل و تاریخ تخمینی تکمیل به هر قسمت امور ساختمانی (به استثنای اشاره به تاریخ تکمیل و تاریخ تخمینی تکمیل برای تمام کار امور ساختمان) قابل تطبیق می باشد.
	2.3 اسناد تشکیل دهنده قرارداد به ترتیب اولویت ذیل تفسیر میگردند: 1- موافقتنامه؛ 2- نامه قبولی آفر؛ 3- آفر قراردادی؛ 4- شرایط خاص قرارداد؛ 5- شرایط عمومی قرارداد؛ 6- مشخصات تخنیکی؛ 7- نقشه ها؛ 8- بل احجام کاری؛ و 9- سایر اسناد تشکیل دهنده قرارداد که در **شرایط خاص قرارداد** از آن تذکر رفته است.
ماده 3- زبان و قانون قرارداد	3.1 زبان و قانون نافذ بر قرارداد در ***شرایط خاص قرارداد*** بیان گردیده است.
ماده 4- تصامیم مدیر پروژه	4.1 مدیر پروژه به نمایندگی از اداره، تصمیم در مسایل قرارداد میان اداره و قراردادی را اتخاذ می نماید. مگر اینکه طور دیگری در ***شرایط خاص قرارداد*** تذکر رفته باشد.
ماده 5- واگذاری	5.1 مدیر پروژه با صدور ابلاغیه به قراردادی، مسؤلیت ها و مکلفیت های خود را به شخص دیگری، محول یا مسؤلیت ها و مکلفیت های محول شده را فسخ می نماید.

ماده 6- ارتباطات	6.1 هر گونه ارتباط بر قرار شده میان طرفها باید بصورت کتبی بوده و هرگونه ابلاغیه صرف در صورت تسلیمی قابل اجرا می باشد.
ماده 7- عقد قرارداد های فرعی	7.1 قراردادی باید اداره را کتباً در مورد اعطای قراردادهای فرعی تحت این قرارداد، در صورتیکه قبلاً در آفر داوطلب مشخص نگردیده باشد اطلاع دهد. واگذاری بخشی قرارداد به قراردادی فرعی در روشنی ماده سی و ششم قانون تدارکات صورت میگیرد. اعطای قرارداد فرعی مکلفیت ها، وجایب و مسوولیت های اکمال کننده تحت این قرارداد را متاثر نمی سازد.
	7.2 در صورتیکه قرارداد الی 20 فیصد حجم قرارداد را بدون موافقه کتبی اداره و یا بیشتر از 20 فیصد حجم قرارداد را به قراردادی فرعی واگذار نموده باشد، این عمل نقض قانون تدارکات و تعهدات طرفین تلقی گردیده و تخطی در قرارداد محسوب میگردد. در این صورت قرارداد فسخ و تضمین اجرای قرارداد قابل استرداد نبوده و محرومیت قراردادی اصلی طی مراحل میگردد.
ماده 8- سایر قراردادی ها	8.1 قراردادی ساحه کار را با سایر قراردادیان، مقامات دولتی، ارائه کننده گان خدمات و اداره در میان تاریخ تقسیم اوقات کار آنان که در ***شرایط خاص قرارداد*** از آن تذکر رفته مشترکاً استفاده می نماید. قراردادی همچنان تسهیلات و خدمات را برای آنها طوریکه در تقسیم اوقات کار تذکر رفته فراهم می نماید. اداره میتواند جدول کاری قرار دادی های دیگر را تغییر داده و قراردادی اصلی را از موضوع مطلع سازد.
ماده 9- کارمندان	9.1 قراردادی مکلف است کارمندان کلیدی مندرج ***جدول کارمندان کلیدی***، یا کارمندان دیگری را که توسط مدیر پروژه تأئید گردیده، جهت انجام وظایف مندرج ***جدول کارمندان کلیدی***، استخدام نماید. مدیر پروژه تعویض کارمندان کلیدی را تنها زمانی می پذیرد که شایستگی و توانایی آنها بطور قابل ملاحظه معادل یا بالاتر از کارمندان کلیدی مندرج ***جدول کارمندان کلیدی*** باشد.
	9.2 مدیر پروژه می تواند درخواست اخراج کارمند قراردادی را با ارائه دلایل نماید. قراردادی اداره را از اخراج کارمند مذکور و عدم ارتباط وی با امور ساختمانی تحت این قرارداد در جریان (7) روز، اطمینان میدهد.
ماده 10- خطرات به اداره و قراردادی	10.2 اداره و قراردادی هر کدام مسئول جبران خساره خطرات مربوط خود طوریکه در قرارداد تذکر رفته است، می باشند.
ماده 11- خطرات مربوط اداره	11.1 خطرات ذیل از آغاز کار امور ساختمان الی صدور سند تصدیقنامه رفع نواقص، مربوط به اداره می باشد: 1- خطر صدمه شخصی، مرگ، یا خساره به ملکیت (به استثنای امور ساختمانی، تآسیسات، مواد خام، و تجهیزات) که ناشی از: (1) استفاده یا تصرف ساحه توسط ساختمان یا به منظور ساختمان که نتیجه اجتناب نا پذیر امور ساختمان باشد؛ یا

(2) غفلت، تخطی از مسئولیت قانونی یا مداخله در حقوق قانونی توسط اداره یا توسط شخص که در استخدام و یا طرف قرارداد با اداره باشد به استثنای خود قراردادی 2- خطر خساره به امور ساختمانی، تآسیسات، مواد خام و تجهیزات به اندازه که ناشی از تقصیر اداره بوده یا خطرات ناشی از دیزاین یا از اثر جنگ یا آلودگی که منطقه که ساحه کار در آن واقع شده است را متاثر سازد.	
11.2 خطر زیان یا خساره به امور ساختمانی، تآسیسات، مواد خام، به استثنای زیان و خساره از زمان آغاز کار الی صدور تصدیقنامه رفع نواقص مربوط به اداره می باشد مگر اینکه مفقودی و خساره ناشی از موارد ذیل باشد: 1- نقص موجود در تاریخ تکمیلی امور ساختمانی؛ 2- حادثه صورت گرفته قبل از تاریخ تکمیلی که خطر مربوط به اداره نباشد؛ یا 3- فعالیت های قراردادی در ساحه بعد از تاریخ تکمیل.	
12.1 خطرات صدمه شخصی، مرگ، و زیان یا خساره به ملکیت (بدون محدودیت بشمول امور ساختمان، تآسیسات، مواد خام، و تجهیزات) از آغاز کار امور ساختمانی الی صدور تصدیقنامه مسؤلیت رفع نواقص که مربوط به اداره نباشد، مسؤلیت قراردادی می باشد.	ماده 12- خطرات مربوط به قراردادی
13.1 قراردادی مکلف است پوشش بیمه حادثات ذیل ناشی از خطرات خود را از تاریخ آغاز کار الی ختم میعاد مسؤلیت رفع نواقص، بنام مشترک اداره و قراردادی، به مبلغ مندرج ***شرایط خاص قرارداد***، مهیا سازد: 1- زیان یا خساره به امور ساختمانی، تآسیسات، و مواد خام؛ 2- زیان یا خساره تجهیزات؛ 3- زیان یا خساره ملکیت (به استثنای امور ساختمانی، تآسیسات، مواد خام، و تجهیزات) مربوط به قرارداد؛ و 4- صدمه شخصی یا مرگ.	ماده 13- بیمه
13.2 قراردادی، پالیسی بیمه را قبل از تاریخ آغاز کار جهت تآئیدی به مدیر پروژه تسلیم می نماید. بیمه در برگیرنده پرداخت جبران خساره قابل پرداخت می باشد.	
13.3 در صورت عدم ارائه پالیسی بیمه و تصدیقنامه بیمه توسط قراردادی، اداره بیمه لازم را بدین منظور فراهم و قیمت بیمه پرداخت شده را از قراردادی حصول یا در صورت عدم پرداخت، قرض قابل پرداخت بالای قراردادی محسوب میگردد.	
13.4 هرگونه تغییر در شرایط بیمه بدون تآئید مدیر پروژه قابل قبول نمی باشد.	
13.5 طرفین مطابق شرایط پالیسی بیمه عمل می نمایند.	

ماده 14- گزارش تحقیق ساحه	14.1 قراردادی در ترتیب آفر به گزارش بررسی ساحه مندرج ***شرایط خاص قرارداد*** و سایر معلومات که در دسترس داوطلب قرارداده می شود اتکا می نماید.
ماده 15- پرسش ها در مورد شرایط خاص قرارداد	15.1 مدیر پروژه به پرسش ها در مورد ***شرایط خاص قرارداد***، توضیحات ارائه می نماید.
ماده 16- قراردادی	16.1 قراردادی امور ساختمانی را در مطابقت به مشخصات تخنیکی و نقشه ها اجرا و نصب می نماید.
ماده 17- تاریخ تخمینی امور ساختمان	17.1 قراردادی کار امور ساختمانی را بعد از اخذ نامه آغاز کار شروع و طبق برنامه کاری ارائه شده یا تجدید شده که از جانب مدیر پروژه تصدیق شده باشد، اجرا و در تاریخ تخمینی تکمیلی، تکمیل می نماید.
ماده 18- تصدیق توسط مدیر پروژه	18.1 قراردادی مشخصات تخنیکی و نقشه ها را که نشان دهنده امور ساختمانی مؤقت می باشد به مدیر پروژه جهت تأئید ارائه می نماید.
	18.2 قراردادی مسئول دیزاین امور ساختمانی مؤقت می باشد.
	18.3 تصدیق دیزاین امور ساختمانی مؤقت توسط مدیر پروژه، مسؤلیت قراردادی در دیزاین ارائه شده ساختمان های موقت را متاثر نمی سازد.
	18.4 در صورت لزوم، قراردادی تصدیق اشخاص ثالث را در دیزاین امور ساختمانی مؤقت حاصل می نماید.
	18.5 تمام نقشه های تهیه شده قراردادی جهت اجرای امور ساختمانی مؤقت و دایمی قبل از استفاده باید توسط مدیر پروژه تأئید گردند.
ماده 19- ایمنی	19.1 قراردادی مسؤل ایمنی تمام فعالیت ها در ساحه می باشد.
ماده 20- اکتشاف	20.1 هر شی تاریخی یا با ارزش که بصورت تصادفی در ساحه کشف گردد، ملکیت اداره می باشد. در صورت کشف، قراردادی امور ساختمانی را توقف و مدیر پروژه را از موضوع مطلع می سازد. مدیر پروژه موضوع را به اطلاع ادارات وزارت اطلاعات و فرهنگ طبق ماده 10 قانون حفاظت از دارائی های فرهنگی و تاریخی می رساند.
ماده 21- ملکیت ساحه	21.1 اداره تمام ساحه را در اختیار قراردادی قرار می دهد. در صورتیکه اداره ساحه را در تاریخ مندرج ***شرایط خاص قرارداد*** در اختیار قراردادی قرار ندهد، تاخیر در شروع فعالیت های مربوط تقصیر اداره پنداشته شده که خود یک عمل قابل جبران می باشد.
ماده 22- دسترسی به ساحه	22.1 قراردادی اجازه دسترسی ساحه و دیگر محلات مرتبط به کار امور ساختمانی را به مدیر پروژه یا شخص با صلاحیت که از جانب مدیر پروژه معرفی گردیده، می دهد.
ماده 23- دستور، تفتیش و بررسی	23.1 قراردادی تمام دساتیر مدیر پروژه را که در مطابقت به قوانین قابل تطبیق در ساحه باشد، انجام می دهد.
	23.2 قراردادی مکلف است اجازه بررسی ساحه، دفاتر، حسابات و یاد داشت های خود و قراردادی های فرعی مربوط به انجام این قرارداد را به مفتش موظف از جانب حکومت بدهد. قراردادی توجه داشته باشد که مطابق بند 1 ماده 60 فساد و تقلب که بیان کننده عمل جلوگیری از تفتیش و بررسی دولت از جانب قراردادی مطابق بند 2 ماده 23 حق تفتیش و بررسی

	حکومت، ایجاد مانع تلقی گردیده و منجر به فسخ قرارداد و غیر واجد شرایط بودن می گردد.
ماده 24- منازعه	24.1 در صورتیکه تصمیم مدیر پروژه به باور قراردادی خارج از صلاحیت وی تحت قرارداد یا تصمیم نادرست باشد، در اینصورت تصمیم اتخاذ شده در جریان (14) روز از اطلاعیه تصمیم ، به مرجع حل و فصل منازعات ارجاع می گردد.
	24.2 مرجع تصمیم کتبی خود را در جریان (28) روز از اخذ اطلاعیه منازعه، ارائه می نماید.
ب. کنترول زمان	
ماده 25- پلان کاری	25.1 قراردادی مکلف است بعد از اخذ نامه قبولی آفر، در حدود زمان مندرج ***شرایط خاص قرارداد***، برنامه کاری، ترتیبات، و زمان بندی فعالیت های اموساختمانی را جهت تآئیدی به مدیر پروژه ارائه نماید.
	25.2 پلان کاری تجدید شده باید نشان دهنده پیشرفت واقعی بدست آمده هر فعالیت و اثر پیشرفت بدست آمده بالای زمان کار با قیمانده، بشمول هر تغییر در تسلسل فعالیت ها باشد.
	25.3 قراردادی پلان کاری تجدید شده را در خلال مدت مشخص شده ***شرایط خاص قرارداد***، جهت تائید به مدیر پروژه ارائه می نماید. در صورت عدم ارائه پلان کاری تجدید شده در خلال مدت مشخص شده شرایط خاص قرارداد، مبلغ مندرج ***شرایط خاص قرارداد*** از پرداخت بعدی معطل قراردادده شده و الی ارائه پلان کاری تجدید شده، معطلی پرداخت آن ادامه می یابد.
	25.4 تائید پلان کاری قراردادی توسط مدیر پروژه، مکلفیت های قراردادی را متاثر نمی سازد. قراردادی می تواند پلان کاری خود را در هر زمان بازنگری نموده و به مدیر پروژه ارائه نماید. پلان کاری تجدید شده نشان دهنده اضافه کاری و کم کاری و واقعات قابل جبران می باشد.
ماده 26- تمدید تاریخ تخمینی تکمیل	26.1 مدیر پروژه در صورت وقوع حادثه قابل جبران یا دستور اضافه کاری که تکمیل کار امور ساختمان را در تاریخ تخمینی تکمیل نا ممکن سازد، بدون تسریع کار توسط قراردادی که سبب وقوع مصرف اضافی به وی گردد، تاریخ تخمینی تکمیل امور ساختمان را تمدید می نماید.
	26.2 مدیر پروژه در جریان 21 روز از درخواست تمدید، تصمیم و اندازه تمدید را با در نظر داشت اثرات واقعات قابل جبران یا اختلاف با ارائه معلومات حمایوی، اتخاذ می نماید. در صورت عدم ارائه هشدار بموقع از جانب قراردادی مبنی بر تآخیر یا عدم همکاری قراردادی بمنظور جلوگیری تآخیر، این تآخیر در بررسی تاریخ تخمینی تکمیل تمدید شده، مد نظر گرفته نمیشود.
ماده 27- تسریع	27.1 در صورتیکه اداره خواهان تکمیل کار امور ساختمان در تاریخ پیشتر از تاریخ تخمینی تکمیل باشد، مدیر پروژه پشنهاد های قیمت گذاری شده را جهت تطبیق تسریع لازم از قراردادی مطالبه می نماید. در صورت قبول پیشنهاد از جانب اداره، تاریخ تخمینی تکمیل طبقاً تعدیل و توسط اداره و قراردادی تآئید میگردد.
	27.2 پیشنهاد های قیمت گذاری شده قراردادی جهت تسریع تکمیل امور ساختمانی بعد از قبولی از جانب اداره، در قیمت قرارداد درج و اضافه کاری محسوب میگردد.
ماده 28- تآخیرسفارش شده توسط مدیر پروژه	28.1 مدیر پروژه می تواند دستور تآخیر آغاز یا تاخیر پیشرفت هر فعالیت در محدوده امور ساختمانی را به قراردادی بدهد.
ماده 29- جلسات مدیریت	29.1 اداره یا قراردادی از یکدیگر بمنظور اشتراک در جلسات اداری، درخواست نموده می توانند. هدف از جلسات اداری بررسی پلان کار امور ساختمانی باقیمانده و برخورد با حادثات مندرج بند 1

	ماده 32 می باشد.
	29.2 مدیر پروژه اجندای بحث شده در جلسه اداری را ثبت و کاپی های آن را به اداره و حاضرین جلسه ارائه می نماید. فعالیت های قابل اجرا توسط طرفین در جلسه اداری و یا بعد از آن توسط مدیر پروژه تعیین می گردد.
ماده 30- هشدار زود هنگام	30.1 قراردادی بزود ترین فرصت ممکن مدیر پروژه را از وقوع حوادث یا شرایط مشخص احتمالی که سبب ورود تاثیر منفی روی کیفیت امور ساختمانی، افزایش قیمت قرارداد، یا تاخیر انجام امور ساختمان میگردد، هشدار میدهد. قراردادی اثرات تخمینی حوادث یا شرایط مشخص احتمالی را بالای قیمت قرارداد و تاریخ تکمیل، بزود ترین فرصت ممکن به مدیر پروژه ارائه می نماید.
	30.1 **قراردادی با مدیر پروژه در حصه ترتیب یا مدنظر گرفتن پیشنهاد ها جهت جلوگیری یا کاهش اثرات حوادث یا شرایط توسط اشخاص ذیدخل و جهت انجام دستور مدیر پروژه، همکاری می نماید.**
ج. کنترول کیفیت	
ماده 31- تشخیص نواقص	31.1 مدیر پروژه کار امور ساختمان را بررسی نموده و در صورت موجودیت نواقص، قراردادی را مطلع می سازد. این بررسی کار امور ساختمان تاثیری بر مسؤلیت قراردادی ندارد. مدیر پروژه دستور جستجو و برملا ساختن نواقص را به قراردادی داده و قراردادی هر قسمت امور ساختمانی را که به باور مدیر پروژه دارای نواقص است، بررسی می نماید.
ماده 32- آزمایش	32.1 در صورت دستور مدیر پروژه جهت انجام آزمایش که در مشخصات تخنیکی از آن تذکر نرفته، و در صورت تثبیت نواقص، مصرف بررسی و نمونه ها از جانب قراردادی پرداخت میگردد. در صورت عدم موجودیت نواقص، حادثه قابل جبران تلقی میگردد.
ماده 33- تصحیح نواقص	33.1 مدیر پروژه قراردادی را از موجودیت هرگونه نواقص قبل از میعاد رفع نواقص که از تاریخ تکمیلی مشخص شده ***شرایط خاص قرارداد*** آغاز میگردد، مطلع می سازد. میعاد رفع نواقص الی تکمیل رفع نواقص، تمدید میگردد.
	33.2 قراردادی هر نواقص اطلاع داده شده توسط مدیر پروژه را در طول زمان مشخص شده اطلاعیه رفع نواقص رفع می نماید.
ماده 34- نواقص تصحیح نا شده	34.1 در صورتیکه قراردادی نواقص را در طول زمان مشخص شده اطلاعیه رفع نواقص مدیر پروژه، رفع ننماید، در اینصورت، مدیر پروژه مصارف رفع نواقص را بررسی و قراردادی مبلغ متذکره از تامینات قراردادی وضع می گردد.
د. کنترول مصارف	
ماده 35- بل احجام	35.1 بل احجام کاری در برگیرنده اقلام، نصب، آزمایش و راه اندازی امور ساختمانی که توسط

کاری[1]	قراردادی اجرا میگردد، می باشد.
	35.2 بل احجام کاری جهت محاسبه قیمت قرارداد استفاده میگردد. پرداخت برای مقدار امور ساختمان انجام شده به نرخ مندرج بل احجام کاری برای هر قلم صورت میگیرد.
ماده 36- تغییر مقدار[2]	36.1 قراردادی به درخواست مدیر پروژه، جزئیات مصارف هر نرخ در بل احجام کاری را ارائه می نماید.
ماده 37 - اضافه کاری و کم کاری	37.1 تمامی اضافه کاری و کم کاری ها در برنامه کاری تجدید شده توسط قراردادی شامل می گردد.
ماده 38- پرداخت های برای اضافه کاری ها	38.1 در صورت دستور اضافه کاری توسط مدیر پروژه، قراردادی نرخ خود را برای اضافه کاری دستور داده شده در جریان 7 روز یا مدت بیشتر که توسط مدیر پروژه بیان شده ارائه می نماید. مدیر پروژه نرخ های ارائه شده را بررسی می نماید.
	38.2 در صورتیکه قلم اضافه کاری شامل اقلام بل احجام کاری نیز باشد، نرخ قبلاً ارائه شده در بل احجام کاری منحیث نرخ برای اضافه کاری در نظر گرفته می شود.
	38.3 در صورتیکه نرخ ارائه شده مناسب نباشد، مدیر پروژه تغییرات را سفارش و تغییرات را در قیمت قرارداد به اساس تخمین اثرات تغییرات در مصارف قراردادی، وارد می نماید.
	38.4 در صورتیکه به نسبت استجعالیت زمان کافی برای ارائه و بررسی نرخ ها وجود نداشته باشد یا سبب تأخیر در کار گردد، نرخ ارائه نگردیده و اختلاف منحیث حادثه قابل جبران پنداشته می شود.
	38.5 قراردادی مستحق پرداخت مصارف اضافی که می بایست ذریعه ارسال هشدار زود هنگام جلوگیری گردد، نمی باشد.
ماده 39- تخمین جریان پول نقد	39.1 در صورت تجدید نظر در پلان کاری[3]، قراردادی تخمین جریان پول نقد تجدید نظر شده خویش را به مدیر پروژه ارائه می نماید. تخمین جریان پول نقد شامل اسعار مختلف مندرج قرارداد بوده و مطابق نرخ مبادله قرارداد تبدیل میگردد.
ماده 40- تصدیقنامه پرداخت ها	40.1 قراردادی به صورت ماهانه ارزش تخمینی امور ساختمانی انجام شده منفی مجموعه مبلغ تصدیق شده قبلی را به مدیر پروژه تسلیم می نماید.
	40.2 مدیر پروژه صورت مالی ماهانه قراردادی را بررسی و مبلغ قابل پرداخت به قراردادی را تصدیق می نماید.
	40.3 ارزش امورساختمان انجام شده توسط مدیر پروژه تشخیص میگردد.
	40.4 ارزش امور ساختمانی انجام شده شامل مقدار اقلام بل احجام کاری[4] تکمیل شده می باشد.

---

*[1] در قرارداد با پرداخت باالمقطع بل احجام کاری حذف و بجای آن جدول فعالیت و بند 1 ماده 37 **شرایط عمومی قرارداد** با بند2 ماده 37 **شرایط عمومی قرارداد** بشکل ذیل تعویض گردد:*
*بند 1 ماده 37 قراردادی **جدول فعالیت** تجدید نظر شده خویش را درجریان 14 روز از اطلاعیه، به مدیر پروژه ارائه می نماید. فعالیت های **جدول فعالیت** با فعالیت های برنامه کاری هماهنگی داشته باشند.*
بند 2 ماده 37در صورت پرداخت برای مواد خام در ساحه بطور جداگانه، قراردادی تسلیمی مواد خام در ساحه را بطور جداگانه در جدول فعالیت ارائه می نماید.

*[12] در قرارداد با پرداخت باالمقطع بل احجام کاری حذف و بجای آن جدول فعالیت و ماده 38 **شرایط عمومی قرارداد** با بند 1 ماده 38 **شرایط عمومی قرارداد** بشکل ذیل تعویض گردد:*
بند 1 ماده 38 تعدیل جدول فعالیت جهت درج تغییر برنامه یا شیوه کاری به صلاحیت قراردادی صورت میگیرد. در صورت تغییر جدول فعالیت، قیمت های جدول فعالیت تغییر نمی نماید}

[3] در قرارداد با پرداخت باالمقطع، بعد از برنامه کاری، جدول فعالیت اضافه گردد}

	40.5 ارزش امور ساختمانی انجام شده شامل ارزیابی اختلاف و حادثه قابل جبران می باشد.
	40.6 مدیر پروژه اقلام قبلاً تصدیق شده در تصدیق نامه قبلی را در نظر نگرفته و یا متناسب به مقدار قبلاً تصدیق شده که شامل صورت ماهانه فعلی می باشد از صورت ماهانه فعلی کم می کند.
ماده 41- پرداخت ها	41.1 پرداخت ها در پیش پرداخت مجرا می گردد، پرداخت ها به قراردادی در خلال مدت (30) روز بعد از تصدیق صورت حساب ارائه شده توسط اداره صورت می گیرد.
	41.2 تمام پرداخت ها به واحد پول افغانی صورت می گیرد، مگر اینکه در ***شرایط خاص قرارداد*** طور دیگری تذکر رفته باشد.
	41.3 اقلام امور ساختمان که نرخ یا قیمت ارائه نشده، شامل دیگر قیمت ها و نرخ ها در قرارداد محسوب گردیده و از جانب اداره به آن پرداخت صورت نمیگیرد.
ماده 42- وقایع قابل جبران	42.1 موارد ذیل وقایع قابل جبران می باشد: 1- اداره ساحه کار را در زمان تسلیمی ساحه مندرج مطابق بند 1 ماده 21 شرایط عمومی قرارداد تسلیم ننموده است. 2- اداره جدول فعالیت های قراردادیان دیگر را طوری تعدیل نموده که کار امور ساختمان قراردادی تحت این قرارداد را متأثر می سازد؛ 3- مدیر پروژه دستور تأخیر را صادر می نماید یا نقشه ها، مشخصات تخنیکی یا هم دستور لازم بمنظور اجرای کار امور ساختمان را صادر نمی نماید؛ 4- مدیر پروژه دستور برملاساختن یا اجرای آزمایشات اضافی را از قراردادی می نماید که درنتیجه آزمایش، نواقص تثبیت نمی گردد؛ 5- مدیر پروژه بدون کدام دلایل مؤجه، قراردادی فرعی را اجازه فعالیت نمی دهد؛ 6- شرایط در ساحه بطور قابل ملاحظه ناسازگار تر نسبت به زمان قبل از صدور نامه قبولی آفر به اساس معلومات فرستاده شده به داوطلبان (بشمول گزارش های تحقیق ساحه)، معلومات قابل دسترس عامه و بررسی عینی ساحه می باشد؛ 7- مدیر پروژه دستور حل وضیعت پیش بینی نشده ناشی از اقدامات اداره را داده یا کارات اضافی بیل به دلایل ایمنی یا سایر دلایل لازم باشد؛ 8- قراردادی ها دیگر، مقام های دولتی، خدمات عمومی یا اداره در حدود زمان مندرج قرارداد عمل نمی نمایند، که سبب تأخیر یا مصارف اضافی به این قراردادی میگردد؛ 9- تأخیر در پرداخت پیش پرداخت توسط اداره 10-تاثیر خطرات مربوط اداره به قراردادی؛ 11-تأخیر صدور تصدیق تکمیل امور ساختمانی بدلایل نا معقول از جانب مدیر پروژه؛
	42.2 در صورت وقوع حاثه قابل جبران که سبب مصارف اضافی یا جلوگیری از تکمیل کار امور ساختمانی قبل از تاریخ تخمینی تکمیل میگردد، قیمت قرارداد و میعاد آن تعدیل می گردد. مدیر پروژه تصمیم در مورد اندازه افزایش قیمت قرارداد و اندازه تمدید تاریخ تخمینی تکمیل امور ساختمان را اتخاذ می نماید.
	42.3 در صورت ورود خساره به منافع اداره، به علت عدم همکاری قراردادی و یا عدم هشدار به موقع توسط قراردادی، قراردادی به همان اندازه مستحق جبران نمی باشد.

[4] *{در قرارداد با پرداخت باالمقطع، این پاراگراف شکل ذیل تحریر گردد: "ارزش کار امور ساختمانی انجام شده در برگیرنده ارزش فعالیت های تکمیل شده جدول فعالیت می باشد"}*

ماده 43- مالیه	43.1 مدیر پروژه قیمت قرارداد را در صورت تغییر مالیات بشمول مالیه بر معاملات انتفاعی(BRT)، و سایر مالیات در میان مدت (28) روز قبل از تسلیمی آفر ها و آخرین تاریخ تصدیق تکمیلی، تعدیل می نماید. این تعدیل ناشی از تغییر در مالیه قابل پرداخت به قراردادی می باشد، مشروط بر اینکه این تغییرات قبلاً در قیمت قرارداد منعکس نگردیده یا ناشی از حکم ماده 47 شرایط عمومی قرارداد، نباشد.
ماده 44- اسعار	44.1 در صورت که طرف قرارداد داخلی باشد پرداخت ها به واحد پولی افغانی صورت می گیرد.
ماده 45- تعدیل قیم	45.1 تعدیل قیمت به دلیل وقوع نوسانات در قیمت عوامل بکار رفته در صورت مجاز می باشد که در ***شرایط خاص قرارداد*** از آن تذکر رفته باشد.
ماده 46- تأمینات	46.1 اداره الی ختم تمام کار ، قسمتی از پول هر پرداخت را که در ***شرایط خاص قرارداد*** از آن تذکر رفته، حفظ می نماید.
	46.2 تامینات، بعد از تکمیل کامل قرارداد از جانب قراردادی یا ختم میعاد گرنتی، ورانتی و رفع نواقص و صدور تصدیق نامه ختم قرارداد از جانب اداره به قراردادی مسترد می گردد.
ماده 47- جریمه تأخیر	47.1 جریمه تأخیر به نرخ فی روز مندرج ***شرایط خاص قرارداد*** برای روز های تأخیر محاسبه میگردد. در صورتیکه قراردادی موفق به انجام تمام یا قسمتی از کار امور ساختمان در زمان معینه آن نگردد، جریمه تأخیر مطابق حکم ماده سی و نهم قانون تدارکات و حکم یکصد و هشتم طرزالعمل تدارکات، از پرداخت های قراردادی وضع میگردد. در صورتیکه مقدار جریمه تاخیر وضع شده بالغ بر 10 فیصد قیمت مجموعی قرارداد گردد، قرارداد مطابق ماده 35 ***شرایط عمومی قرارداد*** فسخ میگردد. پرداخت جریمه تأخیر تاثیری بر مسؤلیت های قراردادی ندارد.
	47.2 در صورت تمدید تاریخ تخمینی تکمیل امور ساختمان بعد از پرداخت جریمه تأخیر، مدیر پروژه هرگونه اضافه پرداخت جریمه تأخیر توسط قراردادی را با تعدیل تصدیقنامه پرداخت بعدی، تصحیح می نماید.
ماده 48- مکافات	48.1 در صورت تکمیل امور ساختمانی پیش از تاریخ تخمینی تکمیل، مکافات به نرخ فی روز مندرج (به استثنای روز های که پرداخت مکافات به نسبت سرعت در کار طبق دستور مدیر پروژه صورت گرفته است) ***شرایط خاص قرارداد***، به قراردادی پرداخت میگردد. مدیر پروژه کار اجرا شده را که زمان اجرای آن هنوز فرا نرسیده است تصدیق می نماید.
ماده 49- پیش پرداخت	49.1 اداره پیش پرداخت را در مقابل تضمین بانکی غیر مشروط در فورم مربوط و از بانک قابل قبول اداره به مبلغ و اسعار معادل پیش پرداخت، به مبلغ و تاریخ مندرج ***شرایط خاص قرارداد***، به قراردادی پرداخت می نماید. تضمین پیش پرداخت الی باز پرداخت پیش پرداخت اعتبار داشته، اما مبلغ تضمین پیش پرداخت بتدریج به اندازه باز پرداخت پیش پرداخت توسط قراردادی، کم میگردد. در پیش پرداخت تکتانه وضع نمیگردد.
	49.2 قراردادی پیش پرداخت را صرف برای پرداخت به تجهیزات، تأسیسات، مواد خام و مصارف تجهیز کردن لازم مشخص شده جهت اجرای قرارداد، استفاده می نماید. قراردادی جهت تثبیت استفاده پیش پرداخت بمنظور موارد فوق،کاپی های انوایس ها یا دیگر اسناد را به مدیر پروژه ارائه می نماید.
	49.3 پیش پرداخت از پرداخت های قابل پرداخت به قراردادی وضع می گردد. پیش پرداخت یا باز

	پرداخت پیش پرداخت در بررسی ارزش امور ساختمان انجام شده، اختلاف، تعدیل قیم، حادثه قابل جبران، مکافات، یا جریمه تأخیر، مد نظر گرفته نمی شود.
ماده 50- تضمینات	50.1 داوطلب برنده در مدت 10 روز بعد از در یافت نامه قبولی آفر، تضمین اجرای مشخص شده در ***شرایط خاص قرارداد***، را به شکل قابل قبول به اداره به اسعار قیمت قرارداد ارائه می نماید. تضمین اجرا به مدت (28) روز بعد از تاریخ صدور تصدیقنامه تکمیل، دارای اعتبار می باشد.
ماده 51 - مزد کار	51.1 در صورت لزوم، مزد کار روزانه ارائه شده در آفر داوطلب برای محاسبه پرداخت مقدار اضافی کار که به اساس هدایت قبلی کتبی مدیر پروژه انجام یافته باشد، استفاده می گردد.
	51.2 قراردادی تمام امور ساختمانی قابل پرداخت تحت به اساس مزد کار را در فورمه های تأئید شده توسط مدیر پروژه ثبت می نماید. هر فورمه تکمیل شده در خلال (2) روز از جانب مدیر پروژه تصدیق و امضاء می گردد.
	51.3 پرداخت مزد کار صرف در صورت ارائه فورمه های امضاء شده، صورت میگیرد.
ماده 52- مصارف ترمیم	52.1 قراردادی بمصرف خود، مسؤلیت رفع نواقص زیان یا خساره به امور ساختمانی یا مواد خام که در امور ساختمانی ترکیب میگردد را در مدت زمان میان تاریخ آغاز کار و ختم میعاد رفع نواقص در صورت که ناشی از اهمال یا فروگذاری قراردادی باشد را دارد.
ح. اختتام قرارداد	
ماده 53- تکمیل	53.1 قراردادی بعد از تکمیل امور ساختمانی از مدیر پروژه درخواست صدور تصدیقنامه تکمیل امور ساختمانی را نموده و مدیر پروژه بعد از تصدیق تکمیل امور ساختمانی، تصدیقنامه را صادر می نماید.
ماده 54- تسلیمی	54.1 اداره در جریان (7) روز بعد از صدور تصدیقنامه تکمیل، ساحه و امور ساختمانی را تسلیم میگیرد.
ماده 55- حساب نهایی	55.1 قراردادی قبل از ختم میعاد رفع نواقص، حساب مشرح مجموع پول قابل پرداخت به خود تحت این قرارداد را به مدیر پروژه ارائه می نماید. مدیر پروژه تصدیقنامه رفع نواقص را صادر و هر گونه پرداخت باقیمانده نهایی قراردادی را در جریان (56) روز که بعد از دریافت حساب مکمل و صحیح از جانب قراردادی تصدیق می نماید. در غیر آن، مدیر پروژه در جریان (56) روز جدول را که بیانگر تصحیحات و افزودی لازم را صادر می نماید. در صورت عدم قبول حساب نهایی که دوباره توسط قراردادی ارائه گردیده، مدیر پروژه تصمیم در مورد مبلغ قابل پرداخت به قراردادی تحت این قرارداد را اتخاذ و تصدیقنامه پرداخت را صادر می نماید.
ماده 56- رهنمود عملیاتی و مراقبت	56.1 در صورت لزوم، قراردادی نقشه ها و یا رهنمود های عملیاتی و مراقبت را در تاریخ مندرج ***شرایط خاص قرارداد*** ارائه می نماید.
	56.2 در صورت عدم ارائه نقشه ها و یا رهنمود های عملیاتی و مراقبت در تاریخ مشخص شده ***شرایط خاص قرارداد*** از جانب قراردادی یا عدم تائیدی آن از جانب مدیر پروژه، مبلغ مشخص شده در ***شرایط خاص قرارداد*** از پرداخت های باقیمانده به قراردادی پرداخت نمیگردد.

ماده 57- فسخ قرارداد	57.1 قرارداد در اثر تخطی قراردادی از ایفای شرایط و تعهدات مندرج آن فسخ میگردد.
	57.2 تخطی در قرارداد شامل موارد ذیل بوده اما محدود به آنها نمی باشد: 1- قراردادی کار امور ساختمانی را به مدت (28) روز توقف در حالیکه این توقف کار امور ساختمان در پلان کاری فعلی نشان داده نشده و توقف از جانب مدیر پروژه تأئید نگردیده باشد؛ 2- مدیر پروژه دستور تأخیر امور ساختمان را داده و در جریان (28) روز انصراف از این دستور صورت نگرفته باشد؛ 3- در صورت افلاس و تصفیه قراردادی بدون حالات ادغام و تغییرات تشکیلاتی قراردادی 4- با ارسال اطلاعیه توسط مدیر پروژه به قراردادی مبنی بر اینکه عدم رفع یک نقص مشخص نقض اساسی قرارداد بوده و قراردادی نتواند در میعاد مشخص شده توسط مدیر پروژه، نواقص را رفع نماید؛ 5- قراردادی امنیت لازم را بصورت پیهم فراهم ننماید؛ و 6- در صورتیکه مقدار جریمه تاخیر وضع شده بالغ بر 10 فیصد قیمت مجموعی قرارداد گردد.
	57.3 علرغم موارد فوق، اداره می تواند قرارداد را بصورت یکجانبه فسخ نماید.
	57.4 در صورت فسخ قرارداد، قراردادی کار امور ساختمان را فوراً متوقف داده و بعد از حصول اطمینان اینکه ساحه امن و بیخطر است، ساحه را در اسرع وقت ترک می نماید.
ماده 58- فساد و تقلب	58.1 در صورتیکه اداره تشخیص دهد که قراردادی در اعمال های فساد کارانه، تقلب، تبانی، اجبار، یا ایجاد موانع در پروسه تدارکات یا در اجرای قرارداد دخیل باشد، اداره بعد از صدور اطلاعیه (14) روزه به قراردادی، قرارداد را فسخ و قراردادی را از ساحه اخراج و بند 5 ماده 59 قابل تطبیق می باشد.
	58.2 در صورتیکه کارمند قراردادی در اعمال های فساد کارانه، تقلب، تبانی، اجبار، یا ایجاد موانع در جریان اجرای قرارداد دخیل باشد، کارمند مطابق بند 1 ماده 9 ***شرایط عمومی قرارداد***، اخراج میگردد.
	58.3 اداره، داوطلب، قراردادی و قراردادی فرعی مکلف اند اصول عالی اخلاقی را در مراحل داوطلبی و اجرای قرارداد را رعایت نمایند. روی این ملحوظ اصطلاحات آتی مفاهم ذیل را افاده می نمایند: 1- فساد: عبارت از درخواست، دریافت، دادن یا پیشنهاد به صورت مستقیم یا غیرمستقیم هرچیز با ارزشیکه به صورت غیرمناسب کارکردهای جانب دیگر[5] (کارمندان تدارکات) را تحت تاثیر قرار دهد. 2- تقلب: ارتکاب هرگونه فروگذاری به شمول کتمان حقایق که عمداً و یا سهواً به منظور اغفال کارمندان تدارکات و مدیریت قرارداد جهت حصول منفعت مالی و غیر مالی و یا اجتناب از اجرای مکلفیت ها صورت گیرد. 3- تبانی: عبارت از سازش میان دو یا بیشتر[6] داوطلبان و یا میان داوطلبان و کارمندان اداره که به منظور بدست آوردن مقاصد نامناسب به شمول تحت تاثیرقراردادن نادرست اعمال سائرین طرح گردیده باشد. 4- اجبار: عبارت از تهدید و یا ضرر رسانیدن به کارمندان تدارکات و مدیریت قرارداد و یا سایر داوطلبان به منظور تحت تاثیر قراردادن اعمال آنان به صورت مستقیم یا غیر مستقیم می باشد.

[5] *به مقام رسم دولتی اطلاق میگردد. اصطلاح "منفعت" و "مکلفیت" مربوط به پروسه تدارکات یا اجرای قرارداد می باشد.*
[6] *به شرکت کننده های پروسه تدارکات (بشمول مقامات دولتی) که قصد سازش یا کاهش سطح رقابت در پروسه تدارکات را داشته اند، اطلاق میگردد.*

5- ایجاد اخلال و موانع: عبارت از تخریب، تزویر، تغییر یا کتمان اسناد و اظهارات نادرست در پروسه تدارکات و یا امور نظارتی مربوط می باشد.

اداره پیشنهاد اعطای قرارداد به داوطلب برنده ای را که مستقیماً یا ازطریق نماینده مرتکب فساد، تقلب، تبانی، اجبار یا ایجاد اخلال و موانع در مراحل داوطلبی گردیده است لغو می نماید.

اداره در صورت ارتکاب فساد، تقلب، تبانی، اجبار و اخلال در مراحل تدارکات توسط کارمند اداره ، موضوع را در اسرع وقت به مراجع ذیربط ارجاع می نماید.

اداره داوطلب یا قراردادی را در صورت ارتکاب اعمال مندرج فقره (1) ماده چهل و نهم قانون تدارکات از اشتراک در مراحل تدارکات محروم می نماید.

داوطلب، قراردادی و قراردادی فرعی مکلف است، زمینه تفتیش و بررسی حسابات، یادداشت ها و سایراسناد مربوط به تسلیمی آفر و اجرای قرارداد را توسط مفتشین موظف از جانب اداره فراهم نماید.

۱۴۷۱

	58.4 هیچ نوع فیس، مکافات، تخفیف، تحفه، کمیشن، یا پرداخت دیگری مرتبط به پروسه تدارکات یا اجرای امور ساختمانی به استثنای آنهائیکه در آفر یا قرارداد ذکر باشد، اخذ یا داده نمی شود.
ماده 59- پرداخت بمحض فسخ	59.1 درصورت فسخ قرارداد بدلیل تخطی توسط قراردادی، مدیر پروژه تصدیقنامه ارزش کار انجام شده را بعد از تفریق پیش پرداخت پرداخت شده الی تاریخ صدور تصدیقنامه و فیصدی قابل تطبیق بالای کار امور ساختمانی تکمیل ناشده مطابق ***شرایط خاص قرارداد***، را صادر می نماید. جریمه تآخیر اضافی قابل تطبیق نمی باشد. در صورتیکه مجموعه قابل پرداخت اداره به قراردادی کمتر از پیش پرداخت باشد، پس تفاوت آن قرض قابل پرداخت به اداره محسوب می گردد.
	59.2 درصورتیکه قرارداد بصورت یکجانبه از طرف اداره یا بدلیل تخطی قراردادی توسط اداره فسخ گردد، مدیر پروژه تصدیقنامه مبلغ کار انجام شده، بعد از تفریق پیش پرداخت اخذ الی تاریخ صدور تصدیقنامه را صادر می نماید.
ماده 60- ملکیت	60.1 درصورت فسخ قرارداد ناشی از قصور قراردادی، ملکیت تمام مواد خام در ساحه، تآسیسات، تجهیزات، کار امور ساختمانی مؤقت، و امور ساختمانی از ملکیت اداره می باشد.
ماده 61- عدم امکان تطبیق قرارداد	61.1 درصورتیکه امکان انجام امور ساختمانی قرارداد از اثر بروز جنگ یا حادثه دیگری خارج از کنترول اداره یا قراردادی متآثر گردد، مدیر پروژه از عدم امکان انجام قرارداد تصدیق می نماید. قراردادی بعد از اخذ این تصدیقنامه به اسرع وقت کار را متوقف و ساحه را ترک و پرداخت به تمام کار انجام شده قبل از دریافت تصدیقنامه و کار ها تعهد شده قبلی که بعد از صدور تصدیقنامه انجام می یابد، صورت می گیرد.
ماده 62- حل منازعه	62.1 حل منازعه بطور دوستانه: 1- اداره و قراردادی حد اکثر تلاش خویشرا جهت حل منازعات بطور دوستانه که ناشی یا مرتبط به قرارداد یا تفسیر آن باشد، انجام میدهند. 64.1مرجع حل و فصل منازعات: 2- درصورتیکه به باور قراردادی تصمیم مدیر پروژه خارج از صلاحیت او تحت قرارداد یا تصمیم اتخاذ شده غلط باشد، قراردادی در جریان (14) روز بعد از دریافت اطلاع کتبی از تصمیم مدیر پروژه، موضوع را به مر جع حل وفصل منازعات مندرج ***شرایط خاص قرارداد*** راجع میسازد. 64.2حکمیت: 3- در صورت عدم قناعت هر جانب از تصمیم مرجع حل وفصل منازعات یا عدم اتخاذ تصمیم مرجع حل و فصل منازعات در جریان (28) روز از ارجاع منازعه، هر جانب می تواند در جریان (28) روز از تصمیم خویش مبنی بر ارجاع موضوع به محاکم ذیصلاح مطلع سازند.

1470

پروژه اعمار تعمیر قوطن برای حیوانات در موقع زایمان ولایت فاریاب

Contractor: Sabah Durakhshan Construction Company (SDCAC)

Date: 1/9/2019

From 1/Sep/2019- to- 1/Aug/2020

Item No.	Work Description	Unit	Quantity	Planned Start Date	Planned Finish Date	Action Work
1	کندن کاری تهداب در زمین تحت اعمار شمول تنگ کاری و تهداب و انتقال مواد اضافی ان خارج از ساحه	Cum	110.00	15-Sep-19	20-Oct-19	
2	اپول کاری ساحه قبل کندنکاری پرکای کمپکشن با همه امور ایجابی ان	Cum	1.00	01-Sep-19	15-Sep-19	
3	کانکریت میخدار در کار سیل پایهها با مصاله مارک 250 معه قالب بندی امور ایجابی ان	Cum	15.00	30-Oct-19	30-Nov-19	
4	کانکریت میخدار در کار بالای سنگ کاری با مصاله مارک 250 معه قالب بندی با همه امور ایجابی ان	Cum	14.00	01-Nov-19	30-Dec-19	
5	کانکریت بدون میخ در کار شیفته با مصاله مارک 150	Cum	8.00	20-Oct-19	30-Oct-19	
6	کانکریت میخ دار در کار پایه ها با مصاله مارک 250 معه قالب بندی بر همه امور ایجابی ان	Cum	9.00	10-Apr-20	10-May-20	
7	کانکریت میخ دار در کار رینگ و بیم های بالای مرتاق دروازه با مارک 250 مطابق نقشه ها با امور ایجابی ان	Cum	20.00	10-May-20	10-Jun-20	
8	کانکریت میخ دار در سلب با مصاله مارک 250 معه قالب بندی مطابق نقشه با همه امور ایجابی	Cum	70.00	10-Jun-20	10-Jul-20	
9	سنگ کاری از سنگ پارچه های کوهی با مخلوط مصاله 1.4 مطابق نقشه با همه امور ایجابی	Cum	100.00	20-Nov-19	30-Dec-19	
10	کانکریت میخ دار در کار دیوار ها مطابق نقشه با همه امور ایجابی	Cum	20.00	10-May-20	10-Jul-20	
11	پلستر کاری در کار دیوار های داخلی و خارجی به ضخامت 2.5 سانتی متر با مخلوط مصالحه 1.4 با همه امور ایجابی ان	Cum	326.00	01-Jul-20	30-Jul-20	
12	رنگمالی ابی در کار دیوار های خارجی و داخلی از رنگ "100" پلاستیکی به شکل دو قلمه با همه امور ایجابی ان	Cum	326.00	01-Aug-20	30-Aug-20	
13	پلستر کاری در کار سقف به ضخامت 2.5 سانتی متر با مخلوط مصاله 1.4 با همه امور ایجابی ان	Cum	450.00	10-Jul-20	30-Jul-20	
14	رنگمالی ابی در کار سقف از رنگ "100" پلاستیکی سه قلمه کیفیت عالی با همه امور ایجابی ان	Cum	450.00	10-Aug-20	30-Aug-20	
15	هگاف کاری سنگ کاری با مخلوط مصاله 1.4 با همه امور ایجابی ان	Cum	40.00	10-Apr-20	10-May-20	
16	تهیه و نصب دروازه فلزی رنگمالی روغنی به شکل سه قلمه مواد ضد زنگ و اهن جامه ان کیفیت عالی مطابق اسکیچ داده شده با همه امور ایجابی	Cum	2.00	20-Aug-20	30-Aug-20	
17	پرانه خاک معه تیک کاری در کار فرش با همه امور ایجابی	Cum	200.00	10-May-20	30-May-20	
18	اجمله در بابی در کار پیاده رو تعمیر معه تیک کاری با همه امور اجابی ان	Cum	12.00	01-Aug-20	10-Aug-20	
19	کانکریت بدون در کار پیاده رو تعمیر با مصاله مارک 200 معه قالب بندی با همه امور ایجابی ان	Cum	9.00	10-Aug-20	20-Aug-20	
20	تهیه و نصب ابزوگام معه اماده سازی سطح بام در بعه مصاله	Cum	470.00	10-Jul-20	10-Aug-20	

Not We Planed work of TheSub-project . MAIL/PD/NCB/W/232-1/98

Prepared by:Eng.Naqibullah P.M of SDCAC

Signature:

Approved by:

Signature:

Sabah Drukhshan Construction & Architecture Co. Ltd

SDACC

د افغانستان اسلامی جمهوریت
د سوداګرۍ او صنایعو وزارت
د مرکزي ثبت او فکري مالکیت لیږوی ریاست

Islamic Republic of Afghanistan
Ministry of Commerce and Industries

Business License

This is to certify that the above mentioned name is registered and issued in accordance with and subject to the effective laws of Afghanistan.

11021

د افغانستان اسلامی جمهوری دولت
دولت جمهوری اسلامی افغانستان

د کرهنې، اوبولګولو او مالداری وزارت
وزارت زراعت، آبیاری و مالداری

Islamic Republic of Afghanistan
Ministry of Agriculture Irrigation and Livestock

معینیت آبیاری وضبع ضیعی
ریاست زیربناهای زراعتی
آمریت خدمات انجینری

سرپوه ولایت تاریاب

جدول اول خرید اعمار تعمیر قوماندانی ولایت تاریاب

شماره	تفصیلات امور	واحد	حجم	قیمت فی واحد	قیمت مجموعی	ملاحظات
1	کندکاری تهداب در زمین تحت اعمار به شمول تپک کاری تهداب و انتقال مواد اضافی ان خارج از ساحه.	متر مکعب	110	200	22000	
2	لیول کاری ساحه از فیتا کندکاری پرکاری کمپکشن با همه امور ایجابی ان	مجموعه	1	10000	10000	
3	کنکریت سیخدار در کار سیل پایه ها با مصمله مارک 250 معه قالب بندی با همه امور ایجابی ان	متر مکعب	15	10000	150000	
4	کنکریت سیخدار در کار بالای سنگ کاری با مصمله مارک 250 معه قالب بندی با همه امور ایجابی ان	متر مکعب	14	10000	140000	
5	کانکریت بدون سیخ در کار شیفته با مصالح مارک 150	متر مکعب	8	4000	32000	
6	کانکریت سیخدار در کار پایه ها با مصمله مارک 250 معه قالب بندی با همه امور ایجابی ان	متر مکعب	9	11000	99000	
7	کنکریت سیخدار در کار رینگ و بیم های بالایی ، سرتاق دروازه با مارک 250 مطابق نقشه با همه امور ایجابی ان	متر مکعب	20	11000	220000	
8	کنکریت سیخدار در کار سلب با مصمله مارک 250 معه قالب بندی مطابق نقشه با همه امور ایجابی ان	متر مکعب	70	11800	826000	
9	سنگ کاری از سنگ پارچه کوهی با مخلوط مصمله 1:4 مطابق نقشه با همه امور ایجابی ان	متر مکعب	100	2500	250000	
10	کنکریت سیخدار در کار دیوار ها مطابق نقشه با همه امور ایجابی ان	متر مکعب	20	12000	240000	
11	پلستر کاری در کار دیوار های داخلی و خارجی به ضخامت 2.5 سانتی متر به مخلوط مصمله 1:4 با همه امور ایجابی ان	متر مربع	326	250	81500	
12	رنگمالی آبی در کار دیوار های داخلی و خارجی از رنگ 100% پلاستیکی به شکل دو قشه با همه امور ایجابی ان	متر مربع	326	150	48900	
13	پلستر کاری در کار سقف به ضخامت 2.5 سانتی متر با مخلوط مصمله 1:4 با همه امور ایجابی ان	متر مربع	450	250	112500	
14	رنگمالی آبی در کار سقف از رنگ 100% پلاستیکی به شکل سه قشه کیفیت عالی با همه امور امور ایجابی ان	متر مربع	450	170	76500	
15	هکف کاری سنگ کاری با مخلوط مصمله 1:4 با همه امور ایجابی ان	متر مربع	40	200	8000	
16	تهیه و نصب دروازه فلزی ، رنگمالی روغنی به شکل سه قشه مواد ضد زنگ در اهن جسه ان کیفیت عالی مطابق اسکیچ داده شده با همه امور ایجابی ان	متر مربع	2	4000	8000	
17	پر به حسب معه پتک شدن در کار فرش با همه امور ایجابی ان	[illegible]	200	300	60000	
18	چاله ریزی در کار پیاده رو تعمیر معه تپک کاری با همه امور ایجابی ان	متر مکعب	12	500	6000	
19	کانکریت بدون سیخ در کار پیاده رو تعمیر با مصمله مارک 250 معه قالب بندی با همه امور ایجابی ان	متر مکعب	9	5000	45000	
20	تهیه و نصب ابزو گام معه اماده سازی سطح بام ذریعه مصمله سمنتی کیفیت عالی با همه امور ایجابی ان	متر مکعب	470	300	141000	
					-2576400-Af	

قرار شرح فوق جدول پراورد اول امور اعمار قوماندانی به شکل تپک مربوط ریاست خدمات مشاوری طی (1) ورق به (20) شماره ترتیب وجهت اجرائت بعدی تقدیم است. جدول فکر است که پراورد فوق تصویب پیشنهادی گردیده و سند اجرائی بر هنگر محسوب میشود.

رئیس ریاست زیربناهای زراعتی

1467

فورمه تسلیمی آفر
فورمه امور ساختمانی کوچک/۰۱

داوطلب این فورمه را خانه پری و همراه با آفر خویش تسلیم می نماید.

اداره: (وزارت زراعت، آبیاری و مالداری)

شماره داوطلبی: MAIL/PD/NCB/W/232-01-02-03-04/98

عنوان تدارکات: پروژه های اعمار چهار باب قوطن برای نگهداری حیوانات درموقع زایمان در چهار ولایت(فاریاب، کندز، جوزجان و هرات مایان که در زیر این فورمه امضا نموده ایم، اظهارمینمائیم بنکه:

ما شرطنامه را دقیق مطالعه کردیم و هیچ ملاحظه یی در قسمت آن بشمول ضمیمه شماره: (شماره و تاریخ صدور ضمیمه درصورت لزوم درج گردد) نداشته و پیشنهاد اجرای (عنوان و نمبر تشخیصیه قرارداد درج گردد) در مطابقت به شرایط عمومی قرارداد به مجموع کل -/12,011,600 افغانی

قیمت مجموعی آفر ما به استثنای هرگونه تخفیفات پیشنهاد شده در ذیل عبارت است از: (قیمت مجموعی آفر به حروف و ارقام، بیانگر مبالغ مختلف و اسعارهای مربوطه درج گردد) می باشد. دوازده میلیون یازده هزار و شش صد افغانی - چهار لاک

1. تخفیفات پیشنهاد شده: درصورتیکه آفر ما قبول شود، تخفیفات ذیل قابل اجرا خواهد بود:

(1) قیمت مجموعی تخفیفات به حروف: ....ندارم.....

(2) قیمت مجموعی تخفیفات به ارقام:.....(مبلغ تخفیف پیشنهاد شده و اقلام مشخص شده یل احجام کار را که قابل اجرا است، با جزئیات آن مشخص کنید):

ما جهت اجرای این قرارداد، مبلغ (مبلغ و فیصدی به ارقام و حروف درج گردد) را منحیث پیش پرداخت درخواست می نمائیم.

ما میدانیم که اداره مکلف به قبولی آفر دارای نازلترین قیمت رانه شده و یا هر آفر دریافت شده دیگر نیست.

ما بدینوسیله تصدیق می داریم که این آفر در مطابقت با میعاد اعتبار و در صورت لزوم تضمین آفر یا اظهار نامه تضمین آفر مندرج صفحه معلومات داوطلبی می باشد.

آفر ما برای میعاد مشخص در بند ۱ ماده ۱۵ دستورالعمل برای داوطلبان، سر از تاریخ ضرب الاجل تسلیمی آفرها در مطابقت با بند ۱ ماده ۲۱ دستورالعمل برای داوطلبان اعتبار داشته و در هر زمان قبل از ختم تاریخ اعتبار آن بالای ما الزامی و قابل قبول بوده میباشد.

هرگاه آفرما قبول شود، ما تعهد میسپاریم که تضمین اجراء را در مطابقت با بند ۱ ماده ۳۵ دستورالعمل برای داوطلبان. بخاطر اجرای بموقع قرارداد فراهم می نمائیم؛

ما بشمول هر قراردادی فرعی یا اکمال کننده های هر بخش این قرارداد، دارای تابعیت کشور واجد شرایط مطابق بند ۱ ماده ٤ دستور العمل برای داوطلبان می باشیم.

ضمیمه (۷) برق

وزارت زراعت آبیاری و مالداری

Ministry of Agriculture, Irrigation and Live Stock

نقشه تعمیرقوطن (تپیک) در ولایت کندز ، فاریاب ، جوزجان و هرات
فرمایش دهنده ریاست مالداری وصحت حیوانی

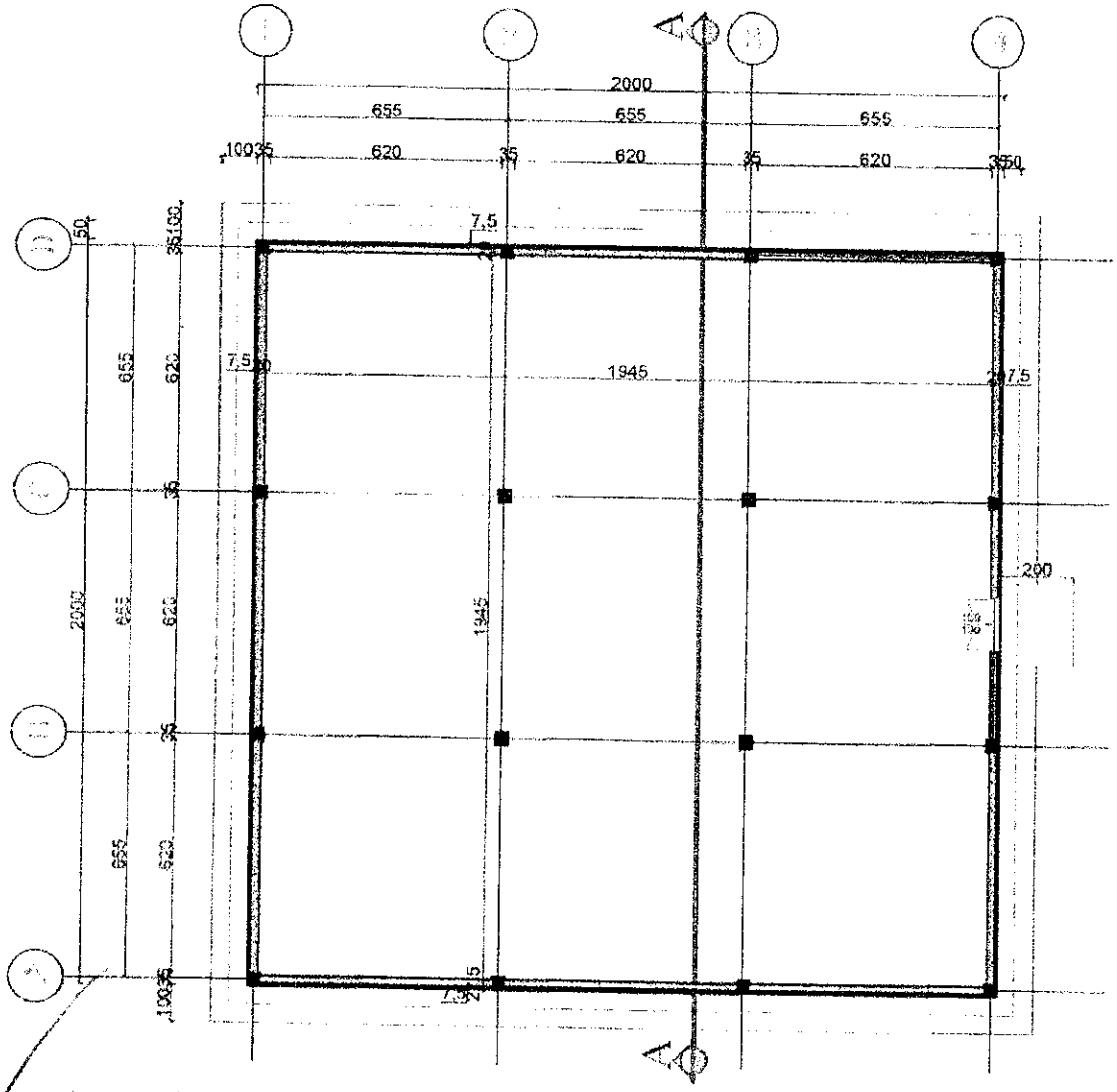

وزارت راه و شهرسازی
ولیعصر
پروژه
A-07
تاریخ
1397/9/24

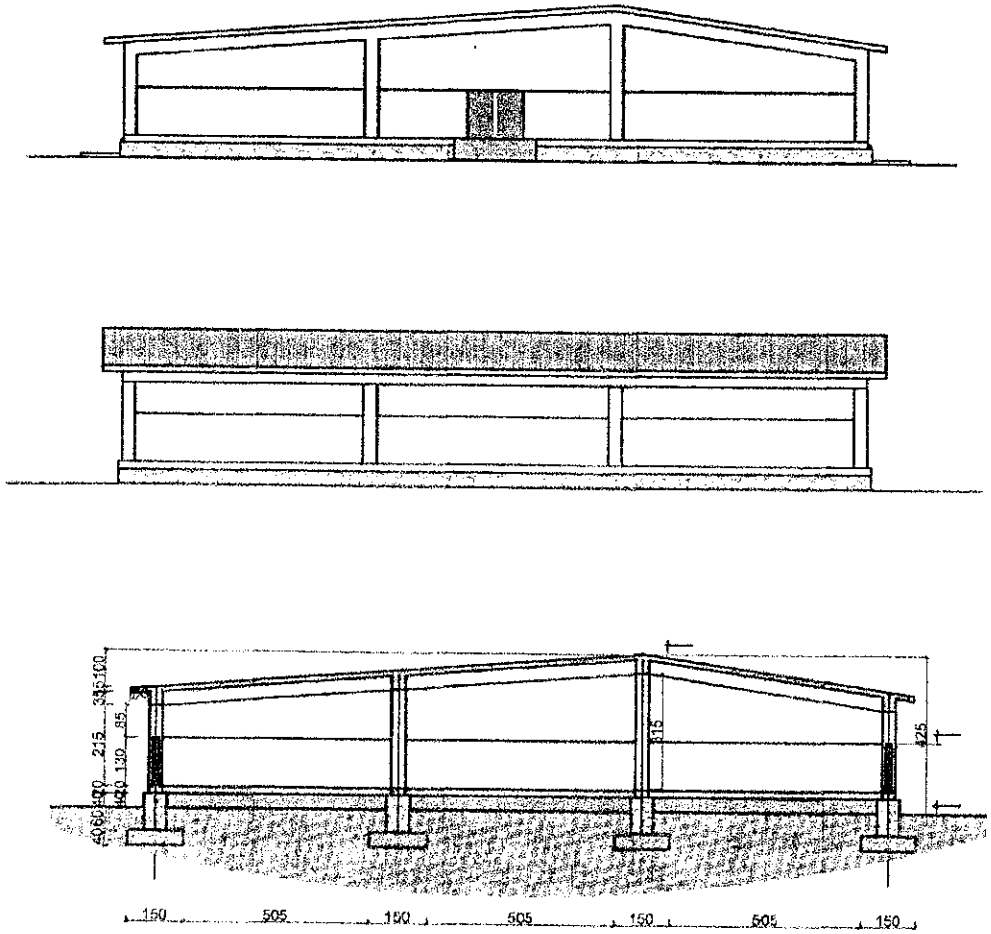

وزارت زراعت، آبیاری و مالداری	ولایت	نیمروز	پروژه		دیزاین
	ولسوالی		مرسوم دهنده	ریاست حفاظت و مشاوره	کنترول
ریاست زیربناهای زراعتی	نمبر شیت	A-07	نماینده فرمائش دهنده		
	تاریخ	1397/9/24	ترسیم		رئیس زیربناها

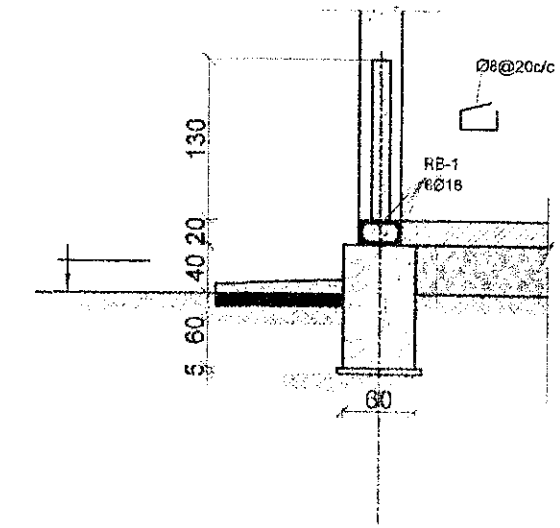

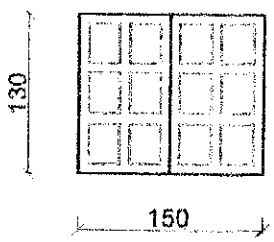

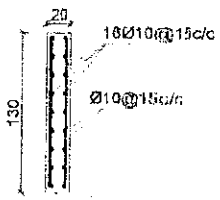

دیتایل 2

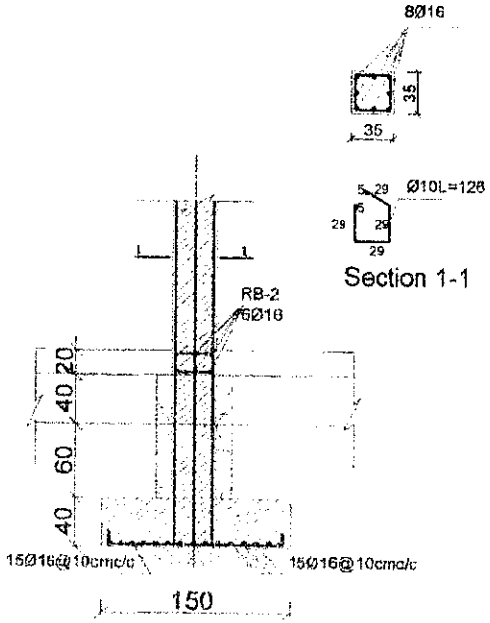

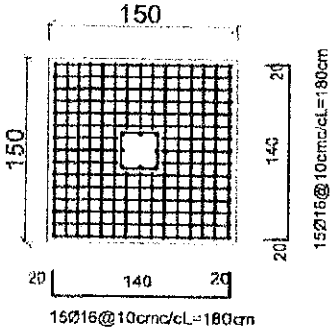

Faundation 2

Section 1-1

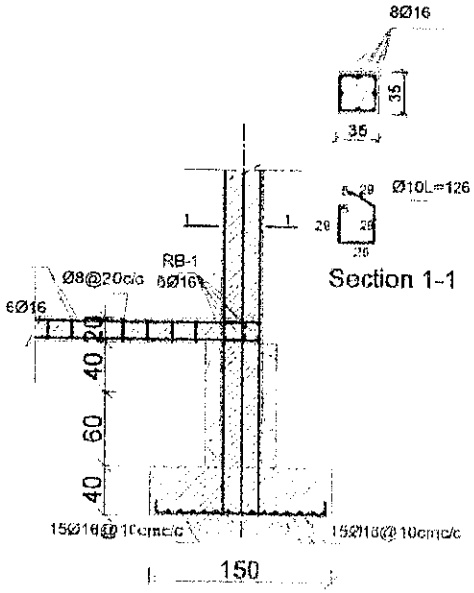

Section 1-1

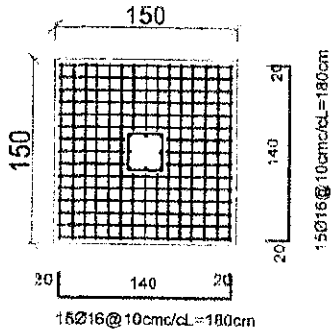

Faundation 1

A-17

1397/6/23

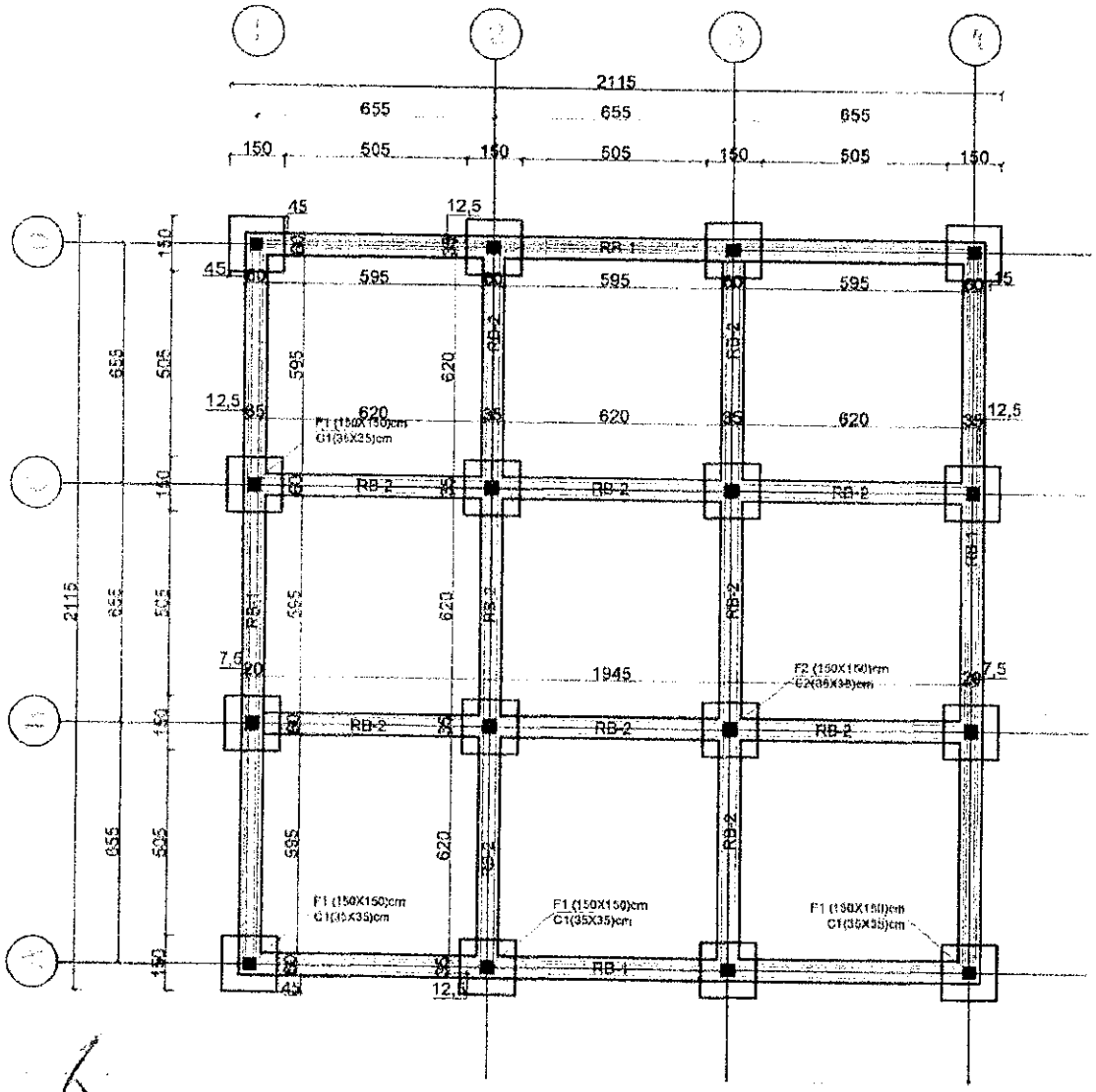

وزارت راه و شهرسازی	ولایت	نقشه	
	ولسوالی		
ریاست زون جنوب شرق راه‌ها	شهرک	A-1/7	
اداره کل ساخت و نگهداری راه‌ها	تاریخ	1397/9/24	

پروژه		تهیه‌کننده	
فرمان دهنده	ریاست خدمات نگهداری		
		کنترول	
ترسیم	مومنه بهرامی	رییس زون	

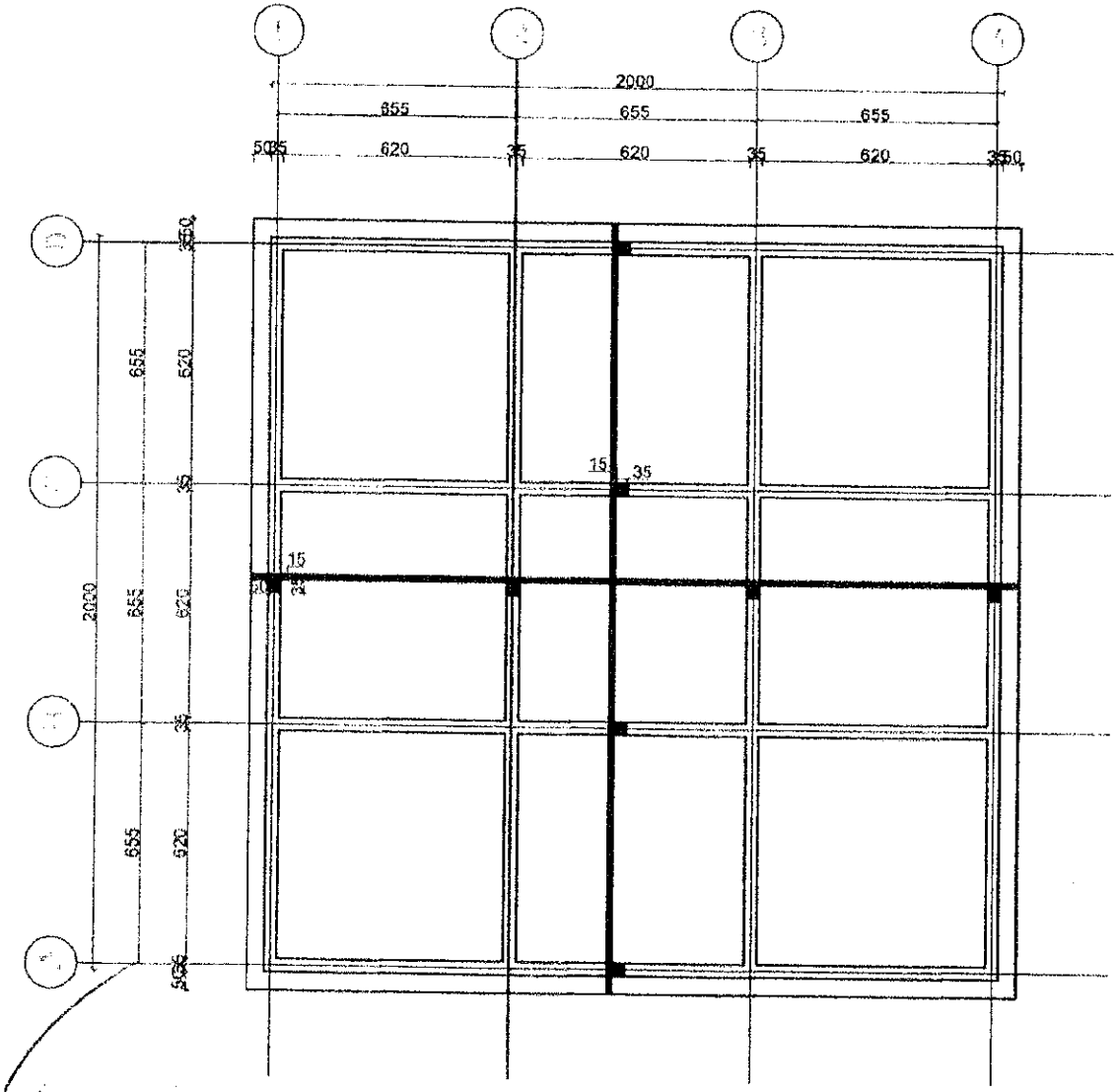

وزارت زراعت، آبیاری و مالداری	ولایت	ترسیک	
	ولسوالی		
ریاست زیربناهای زراعتی	نمبر شیت	A-57	
اداره خدمات آبیاری و زراعتی	تاریخ	1397/9/24	

پروژه: تعمیر قرشی

فرمایش دهنده: ریاست خدمات مالداری

ترسیم: موسسه تهیه کننده

تهیه کننده: انجینیر حاکمیار قرشی

کنترول: انجینیر غلام رضا عابد

انجینیر محمد شکیب عمر

انجینیر لطیف احمد

رییس زیربناها: انجینیر محمد ظاهر نظری

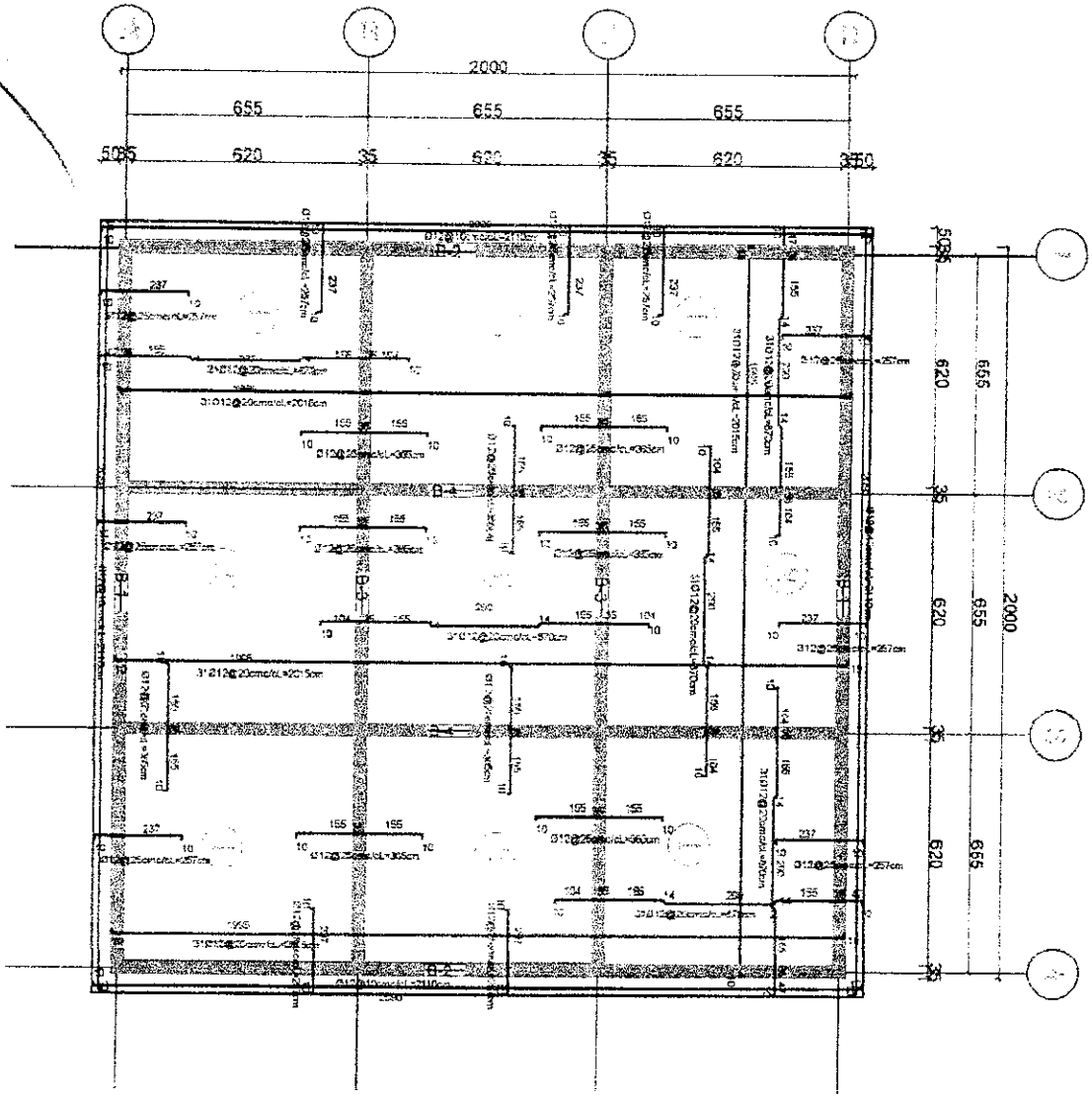

SDCAC

1457

B-1

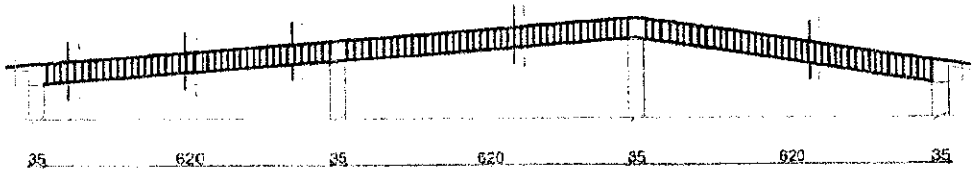

B-2

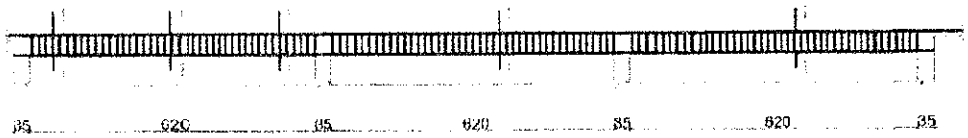

B-3

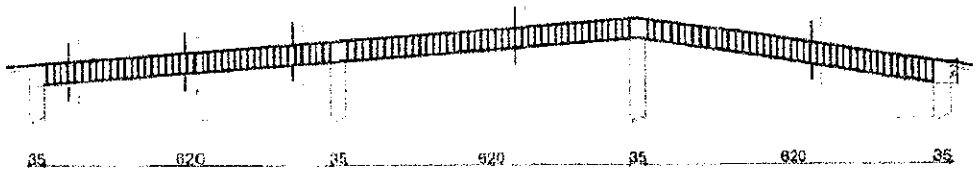

B-4

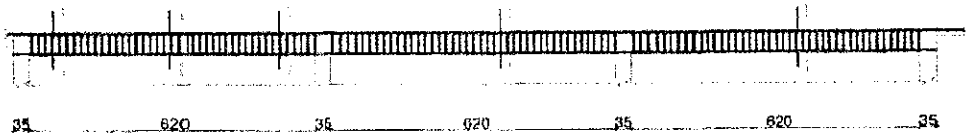

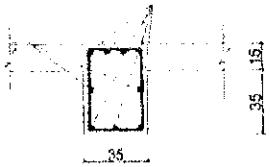

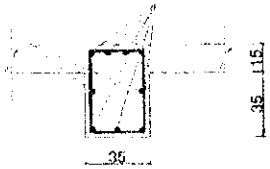

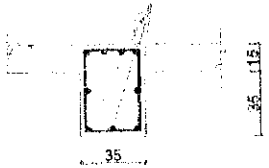

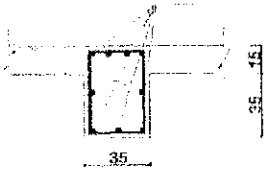

وزارت زراعت، آبیاری و مالداری	ولایت	هیلمند	
[illegible]	ولسوالی		
ریاست [illegible]	نمبر شیت	A-2/7	
اداره خدمات [illegible]	تاریخ	1397/9/24	

پروژه	کمپ [illegible]	تهیه کننده	[illegible]
فرمایش دهنده	ریاست خشک مشتاری		
تهیه کننده فرمایش دهنده			
ترسیم	مرتضی بهرامی		

تهیه کننده	[illegible]
کنترول	[illegible]
رئیس ریاست	[illegible]